TOSHIBA

Satellite Pro

MANUEL DE L'UTILISATEUR

Modèle Série 4200/4300

Copyright

© 2000 par Toshiba Corporation. Tous droits réservés. Selon la loi du Copyright, le présent manuel ne peut pas être reproduit, sous toute forme que ce soit, sans l'autorisation écrite préalable de Toshiba. Toshiba n'engage aucunement sa responsabilité quant à l'utilisation qui peut être faite des informations contenues dans le présent ouvrage.

Ordinateur personnel portable Toshiba Satellite Pro 4200/4300 - Manuel de l'utilisateur

Première édition : janvier 2000

Responsabilités

Dans le but d'assurer l'exactitude des informations contenues dans le présent manuel, ce dernier a fait l'objet d'une procédure de révision et de validation approfondie. Les instructions et les descriptions qu'il comporte sont correctes pour les ordinateurs personnels portables Satellite Pro *Série 4200/4300* lors de la rédaction du présent manuel. Cependant, les ordinateurs et les manuels ultérieurs sont sujets à modifications sans préavis. Toshiba n'encourt aucune responsabilité pour les dommages liés directement ou indirectement à des erreurs, des omissions ou des incohérences entre l'ordinateur et le manuel.

Marques

IBM est une marque déposée et IBM PC, OS/2 et PS/2 sont des marques de International Business Machines Corporation.

Pentium est une marque déposée d'Intel Corporation.

MS-DOS, Microsoft, Windows, Windows NT et DirectX sont des marques déposées de Microsoft Corporation.

Sound Blaster et Pro sont des marques de Creative Technology Ltd.

Novell et NetWare sont des marques déposées de Novell, Inc.

UNIX est une marque déposée de X/Open Company Ltd.

LapLink est une marque déposée de Travelling Software Inc.

RingCentral est une marque de Motorola Inc.

Centronics est une marque déposée de Centronics Data Computer Corporation.

Photo CD est une marque d'Eastman Kodak.

DVDExpress est une marque de National Semiconductor Corporation.

K56 flex est une marque de Lucent Technologies et Rockwell Semiconductor Systems.

Des marques et des marques déposées ne figurant pas dans la liste ci-dessous peuvent avoir été utilisées dans le présent manuel.

Déclaration de conformité aux normes européennes

Le présent produit porte la marque CE conformément aux directives européennes. La partie responsable de l'homologation CE est Toshiba Europe GmbH, Hammfelddamm 8, 41460 Neuss, Allemagne.

Lecteur de DVD-ROM SD-C2302** Toshiba - consignes de sécurité

**correspond à des lettres ou des chiffres.

Le lecteur de DVD-ROM utilise un système laser. Pour assurer le bon fonctionnement de ce produit, veuillez lire attentivement les consignes de sécurité et les conserver pour référence. Si l'unité nécessite une réparation, contactez un centre de service agréé.

L'utilisation de commandes ou de réglages, ou l'exécution de procédures autres que ceux spécifiés risquent de provoquer une exposition à des rayons dangereux.

N'ouvrez sous aucun prétexte le boîtier en raison du risque d'exposition au rayon laser.

Emplacement de l'étiquette

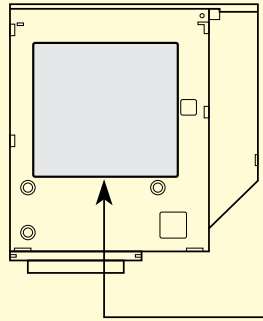

PRODUCT IS CERTIFIED BY THE MANUFACTURER TO COMPLY WITH DHHS RULES 21 CFR SUBCHAPTER J APPLICABLE AT THE DATE OF MANUFACTURE.

MANUFACTURED:

TOSHIBA CORPORATION
1-1, SHIBAURA 1-CHOME
MINATO-KU, TOKYO 105-8001, JAPAN

CLASS 1 LASER PRODUCT
LASERSCHUTZKLASSE 1 PRODUKT
TO EN60825

ATTENTION : *Cet appareil comporte un système laser et a été classé comme « PRODUIT LASER CLASSE 1 ». Afin d'utiliser ce modèle correctement, lisez attentivement le manuel d'instructions et conservez-le. En cas de problème, veuillez contacter le « point d'assistance AGREE » le plus proche. N'ouvrez sous aucun prétexte le boîtier en raison du risque d'exposition au rayon laser.*

ATTENTION : *L'UTILISATION DE CONTROLES OU DE REGLAGES, OU DE PROCEDURES AUTRES QUE CEUX FIGURANT DANS LE MANUEL DE L'UTILISATEUR PEUT ENTRAINER UNE EXPOSITION A DES RADIATIONS DANGEREUSES.*

Lecteur de CD-ROM TEAC CD-224E - consignes de sécurité

Le lecteur de CD-ROM utilise un système laser. Pour assurer le bon fonctionnement de ce produit, veuillez lire attentivement les consignes de sécurité et les conserver pour référence. Si l'unité nécessite une réparation, contactez un centre de service agréé.

L'utilisation de commandes ou de réglages, ou l'exécution de procédures autres que ceux spécifiés risquent de provoquer une exposition à des rayons dangereux.

N'ouvrez sous aucun prétexte le boîtier en raison du risque d'exposition au rayon laser.

Emplacement de l'étiquette

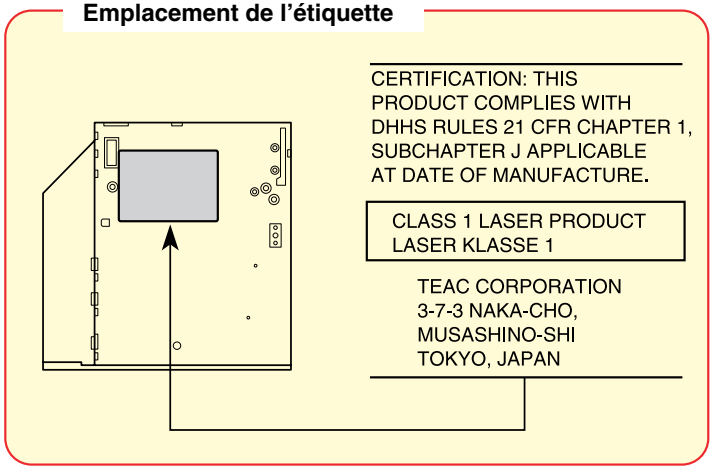

CLASS 1 LASER PRODUCT
LASERSCHUTZKLASSE 1 PRODUKT
TO EN60825

ATTENTION : *Cet appareil comporte un système laser et a été classé comme « PRODUIT LASER CLASSE 1 ». Afin d'utiliser ce modèle correctement, lisez attentivement le manuel d'instructions et conservez-le. En cas de problème, veuillez contacter le « point d'assistance AGREE » le plus proche. N'ouvrez sous aucun prétexte le boîtier en raison du risque d'exposition au rayon laser.*

ATTENTION : *L'UTILISATION DE CONTROLES OU DE REGLAGES, OU DE PROCEDURES AUTRES QUE CEUX FIGURANT DANS LE MANUEL DE L'UTILISATEUR PEUT ENTRAINER UNE EXPOSITION A DES RADIATIONS DANGEREUSES.*

Lecteur de CD-ROM Toshiba XM-1902B - consignes de sécurité

Le lecteur de CD-ROM utilise un système laser. Pour assurer le bon fonctionnement de ce produit, veuillez lire attentivement les consignes de sécurité et les conserver pour référence. Si l'unité nécessite une réparation, contactez un centre de service agréé.

L'utilisation de commandes ou de réglages, ou l'exécution de procédures autres que ceux spécifiés risquent de provoquer une exposition à des rayons dangereux.

N'ouvrez sous aucun prétexte le boîtier en raison du risque d'exposition au rayon laser.

Emplacement de l'étiquette

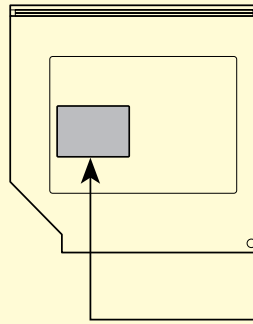

PRODUCT IS CERTIFIED BY THE MANUFACTURER TO COMPLY WITH DHHS RULES 21 CFR SUBCHAPTER J APPLICABLE AT THE DATE OF MANUFACTURE.

MANUFACTURED:

TOSHIBA CORPORATION
1-1, SHIBAURA 1-CHOME
MINATO-KU, TOKYO 105-8001, JAPAN

CLASS 1 LASER PRODUCT
LASERSCHUTZKLASSE 1 PRODUKT
TO EN60825

ATTENTION : *Cet appareil comporte un système laser et a été classé comme « PRODUIT LASER CLASSE 1 ». Afin d'utiliser ce modèle correctement, lisez attentivement le manuel d'instructions et conservez-le. En cas de problème, veuillez contacter le « point d'assistance AGREE » le plus proche. N'ouvrez sous aucun prétexte le boîtier en raison du risque d'exposition au rayon laser.*

ATTENTION : *L'UTILISATION DE CONTROLES OU DE REGLAGES, OU DE PROCEDURES AUTRES QUE CEUX FIGURANT DANS LE MANUEL DE L'UTILISATEUR PEUT ENTRAINER UNE EXPOSITION A DES RADIATIONS DANGEREUSES.*

Précautions générales

Les ordinateurs Toshiba ont été conçus pour assurer une sécurité maximale, minimiser les tensions et endurer les rigueurs de l'informatique nomade. Cependant, certaines précautions doivent être prises pour éviter les risques de blessures ou de dommages.

Veuillez consulter les précautions générales ci-dessous et prendre en considération les avertissements mentionnés dans le présent manuel.

Microtraumatismes

Lisez avec attention le *Manuel des instructions de sécurité*. Ce manuel comporte des informations sur la prévention du stress, pour vos mains et poignets, pouvant résulter d'une utilisation intensive du clavier. Le Chapitre 3, Mise en route, comporte également des informations sur l'agencement du lieu de travail, la posture et l'éclairage.

Température externe de l'ordinateur

La base du PC peut devenir très chaude même si la température peut sembler supportable au toucher. Cependant, si vous maintenez un contact physique prolongé, la partie chaude de l'ordinateur risque de laisser une marque temporaire. Il est recommandé d'éviter les contacts physiques prolongés.

De même, lorsque l'ordinateur a été utilisé pendant une période prolongée, évitez tout contact direct avec la plaque en métal des ports d'E/S. Cette plaque peut devenir très chaude.

Téléphones mobiles

Les téléphones mobiles peuvent créer des interférences au niveau du système audio de l'ordinateur. Les autres fonctions de l'ordinateur ne sont pas affectées, il est cependant recommandé de ne pas approcher le téléphone mobile à moins de 30 cm de l'ordinateur.

Pressions et impacts

Ne faites pas subir de fortes pressions à l'ordinateur ou d'impacts violents. Les pressions et impacts excessifs risquent d'endommager les composants de l'ordinateur et d'entraîner des dysfonctionnements.

Surchauffe des cartes PC

Certaines cartes PC peuvent chauffer après une utilisation prolongée. Si deux cartes sont installées, les deux sont susceptibles de chauffer même si l'une d'entre elles n'est pas utilisée. La surchauffe d'une carte PC peut provoquer des dysfonctionnements. Vérifiez la température des cartes PC avant de les retirer.

Marque CE

Le présent produit et les options d'origine ont été conçues pour respecter les normes EMC (compatibilité électromagnétique) et de sécurité. Cependant, Toshiba décline toute responsabilité si le non respect de ces normes est dû à la connexion et à l'utilisation de câbles et d'options non fournis par Toshiba. Dans ce cas, les personnes ayant connecté / utilisé ces options / câbles doivent s'assurer que le système (PC plus options / câbles) respecte les normes requises. Pour vous assurer de la compatibilité à la norme EMC suivez les instructions suivantes :

- Seules les options comportant la marque CE peuvent être connectées/utilisées ;
- Utilisez des câbles blindés de la meilleure qualité possible.

Environnement de travail

Le présent produit a été conçu conformément à la norme EMC (compatibilité électromagnétique) et pour des applications de type « résidentiel, commercial et industrie légère ».

Toshiba n'approuve pas l'utilisation de ce produit dans d'autres environnements que ceux mentionnés ci-dessus.

Par exemple, les environnements suivants ne sont pas approuvés :

- Environnements industriels (environnements dont la tension est > 230 V~) ;
- Environnements médicaux ;
- Environnements automobiles ;
- Environnements aéronautiques.

Si votre ordinateur est livré avec un port réseau, reportez-vous au paragraphe « Connexion réseau ».

Toute conséquence résultant de l'utilisation de ce produit dans l'un des environnements non approuvés n'engage en aucun cas la responsabilité de Toshiba Europe GmbH.

Les principaux risques résultant d'une utilisation dans un environnement non approuvé sont énumérés ci-dessous :

- Interférences avec d'autres appareils ou machines situées à proximité ;
- Dysfonctionnement de l'ordinateur ou pertes de données résultant des interférences provoquées par les appareils ou machines environnantes.

Par conséquent, Toshiba recommande fortement de s'assurer de la compatibilité électromagnétique d'un environnement non approuvé avant d'utiliser l'ordinateur. Pour ce qui est du domaine automobile et aéronautique, le fabricant ou la compagnie aérienne doivent signifier leur autorisation.

En outre, pour des raisons de sécurité, l'utilisation du présent produit dans une atmosphère comportant des gaz explosifs est interdite.

Connexion réseau (avertissement de classe A)

Si votre ordinateur dispose d'une option permettant de le connecter à un réseau, les limites de radiation de classe A seront respectées (conformément aux conventions techniques). Cependant, en cas d'utilisation dans un environnement domestique, les autres appareils électroniques risquent de subir des interférences. Par conséquent, il est recommandé de ne pas utiliser les ordinateurs avec une option réseau dans ce type d'environnement (un salon, par exemple) en raison du risque d'interférences.

Déclaration de conformité

Cet équipement a été homologué [décision de la commission "CTR21"] pour la connexion de terminaux à l'échelle européenne par le RTC (réseau téléphonique commuté). Cependant, en raison des différences existant actuellement entre les différents RTC, cette homologation ne constitue pas une garantie de connexion.

En cas de problèmes, contactez votre revendeur en premier lieu.

Déclaration de compatibilité réseau téléphonique

Ce produit a été conçu pour être compatible avec les réseaux énumérés ci-dessous. Il a été testé et certifié conforme aux provisions de la norme EG 201 121.

Allemagne	- ATAAB AN005, AN006, AN007, AN009, AN010, et DE03, 04, 05, 08, 09, 12, 14, 17
Espagne	- ATAAB AN005, 007, 012, et ES01
Grèce	- ATAAB AN005, AN006 et GR01, 02, 03, 04
Portugal	- ATAAB AN001, 005, 006, 007, 011 et P03, 04, 08, 10
Suisse	- ATAAB AN002
Tous les autres pays	- ATAAB AN003, 004

Des paramètres et des configurations spécifiques peuvent être requis par ces différents réseaux, veuillez vous reporter aux sections correspondantes du Manuel de l'utilisateur du modem pour plus de détails.

La fonction de prise de ligne rapide (rappel de registre rapide) est sujette aux homologations nationales. Elle n'a pas été testée en fonction des différentes réglementations et par conséquent, aucune garantie de son fonctionnement ne peut être apportée.

Table des matières

Préface

Présentation ..... **xvii**
Conventions ..... **xviii**
Abréviations xviii
Icônes xviii
Touches xviii
Combinaisons de touches xix
Commandes xix
Ecran xix
Messages xix

Chapitre 1: Introduction

Liste de vérification de l'équipement **1-1**
Caractéristiques **1-2**
Fonctions spéciales **1-7**
Utilitaires **1-11**
Options **1-12**

Chapitre 2: Présentation

Vue avant (écran fermé) **2-1**
Vue de gauche **2-2**
Vue de droite **2-4**
Vue arrière **2-5**
Ordinateur vu de dessous **2-6**
Vue avant (écran ouvert) **2-7**
Voyants **2-8**
Lecteurs **2-10**
Lecteur de disquettes 3,5 pouces 2-10
Lecteur de DVD-ROM (Satellite Pro Série 4320) 2-10
Lecteur de CD-ROM 2-12
Adaptateur secteur **2-13**

Chapitre 3: Mise en route

Installation **3-1**
Conditions générales 3-2
Emplacement de l'ordinateur 3-2
Position assise et posture 3-3
Eclairage 3-4
Habitudes de travail 3-4
Connexion de l'adaptateur secteur **3-5**
Ouverture de l'écran **3-6**
Mise sous tension **3-6**
Mise hors tension **3-7**
Redémarrage de l'ordinateur **3-8**
Restauration des logiciels installés en usine **3-8**
Restauration du système 3-8
Restauration des utilitaires et des pilotes Toshiba 3-9

Chapitre 4: Concepts de base

Utilisation d'AccuPoint™ II **4-1**
Précautions propres à AccuPoint™ II 4-2
Remplacement du capuchon 4-2
Utilisation des lecteurs de CD-ROM/DVD-ROM **4-3**
Chargement des disques compacts 4-3
Retrait des disques compacts 4-6
Entretien des disques et disquettes **4-7**
CD 4-7
Entretien des disquettes 4-8
Modem **4-8**
Sélection du pays d'utilisation 4-8
Sortie vidéo **4-11**
Nettoyage de l'ordinateur **4-11**
Déplacement de l'ordinateur **4-11**
Refroidissement **4-12**

Chapitre 5: Le clavier

Touches grises **5-1**
Touches de fonction F1 à F12 ..... **5-2**
Touches de configuration : combinaisons avec la touche Alt Gr **5-2**
Symbole Euro 5-2
Touches de configuration : combinaisons avec la touche Fn **5-3**
Emulation des touches d'un clavier étendu 5-3
Touches d'accès direct 5-4
Touches propres à Windows 5-6
Emulation de la touche Fn sur un clavier externe 5-6

Bloc numérique intégré **5-6**
Activation du bloc numérique intégré 5-6
Utilisation temporaire du clavier normal (bloc numérique activé) 5-7
Utilisation temporaire du bloc numérique intégré (bloc numérique désactivé) 5-8
Changements temporaires de mode 5-8
Génération de caractères ASCII **5-8**

Chapitre 6: Alimentation et modes de mise sous tension

Conditions d'alimentation **6-1**
Voyants d'alimentation **6-2**
Indication du niveau de la batterie 6-2
Voyant Entrée adaptateur 6-3
Voyants d'alimentation 6-3
Types de batterie **6-4**
Batterie principale 6-4
Batterie de l'horloge temps réel (RTC) 6-4
Entretien et utilisation de la batterie principale **6-5**
Précautions de sécurité 6-5
Chargement des batteries 6-6
Contrôle de la capacité de la batterie 6-7
Optimisation de l'autonomie 6-7
Maintien des données lorsque l'ordinateur est hors tension 6-8
Prolongement de la durée de vie de la batterie principale 6-8
Remplacement de la batterie principale **6-8**
Retrait de la batterie principale 6-8
Installation de la batterie principale 6-10
Protection par mot de passe **6-11**
Modes de mise sous tension **6-12**
Touches d'accès direct 6-13
TSETUP 6-13
Mise hors tension à la fermeture de l'écran **6-13**
Système auto-désactivé **6-13**
Mise sous tension automatique **6-13**
Indicateur d'appel **6-14**

Chapitre 7: Configuration du système et sécurité

TSETUP 7-1
Exécution de TSETUP 7-2
Modification des valeurs dans le menu SETUP 7-3
Confirmation des modifications et sortie de la fenêtre SYSTEM SETUP 7-3
Configuration par défaut 7-3
Options de SETUP 7-4
Memory *(Mémoire)* 7-4
Password *(Mot de passe)* 7-4
Battery *(Batterie)* 7-4
Hard Disk Mode *(Mode du disque dur)* 7-7
Sécurité par mot de passe 7-16
Définition des mots de passe 7-17
Modification des mots de passe 7-19
Accès au programme TSETUP avec un mot de passe utilisateur ... 7-22
Création d'une disquette clé 7-24

Chapitre 8: Périphériques optionnels

Cartes PC 8-1
Installation d'une carte PC 8-2
Retrait d'une carte PC 8-4
Extensions mémoire 8-4
Installation d'un module mémoire 8-5
Retrait d'un module mémoire 8-6
Effacement des fichiers du mode Veille prolongée 8-7
Batterie supplémentaire 8-8
Chargeur de batterie 8-8
Station PCMCIA IV 8-8
Vue avant 8-9
Vue de droite 8-9
Vue arrière 8-10
Vue de gauche 8-11
Adaptateur secteur 8-12
Connexion de la Station PCMCIA IV 8-13
Connexion de l'adaptateur secteur 8-14
Déconnexion de la Station PCMCIA IV 8-14

Station PCMCIA III 8-15
Vue avant 8-16
Vue de droite 8-17
Vue arrière 8-17
Vue de gauche 8-19
Module de connexion 8-19
Connexion de la Station PCMCIA III 8-20
Connexion de l'adaptateur secteur 8-23
Installation et retrait des cartes PC 8-24
Duplicateur de ports 8-26
Vue avant 8-27
Vue de droite 8-28
Vue arrière 8-28
Vue de gauche 8-29
Connexion du duplicateur de ports 8-30
Connexion de l'adaptateur secteur 8-31
Déconnexion du duplicateur de ports 8-31
Imprimante parallèle 8-32
Ecran externe 8-33
Souris PS/2 8-34
Clavier PS/2 8-34
Prise de sécurité 8-35

Chapitre 9: Résolution des incidents

Procédure de résolution des incidents 9-1
Liste de vérification préliminaire 9-2
Analyse du problème 9-2
Liste de vérification du matériel et du système 9-3
Démarrage du système 9-4
Test automatique 9-4
Alimentation 9-5
Mot de passe 9-7
Touches d'accès direct 9-7
Clavier 9-7
Ecran LCD 9-8
Lecteur de disque dur 9-9
Lecteur de CD-ROM 9-10

Lecteur de DVD-ROM 9-11
Lecteur de disquettes 9-12
Port infrarouge 9-12
Imprimante 9-13
Périphériques de pointage 9-13
Carte PC 9-15
Ecran 9-15
Système audio 9-16
USB 9-16
Veille prolongée 9-17
Signal de sortie TV 9-17
Extensions mémoire 9-18
Test de diagnostic 9-19
Exécution d'un test de diagnostic 9-19
Sélection des options de test 9-20
Séquence de test 9-21
Tests secondaires 9-21
Si vous avez encore besoin d'aide 9-27
Avant d'appeler 9-27
Contacter Toshiba 9-27

Annexe A: Spécifications A-1

Annexe B: Cordons et connecteurs d'alimentation B-1

Annexe C: Garantie internationale Toshiba C-1

Annexe D: Modèles de claviers D-1

Annexe E: Contrôleur d'écran et modes d'affichage E-1

Annexe F: Procédures à suivre en cas de vol F-1

Annexe G: Codes des caractères ASCII G-1

Annexe H: Guide du modem interne H-1

Glossaire

Index

Préface

Merci d'avoir choisi un ordinateur Satellite Pro Série 4200/4300. Cet ordinateur portable puissant dispose d'excellentes possibilités d'extensions, notamment pour ajouter des périphériques multimédias. Il a été conçu pour vous apporter de nombreuses années de services fiables et performants.

Le présent manuel vous fournit toutes les informations dont vous avez besoin pour utiliser votre ordinateur Satellite Série Pro 4200/4300. Il donne également des conseils sur la configuration de l'ordinateur et sur l'exécution des opérations de base.

Enfin, il vous apprendra à utiliser les périphériques optionnels et à détecter et résoudre d'éventuels incidents. Si vous êtes un nouveau venu dans le monde de l'informatique ou des ordinateurs portables, commencez par lire les chapitres Introduction et Présentation afin de vous familiariser avec les fonctions, composants et accessoires de votre ordinateur. Lisez ensuite le chapitre Mise en route pour obtenir des instructions détaillées sur l'utilisation de votre ordinateur.

En revanche, si vous êtes un utilisateur averti, poursuivez la lecture de cette préface afin de découvrir la structure de ce manuel. Vous pouvez également le parcourir pour vous familiariser avec son contenu. Parcourez également la section Fonctions spéciales de l'Introduction, pour plus de détails sur les fonctions propres aux ordinateurs et lisez également avec attention le chapitre Configuration du système et sécurité.

Présentation

Ce manuel comporte 9 chapitres, 8 annexes, un glossaire et un index.

Le chapitre 1, Introduction, présente les fonctions de l'ordinateur, ses capacités et ses options.

Le chapitre 2, Présentation, décrit les différents composants de l'ordinateur et explique brièvement leur fonctionnement.

Le chapitre 3, Mise en route, comporte une présentation rapide du mode de fonctionnement de votre ordinateur et comporte des conseils de sécurité et de conception de votre zone de travail.

Le chapitre 4, Concepts de base, indique comment utiliser les périphériques suivants : AccuPoint™ II, lecteur de CD/DVD-ROM et modem interne. Il comporte également des conseils sur l'entretien de l'ordinateur, des disquettes et des CD/DVD-ROM.

Le chapitre 5, Le clavier, décrit les fonctions propres au clavier, y compris le bloc numérique et les touches d'accès direct.

Le chapitre 6, Alimentation et modes de mise sous tension, présente les sources d'alimentation de l'ordinateur ainsi que d'économie d'énergie.

Le chapitre 7, Configuration du système et sécurité, explique comment configurer l'ordinateur avec le programme TSETUP. Il explique également comment définir des mots de passe.

Le chapitre 8, Périphériques optionnels, présente les différentes options pouvant être ajoutées à votre ordinateur.

Le chapitre 9, Résolution des incidents, fournit des indications sur l'exécution de tests de diagnostic et comporte des recommandations au cas où l'ordinateur fonctionnerait de manière anormale.

Les annexes fournissent des informations relatives aux caractéristiques techniques de votre ordinateur.

Le Glossaire définit des termes d'informatique générale et répertorie sous forme de liste les abréviations et acronymes utilisés dans ce manuel.

L'Index permet d'accéder rapidement aux informations contenues dans ce manuel.

Conventions

Le présent manuel utilise les formats ci-après pour décrire, identifier et mettre en évidence les termes et les procédures.

Abréviations

Pour plus de clarté, les abréviations usuelles ont été conservées. Par exemple : RAM (Mémoire vive). Les acronymes sont définis dans le glossaire.

Icônes

Les icônes identifient les ports, les boutons et autres parties de votre ordinateur. Le panneau de voyants utilise également des icônes pour identifier les composants sur lesquels il fournit des indications.

Touches

Les touches du clavier servent à présenter un grand nombre d'opérations. Une police spécifique permet de les identifier rapidement. Elles sont présentées sous forme de symboles, comme elles apparaissent sur votre clavier. Par exemple, **Enter** identifie la touche Enter.

Combinaisons de touches

Certaines opérations nécessitent d'appuyer sur deux ou plusieurs touches. De telles opérations sont présentées sous la forme des deux touches à utiliser simultanément, séparées par le signe plus (**+**). Par exemple, **Ctrl + C** signifie que vous devez appuyer en même temps sur les touches **Ctrl** et **C**. Pour la combinaison de trois touches, maintenez les deux premières touches enfoncées, puis appuyez sur la troisième.

Commandes

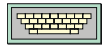

ABC

Lorsqu'une procédure nécessite une action telle que cliquer sur une icône ou saisir du texte, le nom de l'icône ou le texte à saisir est représenté en utilisant la police représentée à gauche.

Le texte à saisir est normalement précédé par une icône de clavier.

Ecran

ABC

Les noms de fenêtres ou les icônes ou le texte généré par l'ordinateur apparaissant à l'écran sont représentés en utilisant la police ci-contre.

Le texte généré par l'ordinateur est normalement précédé par une icône d'écran.

Messages

Les messages présentés dans ce manuel fournissent des informations importantes et sont destinés à attirer votre attention sur un point important. Vous distinguerez deux types de message :

Attention ! *Ces messages vous mettent en garde contre une utilisation ou une manipulation incorrecte de votre ordinateur risquant d'engendrer la perte de données ou d'endommager votre matériel.*

Veuillez lire. *Ces messages sont constitués de conseils ou d'avertissements qui vous aident à utiliser votre matériel de manière optimale.*

Chapitre 1

Introduction

Le présent chapitre comporte une liste de vérification de l'équipement. Il présente également les fonctions, les options et les accessoires de votre ordinateur.

Certaines fonctions décrites dans ce manuel risquent de ne pas fonctionner correctement si vous utilisez un système d'exploitation autre que le système installé par Toshiba.

Liste de vérification de l'équipement

Déballez soigneusement l'ordinateur. Conservez le carton et l'emballage pour une utilisation ultérieure. Assurez-vous que tous les éléments suivants sont présents :

- Ordinateur personnel portable Satellite Série Pro 4200/4300 ;
- Adaptateur secteur universel et cordon d'alimentation ;
- Capuchons de rechange pour AccuPoint (périphérique de pointage) ;
- Câble modulaire (modem) ;
- Les logiciels suivants ont été installés sur votre disque dur :

  Si vous utilisez Windows 95, vous disposerez des logiciels suivants :
  - Microsoft® Windows 95 ;
  - Utilitaires Toshiba ;
  - Pilote de modem ;
  - Pilote d'affichage Windows ;
  - Pilote audio ;
  - Aide en ligne hypertexte.
  - Lecteur DVD Vidéo (modèles vendus avec un lecteur de DVD).

  Si vous utilisez Windows 98, vous disposerez des logiciels suivants :
  - Microsoft® Windows 98 ;
  - Les mêmes utilitaires que pour Windows 95.
- Deux CD-ROM de restauration :
  - CD-ROM de restauration Toshiba, comportant l'ensemble des fichiers nécessaires à la restaurations des logiciels installés en usine ;
- CD-ROM d'utilitaires et de pilotes Toshiba, contenant une copie de sauvegarde des pilotes et des utilitaires installés en usine.

- La documentation de votre ordinateur :
  - *Ordinateur personnel portable Satellite Pro Série 4200/4300 - Manuel de l'utilisateur* ;
  - *Satellite Pro Série* 4200 ou 4300 - *Présentation ;*
  - *Documentation de Microsoft Windows ;*
  - *Manuel des instructions de sécurité.*

Si l'un de ces éléments manque ou est endommagé, contactez votre revendeur immédiatement.

Caractéristiques

L'ordinateur bénéficie de la technologie d'intégration évoluée à grande échelle (LSI) de Toshiba avec semi-conducteur à oxyde de métal complémentaire (CMOS) afin d'obtenir une taille compacte, un poids minimum, une faible consommation d'énergie et une grande fiabilité. Cet ordinateur bénéficie des caractéristiques et des avantages suivants :

Microprocesseur	L'ordinateur est équipé d'un processeur Mobile Pentium® III, incluant un coprocesseur arithmétique et une mémoire cache de 32 Ko. **Série 4280** ***:*** 500 mégahertz. **Série 4320** ***:*** 600 mégahertz intégrant la technologie SpeedStep™. L'ordinateur **Série 4270** dispose d'un processeur Mobile Celeron, fonctionnant à 500 mégahertz.
Cache de second niveau	Un cache de second niveau de 256 Ko pour les processeurs Pentium et de 128 Ko pour les processeurs Celeron permet d'optimiser les performances.
Mémoire	L'ordinateur est livré avec une mémoire vive (RAM) intégrée de 64 Mo. Cette mémoire peut être étendue à 320 Mo.
Mémoire vidéo	L'ordinateur dispose de 8 Mo de RAM pour l'affichage vidéo.
Batterie	L'ordinateur est alimenté par une batterie rechargeable au lithium ion.
Batterie RTC	L'ordinateur utilise une batterie interne pour alimenter l'horloge temps réel (RTC) et la fonction calendrier.

Ecran	L'ordinateur prend en charge les modes graphiques haute résolution et utilise un bus AGP pour optimiser les performances. Selon le modèle choisi, vous disposez d'un écran DSTN de 13,0 pouces avec une résolution horizontale de 800 pixels x 600 à la verticale ou un écran XGA-TFT de 13,3 pouces, 14,1 pouces ou 15,0 pouces avec une résolution horizontale de 1024 pixels x 768 à la verticale. Réglez l'angle de lecture pour plus de confort. Le contrôleur d'écran prend en charge l'affichage simultané sur l'écran interne et un écran externe.
Contrôleur graphique	Le contrôleur graphique incorpore un accélérateur graphique 3D pour optimiser les performances vidéo et offrir un affichage encore plus stable. Il permet également d'obtenir une résolution de 1200 x 768 sur l'écran interne et de 1600 x 1024 pixels sur un écran externe haute résolution. Le port à accélération graphique complète, d'une vitesse de 2X, dispose d'une bande passante de 2x pour le bus PCI.
Adaptateur secteur	L'adaptateur secteur universel alimente le système et recharge les batteries. Il est livré avec un cordon d'alimentation indépendant. L'adaptateur peut convertir toutes les tensions comprises entre 100 et 240 volts. Cependant, le courant de sortie varie en fonction du modèle d'ordinateur. L'utilisation d'un autre type d'adaptateur risque d'endommager irrémédiablement l'ordinateur. Reportez-vous à la section Adaptateur secteur du chapitre 2, Présentation.
Clavier	Un clavier simple de 86 touches comporte un bloc numérique intégré afin de faciliter l'entrée des données numériques ou le contrôle du curseur et des pages. Il comprend également deux touches propres à Windows. L'une active le menu **Démarrer** et l'autre affiche les menus normalement associés au bouton secondaire de la souris. Le clavier de l'ordinateur est compatible avec les gestionnaires de claviers étendus de 101 ou 102 touches. Reportez-vous au chapitre 5, Le clavier, pour plus de détails.

AccuPoint™ II	Cette petite manette de contrôle, située au centre du clavier, est un moyen de contrôle pratique du curseur, évitant d'encombrer l'espace de travail avec une souris. Deux boutons de défilement programmables permettent de faciliter la lecture de longs documents ou de sites Web.
Lecteur de disque dur	Le Satellite Pro Série 4270 ou 4280 est équipé d'un disque dur intégré de 6,0 Go*, 2,5 pouces pour le stockage permanent des données et des logiciels. Le Satellite Pro Série 4320 est équipé d'un disque dur intégré de 12 Go*, 2,5 pouces pour le stockage permanent des données et des logiciels. D'autres tailles de disque dur pourront être disponibles à une date ultérieure. * Un Go correspond à un milliard d'octets.
Lecteur de disquettes	Un lecteur de disquettes de 3,5 pouces permet d'utiliser des disquettes 1,44 Mo double face, haute densité (2HD) ou 720 Ko double face, double densité (2DD).
Lecteur de CD-ROM	Un lecteur de CD-ROM intégré d'une vitesse maximum de 24x permet de lire des CD de 12 cm (4,72 pouces)ou 8 cm (3,15 pouces) sans adaptateur. L'ordinateur peut être configuré avec un lecteur de CD-ROM ou un lecteur de DVD-ROM. Ce lecteur prend en charge les formats suivants : • Audio CD • Photo CD™ • ISO 9660 • CD-Extra • CDR (lecture seule) • CD-RW (lecture seule)
Lecteur de DVD-ROM (Satellite Pro Série 4320)	Un lecteur de DVD-ROM intégré permet de lire des CD/DVD de 12 cm ou 8 cm sans adaptateur. Ce lecteur utilise la norme RPC2 de contrôle des zones. Les DVD sont lus à une vitesse maximum de 6x et les CD à une vitesse de 24x. L'ordinateur peut être configuré avec un lecteur de CD-ROM ou un lecteur de DVD-ROM. Ce lecteur prend en charge les mêmes formats que le lecteur de CD-ROM ainsi que les formats suivants : • DVD-ROM • DVD-Video

Système audio	Le système audio compatible Sound Blaster Pro™ et Windows Sound System (WSS) ajoute à votre ordinateur des fonctions multimédias. Il incorpore un synthétiseur avec table d'ondes de 64 canaux et permet l'accélération matérielle des applications audio avancées, ce qui inclut les jeux en 3D, les films sur DVD et les communications Internet. Le système audio comprend des haut-parleurs stéréo, un bouton de réglage du volume et des prises jack casque et microphone.
Prise microphone	Permet de connecter un microphone.
Prise casque	Permet de connecter un casque stéréo.
Port parallèle	Un port d'interface parallèle compatible Centronics® permet de connecter une imprimante parallèle ou tout autre périphérique parallèle. Ce port est compatible avec la norme ECP.
Port série	Un port série standard, 9 broches permet de connecter des périphériques série tels qu'une imprimante série, une souris, un lecteur de codes barre ou un scanner (OCR). Ce port gère le protocole universel de transmission et réception asynchrone 16550 (UART) pour le transfert de données à grande vitesse.
Port écran externe	Le connecteur femelle, 15 broches, asymétrique permet de connecter un écran vidéo externe, reconnu automatiquement. Ce connecteur gère les fonctions compatibles DDC VESA 2B.
Port USB	Le port série universel permet de connecter en chaîne plusieurs périphériques USB au port de l'ordinateur. Par exemple, vous pouvez connecter un module USB à l'ordinateur puis un clavier à ce module et enfin une souris au clavier. Utilisez les pilotes USB livrés avec les périphériques USB externes. Si votre système d'exploitation ne gère pas la norme USB, vous pouvez cependant utiliser votre clavier et votre souris USB en attribuant à l'option **`USB Legacy`** (Emulation USB) de TSETUP la valeur **`Enabled`** (Activée). Reportez-vous au Chapitre 7, Configuration du système et sécurité, pour plus de détails.
Port clavier/ souris PS/2™	Ce port permet de connecter une souris ou un clavier PS/2.

Connecteurs carte PC	Un connecteur de carte PC (PCMCIA) peut accueillir deux cartes de 5 mm (Type II) ou une carte de 10,5 mm (Type III). Ces connecteurs gèrent les cartes PC 16 bits et CardBus (32 bits). Pour plus de détails, reportez-vous à la section Cartes PC du chapitre 8, Périphériques optionnels.
Sortie vidéo	Cette prise vidéo RCA permet de transférer des données NTSC ou PAL vers des périphériques externes.
Connecteur d'extension mémoire	Deux connecteurs sont disponibles pour installer des modules mémoire de 32, 64, 128 ou ou 128 Mo.
Modem	Le modem interne permet d'échanger des données et des télécopies, et prend en charge les normes V.90 et K56 flex. Il fonctionne à 56 000 bps (maximum) pour les transferts de données et à 14 400 bps (maximum) pour les télécopies. La vitesse du transfert des données et des télécopies dépend de la qualité de la ligne téléphonique (RTC). Une prise RJ-11 permet de connecter le modem à une prise téléphonique.
Port infrarouge	Un port infrarouge situé à l'arrière de l'ordinateur permet d'utiliser les périphériques compatibles IrDA (Infrared Data Association). Il prend en charge les communications sans câble FIR (Fast InfraRed) de 4 Mbps avec les périphériques externes compatibles IrDA 1.1.
Plug & Play	Lorsque vous connectez un périphérique externe à l'ordinateur, la fonction Plug and Play permet au système de reconnaître la connexion et d'effectuer automatiquement les corrections nécessaires. Cette fonction n'est disponible qu'avec Windows 98/95.

Fonctions spéciales

Les fonctions suivantes sont soit des fonctions propres aux ordinateurs Toshiba soit des fonctions évoluées qui simplifient leur utilisation.

Touches d'accès direct	Combinaisons de touches permettant de modifier rapidement la configuration du système, d'activer votre navigateur Internet et de contrôler le lecteur de CD, directement à partir du clavier.
Ecran hors tension	Cette fonction met l'écran interne automatiquement hors tension lorsque le clavier est resté inactif pendant un certain temps. L'alimentation est rétablie dès qu'une touche est utilisée. Si vous utilisez Windows 95, spécifiez le délai avec l'option *Désactivation de l'écran* située dans l'onglet Modes économiques de l'utilitaire Economie. Sous Windows 98, utilisez l'option *Désactivation du moniteur*, dans l'onglet Mode d'économie de l'énergie de l'utilitaire Economie.
Disques durs hors tension	Cette fonction permet d'interrompre l'alimentation du disque dur lorsque ce dernier n'a pas été activé pendant une période spécifiée. L'alimentation est rétablie dès qu'une demande d'accès est émise. Si vous utilisez Windows 95, spécifiez le délai avec l'option *Désactivation du disque dur* située dans l'onglet Modes économiques de l'utilitaire Economie. Sous Windows 98, utilisez l'option *Désactivation du disque dur*, dans l'onglet Mode d'économie de l'énergie de l'utilitaire Economie.
Mise hors tension automatique du système	Cette fonction permet d'interrompre automatiquement l'alimentation du système après un délai d'inactivité spécifié. Si vous utilisez Windows 95, spécifiez le délai avec l'option *Système* située dans l'onglet Modes économiques de l'utilitaire Economie. Sous Windows 98, utilisez l'option *Mise en veille du système*, dans l'onglet Mode d'économie de l'énergie de l'utilitaire Economie.

Bloc numérique	Les caractères gris clair sur fond gris composent le bloc numérique intégré. Ce dernier permet d'utiliser le clavier pour les opérations de frappe ou de contrôle du curseur.
Alimentation évoluée	Un microprocesseur a été installé au niveau du système d'alimentation pour mesurer la charge de la batterie. Il permet également de protéger les composants électroniques contre les conditions anormales telles que les surtensions en provenance d'un adaptateur secteur.
Mode d'économie de la batterie	Cette fonction permet d'économiser la batterie. Si vous utilisez Windows 95, spécifiez le mode d'économie d'énergie dans la fenêtre Mo*des économiques* de l'utilitaire Economie. Sous Windows 98, spécifiez le Mode d'économie de l'énergie en sélectionnant l'élément *Alimentation par batteries* la fenêtre Mode d'économie de l'énergie de l'utilitaire Economie.
Mot de passe	Il existe deux niveaux de sécurité par mot de passe : responsable et utilisateur. Cette fonction permet d'éviter toute utilisation indésirable de votre ordinateur.
Sécurité instantanée	Une combinaison de touches permet d'effacer le contenu de l'écran et de désactiver l'ordinateur pour protéger votre ordinateur instantanément.
Mise sous/hors tension avec l'écran	Cette fonction permet de mettre l'ordinateur hors tension dès que l'écran est fermé ou de le mettre de nouveau sous tension lors de l'ouverture de ce dernier. Si vous utilisez Windows 95, spécifiez le délai avec l'option *Système* située dans l'onglet Modes économiques de l'utilitaire Economie. Sous Windows 98, utilisez l'option *Lorsque je ferme l'écran*, dans l'onglet Mode d'alimentation du système de l'utilitaire Economie.
Mise en veille en cas d'épuisement de la batterie	Lorsque la charge de la batterie devient insuffisante, le système active le mode Veille prolongée, puis se met hors tension.

Mise sous tension automatique	Cette fonction permet d'activer automatiquement l'ordinateur. Elle est particulièrement utile lorsque vous attendez une communication et ne pouvez pas être présent. Si vous utilisez Windows 95, spécifiez le délai dans la fenêtre *Mise sous tension automatique* de l'utilitaire Economie. Sous Windows 98, utilisez le *Planificateur de tâches*.
Indicateur d'appel	Cette option permet de mettre l'ordinateur sous tension lors de la réception d'un appel en provenance d'un modem distant, mais ne fonctionne que dans certains pays. Lorsque le modem interne (ou un modem externe connecté au port série de l'ordinateur) reçoit un appel, il transmet un signal à l'ordinateur. Cette fonction est compatible avec une carte PC modem sous Windows 98. Elle n'est cependant disponible qu'en mode Reprise (Veille ou Interrompre).
Refroidissement	Pour protéger l'ordinateur contre les surchauffes, l'unité centrale a été équipée d'un détecteur de surchauffe. Si la température de l'ordinateur dépasse un certain niveau, le ventilateur est activé ou la cadence de traitement est réduite. Pour sélectionner l'un des trois paramètres de contrôle de la température sous Windows 95, utilisez l'onglet Système de la fenêtre Modes économiques de l'utilitaire Economie. Sous Windows 98, utilisez l'option Ventilateur de la fenêtre Modes économiques. • Performances maximum (Windows 95) Auto 1 (Windows 98) — Active le ventilateur, puis réduit la cadence du processeur si nécessaire. • Performances (Windows 95) Auto 1 (Windows 98) — Active le ventilateur *et* ralentit la cadence du processeur. • Optimisation de la batterie (Windows 95) Auto 1 (Windows 98) — Réduit la vitesse de l'UC avant d'activer le ventilateur.

Veille prolongée	Cette fonction permet de mettre l'ordinateur hors tension sans fermer les logiciels. Le contenu de la mémoire principale est enregistré sur le disque dur. Lorsque vous rétablissez l'alimentation, vous pouvez reprendre votre travail là où vous l'aviez laissé.

Le mode Veille prolongée ne peut pas être activé dans les cas suivants :

Vous utilisez DriveSpace sur le lecteur C ou tout autre utilitaire de compression.

Si vous utilisé le convertisseur de lecteurs de Windows 98 pour convertir les fichiers au format FAT 32.

Reprise (Veille, Interrompre)	Si vous devez interrompre votre travail, vous pouvez mettre l'ordinateur hors tension sans fermer vos logiciels. Les données sont conservées dans la mémoire principale de l'ordinateur. Lorsque vous remettez l'ordinateur sous tension, vous pouvez reprendre votre travail là où vous l'aviez interrompu.

Le mode **`Reprise`** *est appelé* **`Interrompre/Reprise`** *sous Windows 95 et* **`Veille`** *sous Windows 98. La fonction reste cependant identique.*

Ne retirez pas la batterie lorsque l'ordinateur est en mode Reprise. Les données en mémoire vive sont alors perdues.

Utilitaires

Cette section énumère les utilitaires installés en usine et indique comment y accéder. Pour plus de détails, reportez-vous au manuel en ligne de ces utilitaires ou à leur fichier d'aide et/ou Lisez-moi.

Utilitaire Economie	Pour activer le programme d'économie d'énergie, ouvrez le Panneau de configuration, double-cliquez sur l'icône Economie.
Hardware Setup	Ce programme permet de personnaliser la configuration matérielle de votre ordinateur afin de mieux tenir compte de vos méthodes de travail et des périphériques utilisés. Pour y accéder, cliquez sur le bouton **Démarrer** de Windows, pointez sur Paramètres, puis cliquez sur **Panneau de configuration**. Dans le **Panneau de configuration**, double-cliquez sur l'icône **Toshiba Hardware Setup**.
TSETUP	Un menu simple d'emploi vous permet de personnaliser la configuration de votre ordinateur sous MS-DOS selon votre façon de travailler et les périphériques utilisés. Reportez-vous au chapitre 7, Configuration du système et sécurité.
Lecteur vidéo DVD (modèles équipés d'un lecteur de DVD uniquement)	Ce programme permet de lire les vidéos enregistrées sur des DVD. Il dispose d'une interface utilisateur et de fonctions simulant un lecteur de DVD classique. Pour démarrer le lecteur de DVD, cliquez sur **Démarrer**, pointez sur **Programmes**, pointez sur **Mediamatics DVD Express**, puis cliquez sur **Mediamatics DVD Player**.

Options

Vous pouvez ajouter un certain nombre d'options pour rendre votre ordinateur encore plus puissant et convivial. Les options suivantes sont disponibles :

Extensions mémoire	Un module de 32, 64, ou 128 Mo peut être installé dans l'ordinateur.
Batterie	Vous pouvez acheter une batterie supplémentaire auprès de votre revendeur Toshiba. Utilisez-la en tant que rechange pour accroître l'autonomie de votre ordinateur.
Adaptateur secteur	Si vous utilisez régulièrement votre ordinateur à plusieurs endroits, il peut être pratique de disposer d'adaptateurs secteur supplémentaires sur ces sites afin de ne pas avoir à les transporter.
Chargeur de batterie	Le chargeur de batterie vous permet de charger des batteries supplémentaires en dehors de l'ordinateur.
Station PCMCIA III	La Station PCMCIA III dispose des mêmes ports que votre ordinateur et permet d'y ajouter un port MIDI/manette de jeux, une prise de sortie de ligne et des ports distincts pour un clavier et une souris PS/2. Elle dispose également de deux ports USB et de deux emplacements pour carte PC pouvant accueillir une carte de 5 mm (Type II) ou une carte de 10,5 mm (Type III). La Station PCMCIA III nécessite un module de connexion.
Station PCMCIA IV	La Station PCMCIA III dispose des mêmes ports que votre ordinateur et permet d'y ajouter des prises d'entrée et de sortie de ligne, des ports distincts pour un clavier et une souris PS/2, deux ports USB et un emplacement pour carte PC (type III) pouvant être utilisé en conjonction avec les emplacements de l'ordinateur.
Module de connexion	Connectez l'ordinateur au module (vendu séparément) avant de connecter la Station PCMCIA III.

Duplicateur de ports	Le duplicateur de ports dispose des mêmes ports que votre ordinateur et permet d'y ajouter un port MIDI/manette de jeux, des prises de sortie et d'entrée de ligne, et des ports distincts pour un clavier et une souris PS/2. Il dispose également de deux ports USB.
Jeux de capuchons	Vous pouvez adapter votre clavier aux différentes configurations internationales grâce aux capuchons de touches.
Prise de sécurité	Cette prise permet d'attacher un câble de sécurité à l'ordinateur afin de décourager les vols.

Chapitre 2

Présentation

Le présent Chapitre présente les différents composants de votre ordinateur. Familiarisez-vous avec ces derniers avant de l'utiliser.

Vue avant (écran fermé)

L'illustration présente la partie avant de l'ordinateur avec l'écran fermé.

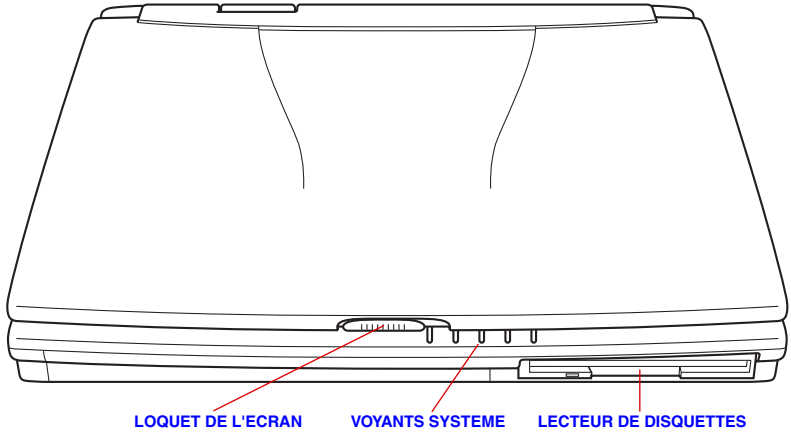

Vue avant de l'ordinateur, écran fermé

Lecteur de disquettes	Ce lecteur permet d'utiliser des disquettes 1,44 Mo double face, haute densité (2HD) ou 720 Ko double face, double densité (2DD).
Voyants système	Les voyants système permettent de connaître l'état de l'adaptateur, de la batterie, du disque dur intégré et du lecteur de disquettes ou de CD-ROM. Vous trouverez plus de détails plus bas dans ce chapitre.
Loquet de l'écran	Ce loquet maintient le panneau de l'écran en position fermée. Faites glisser le loquet pour ouvrir l'écran.

Vue de gauche

L'illustration présente le côté gauche de l'ordinateur.

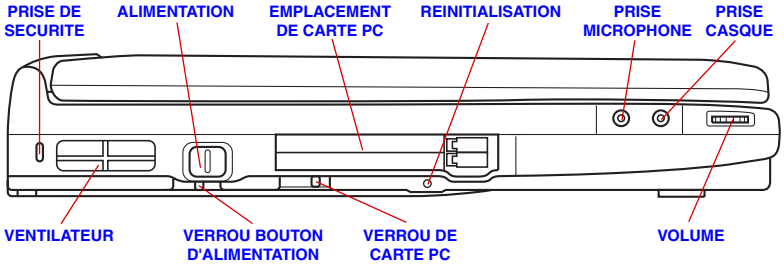

Ordinateur vu de gauche

	Alimentation	Ce bouton permet de mettre l'ordinateur sous tension et hors tension.
	Verrou du bouton d'alimentation	Ce verrou protège l'ordinateur contre les mises sous ou hors tension accidentelles.
	Emplacement de carte PC	Un emplacement de cartes PC permet d'installer deux cartes PC 5 mm (Type II) ou une carte PC de 10,5 mm (Type III). Vous pouvez installer n'importe quelle carte PC standard : carte SCSI, carte Ethernet ou carte de mémoire flash.

Veillez à protéger l'emplacement de carte PC. Une épingle ou un objet similaire risque d'endommager les circuits de l'ordinateur.

	Verrou de carte PC	Ce verrou empêche le retrait d'une carte PC.
	Prise de sécurité	Un câble de sécurité peut être attaché à cette prise. Ce câble (en option) peut ensuite être attaché à un bureau ou tout autre objet volumineux pour prévenir les vols.
	Contrôle du volume	Utilisez cette molette pour régler le volume des haut-parleurs stéréo.

Prise jack casque	Une prise jack de 3,5 mm permet de connecter un casque stéréo (16 ohms minimum) ou un autre périphérique de sortie audio. Lorsque vous connectez un casque, les haut-parleurs sont automatiquement désactivés.
Prise jack micro	Une prise jack de 3,5 mm permet de connecter un micro ou un autre périphérique d'entrée audio.
Bouton de réinitialisation	Ce bouton permet de redémarrer l'ordinateur lorsqu'il ne répond plus aux commandes entrées au clavier. Appuyez sur le bouton avec un objet fin tel que la pointe d'un stylo à bille. Le système redémarre en supprimant toutes les données stockées en mémoire et en ignorant la fonction Reprise. Reportez-vous au Chapitre 6, Alimentation et modes de mise sous tension, pour plus de détails sur ce bouton et le mode Reprise.

N'utilisez pas de crayon à mine de plomb pour appuyer sur ce bouton. Sinon, la mine risque de se casser à l'intérieur de l'ordinateur et d'endommager les composants internes.

Ventilateur	Un ventilateur empêche l'unité centrale de surchauffer.

Veillez à ne pas obstruer les fentes d'aération. Veillez également à ne pas y introduire d'objets. Une épingle ou un objet similaire risque d'endommager les circuits de l'ordinateur.

Vue de droite

L'illustration présente le côté droit de l'ordinateur.

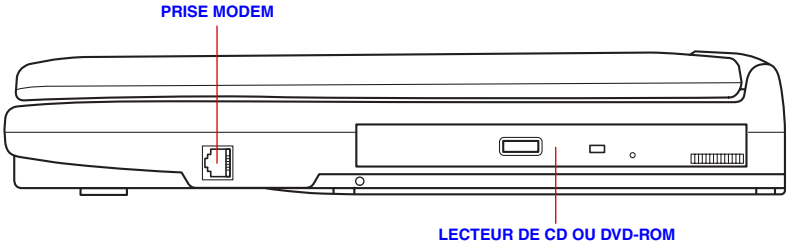

Ordinateur vu de droite

Lecteur de CD-ROM	Un lecteur de CD-ROM intégré, d'une vitesse maximum de 24x permet de lire des CD de 12 cm ou 8 cm sans adaptateur. L'ordinateur peut être configuré avec un lecteur de CD-ROM ou un lecteur de DVD-ROM. Voir le Chapitre 4, Concepts de base, pour plus de détails sur l'utilisation du lecteur et l'entretien des CD.
Lecteur de DVD-ROM (Satellite Pro Série 4320)	Un lecteur de DVD-ROM intégré permet de lire des CD/DVD de 12 cm ou 8 cm sans adaptateur. Ce lecteur utilise la norme RPC2 de contrôle des zones. L'ordinateur peut être configuré avec un lecteur de CD-ROM ou un lecteur de DVD-ROM. Voir le Chapitre 4, Concepts de base, pour plus de détails sur l'utilisation du lecteur et l'entretien des DVD.
Prise RJ11	Une prise RJ-11 permet d'utiliser un câble modulaire pour connecter le modem directement à une ligne téléphonique. Le modem n'est pas disponible dans certains pays.

En cas d'orage, débranchez le câble du modem de la prise téléphonique.

Ne connectez pas le câble du modem à une ligne téléphonique numérique. Sinon, le modem risque d'être endommagé.

Vue arrière

L'illustration suivante présente la partie arrière de l'ordinateur.

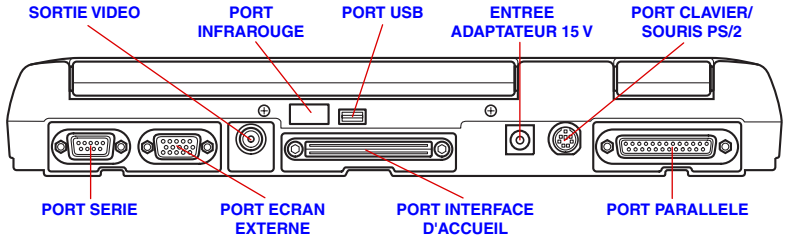

Ordinateur vu de derrière

C N 15V	**Entrée adaptateur (15 V)**	Connectez l'extrémité courant continu de l'adaptateur secteur à cette prise. Utilisez uniquement l'adaptateur secteur livré avec votre ordinateur. L'utilisation d'un autre type d'adaptateur risque d'endommager l'ordinateur.
	Port écran externe	Ce port à 15 broches permet de connecter un écran externe.
	Port série	Utilisez ce port à 9 broches pour connecter un périphérique série tel qu'un modem externe, une souris ou une imprimante série.
	Port parallèle	Utilisez ce port à 25 broches compatible Centronics pour connecter une imprimante ou tout autre périphérique parallèle. Ce port est compatible avec la norme ECP (Extended Capabilities Port - Port à capacités étendues).
/	**Port souris/clavier PS/2**	Connectez une souris ou un clavier externe compatible PS/2 à ce port. L'ordinateur détecte automatiquement le type de périphérique connecté lors du démarrage.
	Port infrarouge	Ce port infrarouge est compatible avec les normes FIR de l'IrDA. Il permet des transferts de données à 4 Mbps avec des périphériques externes compatibles IrDA 1.1.
	Port série universel (USB)	Le port USB, protégé par un capot en plastique, permet la connexion en chaîne de plusieurs périphériques compatibles USB à l'ordinateur. Par exemple, vous pouvez connecter un concentrateur USB à l'ordinateur puis un clavier à ce concentrateur et enfin une souris au clavier.

	Port de l'interface d'accueil	Ce port permet de connecter une Station PCMCIA III/IV ou un duplicateur de ports en option comme indiqué dans la section Options du Chapitre 1, Introduction. Il est protégé par un capot en caoutchouc.
	Sortie vidéo	Branchez un connecteur vidéo RCA dans cette prise pour les sorties NTSC ou PAL.

Ordinateur vu de dessous

L'illustration présente l'ordinateur vu de dessous. Assurez-vous que l'écran est fermé avant de retourner votre ordinateur.

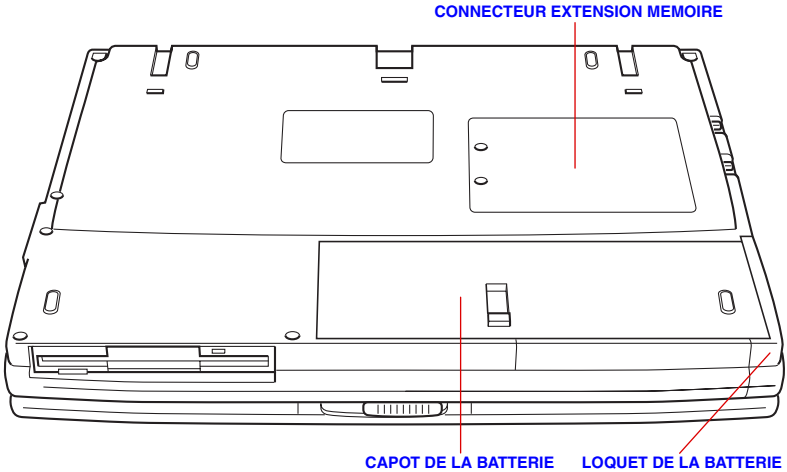

Ordinateur vu de dessous

	Capot de la batterie	Ce capot protège la batterie principale qui alimente l'ordinateur lorsque l'adaptateur secteur n'est pas connecté. Pour plus d'informations sur les voyants et l'utilisation de la batterie, reportez-vous au Chapitre 6, Alimentation et modes de mise sous tension.
	Loquet de la batterie	Faites glisser ce loquet pour pouvoir enlever la batterie.
	Connecteurs d'extensions mémoire	Installez des modules mémoire de 32, 64 ou 128 Mo dans ces connecteurs pour augmenter la mémoire de votre ordinateur. Reportez-vous à la section Extensions mémoire du Chapitre 8, Périphériques optionnels.

Vue avant (écran ouvert)

L'illustration suivante présente la partie avant de l'ordinateur, écran ouvert. Pour ouvrir l'écran, faites glisser son loquet (situé sur la partie avant de l'écran), puis soulevez. Choisissez l'angle qui vous convient le mieux.

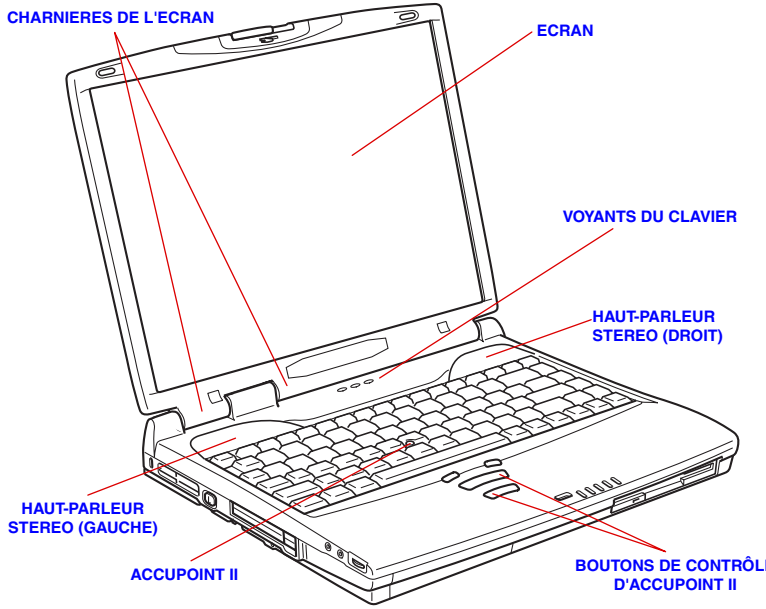

Vue avant avec l'écran ouvert

Ecran	L'écran LCD (Liquid Crystal Display - Ecran à cristaux liquides) permet d'afficher le texte et les graphiques de façon particulièrement nette. L'écran de l'ordinateur peut afficher 1024 x 768 pixels ou points. Reportez-vous à l'Annexe E. Lorsque l'ordinateur fonctionne sur secteur, l'image peut sembler plus lumineuse que lorsqu'il fonctionne sur batterie. La luminosité inférieure a pour but de prolonger l'autonomie de la batterie.
Charnières de l'écran	Ces charnières permettent de régler l'inclinaison de l'écran.
Voyants du clavier	Les voyants relatifs au clavier permettent de savoir si les touches sont verrouillées en majuscules, en mode curseur ou en mode numérique. Vous trouverez plus de détails plus bas dans ce chapitre.

Haut-parleurs stéréo	Les haut-parleurs retransmettent les sons générés par votre ordinateur, tels que les alarmes de batterie faible par exemple.
AccuPoint™ II	Un périphérique de pointage situé au centre du clavier est utilisé pour contrôler les mouvements du pointeur à l'écran. Reportez-vous à Utilisation d'AccuPoint™ II dans le Chapitre 4, Concepts de base.
Boutons de contrôle d'AccuPoint™ II	Situés au-dessous du clavier, les boutons de contrôle permettent de choisir des commandes dans des menus ou de manipuler du texte et des images avec le pointeur.

Voyants

Les illustrations suivantes présentent les différents voyants en fonction de leur signification.

Voyants relatifs au clavier

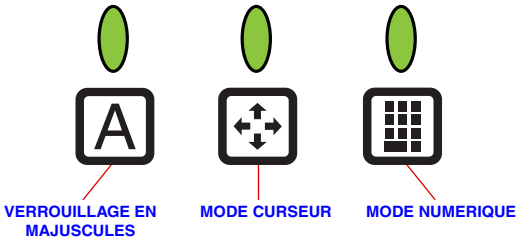

Voyants relatifs au clavier

A	**Verr Num**	Ce voyant est vert lorsque les touches alphabétiques sont verrouillées en majuscules.
	Mode curseur	Lorsque le voyant **mode curseur** est vert, vous pouvez utiliser le bloc numérique (touches avec caractères en gris clair) pour contrôler le curseur. Reportez-vous à la section Bloc numérique intégré du Chapitre 5, Le clavier.
	Mode numérique	Lorsque le voyant **mode numérique** est vert, vous pouvez utiliser le bloc numérique (touches avec caractères en gris clair) pour entrer des chiffres. Reportez-vous à la section Bloc numérique intégré du Chapitre 5, Le clavier.

Voyants système

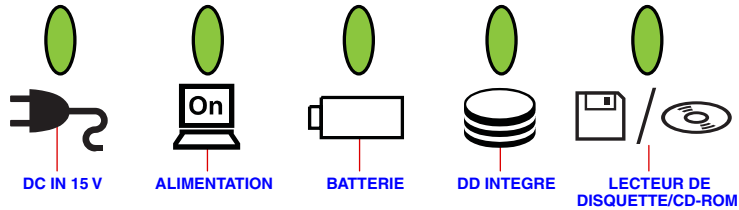

Voyants système

	Entrée adaptateur (15 V)	Ce voyant est vert lorsque l'ordinateur est alimenté par l'adaptateur secteur. Ce voyant devient orange clignotant si la tension de sortie de l'adaptateur est anormale ou en cas de dysfonctionnement.
On	**Alimentation**	Ce voyant est vert lorsque l'ordinateur est sous tension. Si vous mettez l'ordinateur hors tension en mode Reprise (Veille), ce voyant devient orange clignotant (allumé une seconde sur deux) pendant l'arrêt de l'ordinateur.

Le mode **`Reprise`** *est appelé* **`Interrompre/Reprise`** *sous Windows 95 et* **`Veille`** *sous Windows 98. La fonction reste cependant identique.*

	Batterie	Ce voyant indique le niveau de charge de la batterie. Vert correspond à pleine charge, orange à chargement en cours et orange clignotant à charge faible. Reportez-vous au Chapitre 6, Alimentation et modes de mise sous tension pour plus d'informations.
	DD intégré	Ce voyant est vert lorsque l'ordinateur accède au disque dur.
	Lecteur de disquettes/CD/ DVD-ROM	Ce voyant est vert lorsque l'ordinateur utilise une disquette ou un CD.

Lecteurs

Cette section décrit les lecteurs de disquettes 3 ½ pouces et de CD/DVD-ROM.

Lecteur de disquettes 3,5 pouces

Lecteur de disquettes

Le lecteur de disquettes 3,5 pouces permet d'utiliser des disquettes double densité (720 Ko) ou haute densité (1,44 Mo) pour le transfert et le stockage des données.

Témoin d'activité	Ce voyant est allumé lorsqu'une disquette est utilisée par l'ordinateur.
Fente pour disquette	Insérez la disquette dans cette fente.
Bouton d'éjection	Lorsqu'une disquette est insérée dans le lecteur, le bouton d'éjection ressort. Pour retirer une disquette, appuyez sur le bouton d'éjection.

Vérifiez le témoin d'activité lorsque vous utilisez le Lecteur de disquettes. N'appuyez pas sur le bouton d'éjection ou ne mettez pas l'ordinateur hors tension lorsque ce voyant est allumé. Sinon, vous risquez de perdre des données et d'endommager la disquette et le lecteur.

Lecteur de DVD-ROM (Satellite Pro Série 4320)

Un lecteur de DVD-ROM intégré permet de lire des CD/DVD de 12 cm ou 8 cm sans adaptateur. Ce lecteur utilise la norme RPC2 de contrôle des zones. L'ordinateur peut être configuré avec un lecteur de CD-ROM ou un lecteur de DVD-ROM.

La vitesse de lecture est plus lente au centre qu'à la périphérie du disque. Les vitesses de lecture minimum (centre) et maximum (extérieur) des DVD et des CD sont :

DVD	*2,5 (centre)*	*6 (périphérie)*
CD	*10,3 (centre)*	*24 (périphérie)*

Ce lecteur prend en charge les formats suivants :

- DVD-ROM
- Audio CD
- Photo CD
- ISO 9660
- DVD-Video
- CD-EXTRA
- CD-R (lecture seule)
- CD-RW (lecture seule)

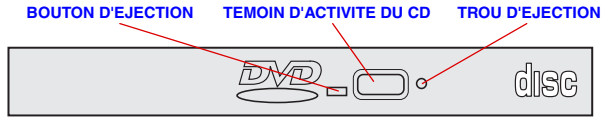

Lecteur de DVD-ROM

Bouton d'éjection	Appuyez sur le bouton d'éjection pour entrouvrir le tiroir.
Trou d'éjection	Trou d'éjection Insérez un objet fin pour ouvrir le tiroir lorsque l'ordinateur est hors tension.
Témoin d'activité (DVD)	Ce voyant est allumé lorsqu'un DVD est utilisé par l'ordinateur.

Vérifiez le témoin d'activité lorsque vous utilisez le lecteur de DVD-ROM. N'appuyez pas sur le bouton d'éjection, ne déconnectez pas le lecteur ou ne mettez pas l'ordinateur hors tension lorsque ce voyant est allumé. Sinon, vous risquez d'endommager le CD/DVD ou le lecteur.

Codes régionaux

Les lecteurs de DVD et leurs supports sont fabriqués en fonction des normes de six régions de vente. Lorsque vous achetez un support DVD, assurez-vous que ce dernier est compatible avec votre lecteur.

Code	Région
1	Canada, Etats-Unis
2	Japon, Europe, Afrique du Sud, Moyen-Orient
3	Asie du Sud-Est, Asie du Sud
4	Australie, Nouvelle-Zélande, Iles du Pacifique, Amérique Centrale, Amérique du Sud, Caraïbes
5	Russie, Sous-continent Indien, Afrique, Corée du Nord, Mongolie
6	Chine

Lecteur de CD-ROM

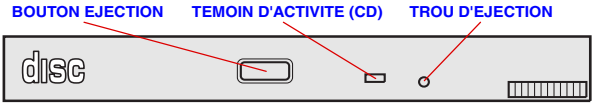

Lecteur de CD-ROM

Un lecteur de CD-ROM intégré d'une vitesse maximum de 24x permet de lire des CD de 12 ou 8 cm sans adaptateur. L'ordinateur peut être configuré avec un lecteur de CD-ROM ou un lecteur de DVD-ROM.

Ce lecteur prend en charge les formats suivants :

- Audio CD
- CD-EXTRA
- Photo CD
- CD-R (lecture seule)
- ISO 9660
- CD-RW (lecture seule)

Bouton d'éjection	Appuyez sur le bouton d'éjection pour entrouvrir le tiroir.
Témoin d'activité	Ce voyant est allumé lorsqu'un CD est utilisé par l'ordinateur.
Trou d'éjection	Insérez un objet fin pour ouvrir le tiroir lorsque l'ordinateur est hors tension.

Vérifiez le témoin d'activité lorsque vous utilisez le lecteur de CD-ROM ou de disquettes. N'appuyez pas sur le bouton d'éjection ou ne mettez pas l'ordinateur hors tension lorsque ce voyant est allumé. Sinon, vous risquez d'endommager le CD ou le lecteur.

Adaptateur secteur

L'adaptateur secteur convertit le courant alternatif en courant continu et permet ainsi de réduire la tension fournie à l'ordinateur. Il tolère toutes les tensions comprises entre 100 et 240 volts, ainsi que toutes les fréquences comprises entre 50 et 60 hertz, ce qui permet d'utiliser cet adaptateur dans presque tous les pays.

Pour recharger la batterie, il suffit de connecter l'adaptateur à une prise et à l'ordinateur. Reportez-vous au Chapitre 6, Alimentation et modes de mise sous tension pour plus d'informations.

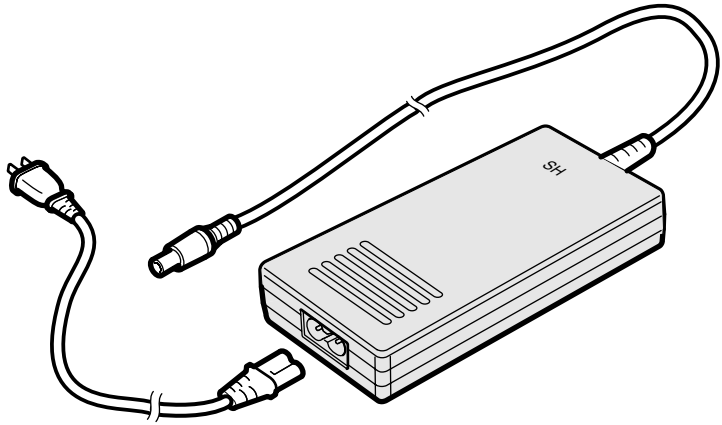

Adaptateur secteur

L'utilisation d'un autre adaptateur risque d'endommager votre ordinateur. Toshiba ne peut pas être tenu pour responsable dans ce cas. L'intensité nominale de l'ordinateur est de 3,0 ampères.

Chapitre 3

Mise en route

Vous trouverez dans ce Chapitre toutes les informations de base permettant de commencer à travailler avec votre ordinateur. Les sujets suivants sont traités :

- Aménagement de votre espace de travail — pour votre santé et votre sécurité ;
- Connexion de l'adaptateur secteur ;
- Ouverture de l'écran ;
- Mise sous tension ;
- Mise hors tension ;
- Redémarrage de l'ordinateur ;
- Restauration des logiciels installés en usine.

Installation

Un environnement de travail confortable est un élément essentiel. En effet, un environnement peu approprié ou encore des habitudes de travail contraignantes peuvent occasionner des douleurs dans les mains, les poignets ou autres articulations. En outre, pour garantir le bon fonctionnement de l'ordinateur, vous devez l'utiliser dans un environnement adéquat. Cette section traite des sujets suivants :

- Conditions générales ;
- Emplacement de l'ordinateur et de ses périphériques ;
- Position assise et posture ;
- Eclairage ;
- Habitudes de travail.

Conditions générales

L'ordinateur a été conçu pour être utilisé dans un environnement qui doit également vous convenir. Lisez les points suivants pour vous aider à mieux aménager votre espace de travail.

- Prévoyez un espace suffisant autour de l'ordinateur afin de permettre une bonne ventilation.
- Branchez le cordon d'alimentation dans une prise qui se trouve à proximité de l'ordinateur et dont l'accès est facile.
- La température de la pièce doit être comprise entre 5 et 35°C et l'humidité relative entre 20 et 80 %.
- Evitez d'installer l'ordinateur dans une pièce sujette à des variations extrêmes de température.
- Tenez l'ordinateur à l'abri de la poussière, de l'humidité et des rayons directs du soleil.
- Eloignez l'ordinateur de toute source de chaleur, telle qu'un radiateur électrique.
- N'utilisez pas l'ordinateur à proximité de liquides ou de produits chimiques corrosifs.
- N'installez pas l'ordinateur à proximité d'objets qui génèrent des champs magnétiques élevés (un haut-parleur par exemple).
- N'utilisez pas l'ordinateur à proximité d'un téléphone mobile.
- Prévoyez un espace de ventilation raisonnable. Ne bloquez pas les sorties d'air du ventilateur.

Emplacement de l'ordinateur

Installez l'ordinateur et ses périphériques dans un endroit sûr et confortable.

- Placez l'ordinateur sur une surface plane à une hauteur et une distance adéquates. L'écran doit se trouver au-dessous du niveau des yeux afin d'éviter toute fatigue oculaire.
- Placez l'ordinateur devant vous lorsque vous travaillez et prévoyez un espace sur le bureau suffisant pour manipuler les autres périphériques.
- Laissez de l'espace derrière l'ordinateur pour pouvoir régler l'inclinaison de l'écran. Inclinez-le de façon à éviter les reflets et à optimiser sa lisibilité.
- Si vous utilisez un support-copies, placez-le à la même distance et à la même hauteur que l'ordinateur.

Position assise et posture

Vous pouvez diminuer les tensions physiques en réglant la hauteur de votre chaise par rapport à l'ordinateur et au clavier, ce qui vous assurera une position assise adéquate. Tenez compte des conseils suivants.

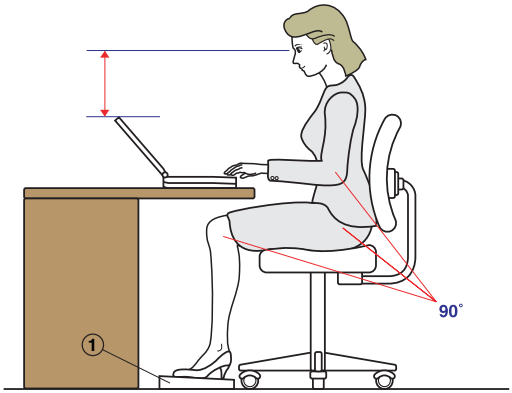

Position de travail et emplacement de l'ordinateur

- Réglez la hauteur de votre chaise de façon à ce que le clavier se trouve au niveau de vos coudes ou légèrement au-dessous. Vous devez pouvoir entrer des données au clavier tout en relâchant vos épaules.
- Vos genoux doivent être légèrement au-dessus de vos hanches. Au besoin, utilisez un repose pied (reportez-vous à la note « 1 » dans l'illustration) pour élever le niveau de vos genoux et réduire ainsi toute tension à l'arrière des cuisses.
- Réglez le dossier de votre chaise afin qu'il soutienne la partie inférieure de votre colonne vertébrale.
- Tenez-vous droit : les genoux, les hanches et les coudes doivent former un angle de 90 degrés environ pendant que vous travaillez. Evitez de vous pencher vers l'avant ou vers l'arrière de manière excessive.

Eclairage

Un éclairage convenable améliore la lisibilité de l'écran et réduit les efforts visuels.

- Placez l'ordinateur de façon à éviter les reflets. Protégez-vous de la lumière du jour à l'aide de vitres teintées, de stores, etc.
- Evitez de placer l'ordinateur en face d'une source de lumière qui pourrait vous éblouir.
- Utilisez de préférence un éclairage doux et indirect. Utilisez une lampe pour éclairer vos documents ou votre bureau. Veillez à ce qu'elle ne se reflète pas sur l'écran et qu'elle ne vous éblouisse pas.

Habitudes de travail

Il est recommandé de varier vos activités afin d'éviter les douleurs ou les problèmes dus à une tension accrue pendant vos sessions de travail. Si possible, essayez de prévoir plusieurs tâches à effectuer au cours de votre journée de travail. Si vous devez utiliser l'ordinateur pendant une période prolongée, interrompez votre travail à intervalles réguliers afin d'accroître votre efficacité en réduisant toute tension.

- Adoptez une position assise confortable. Les conseils donnés précédemment sur la position de votre chaise et de votre équipement vous permettront de réduire la tension exercée sur vos épaules, votre cou et votre dos.
- Changez régulièrement de position.
- Au cours de longues sessions de travail, levez-vous, étirez-vous ou faites quelques exercices.
- Etirez vos poignets et vos mains à plusieurs reprises au cours de la journée.
- Eloignez votre regard de l'écran et fixez un objet distant pendant quelques secondes, 30 secondes tous les quarts d'heure, par exemple.
- Préférez de courtes pauses à intervalles réguliers à de longues interruptions moins fréquentes dans la journée, deux à trois minutes toutes les demi-heures par exemple.
- N'hésitez pas à faire examiner régulièrement votre vue et à consulter un ophtalmologue en cas de symptômes de tension oculaire.

Vous pouvez consulter de nombreux ouvrages traitant de l'ergonomie et des douleurs dues à la tension ou au stress. Pour plus de détails sur ces sujets ou sur les exercices susceptibles de soulager vos mains et poignets, consultez votre libraire. Reportez-vous également au *Manuel des instructions de sécurité* accompagnant votre ordinateur.

Connexion de l’adaptateur secteur

Connectez l’adaptateur secteur pour recharger la batterie ou pour alimenter l’ordinateur directement à partir du secteur. Vous pouvez ainsi commencer à travailler rapidement, sans devoir attendre la fin du chargement de la batterie.

L’adaptateur secteur peut gérer toutes les tensions comprises entre 100 et 240 volts, et les fréquences comprises entre 50 et 60 hertz. Pour plus d’informations sur le chargement de la batterie, reportez-vous au Chapitre 6, Alimentation et modes de mise sous tension.

L’utilisation d’un autre adaptateur risque d’endommager votre ordinateur. Toshiba ne peut pas être tenu pour responsable dans ce cas. L’intensité nominale de l’ordinateur est de 3,0 ampères.

1. Connectez le cordon d’alimentation à l’adaptateur.

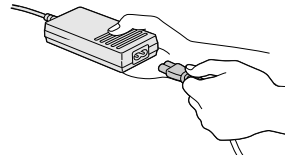

Connexion du cordon d’alimentation à l’adaptateur

2. Connectez la prise de sortie en courant continu de l’adaptateur à la prise **Entrée adaptateur** située à l’arrière de l’ordinateur.

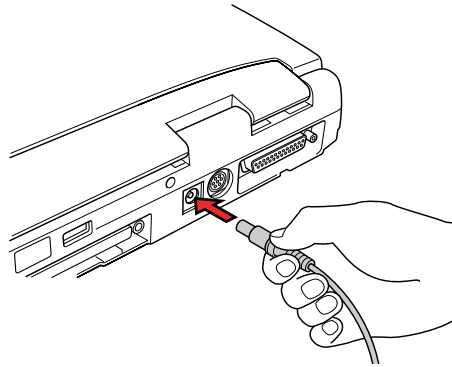

Connexion de l’adaptateur à l’ordinateur

3. Branchez le cordon d’alimentation sur une prise murale. Les voyants **Batterie** et **Entrée adaptateur** situés à l’avant de l’ordinateur sont allumés.

Ouverture de l’écran

Réglez la position de l’écran pour obtenir un affichage net.

1. Faites glisser le loquet de l’écran, situé à l’avant de l’ordinateur, vers la droite.

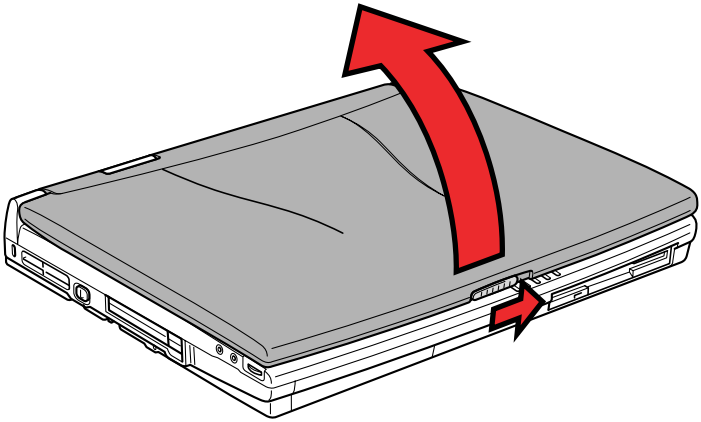

Ouverture de l’écran

2. Relevez l’écran et réglez l’angle de lecture.

L’écran de votre ordinateur est fragile. Evitez de l’ouvrir ou de le fermer brutalement.

Mise sous tension

Cette section indique comment mettre l’ordinateur sous tension.

1. Assurez-vous que le lecteur de disquettes est vide. Si une disquette est présente dans le lecteur, appuyez sur le bouton d’éjection pour la retirer.
2. Faites glisser le verrou du bouton d’alimentation vers la gauche.
3. Appuyez sur le bouton d’alimentation et maintenez-le enfoncé pendant deux ou trois secondes.

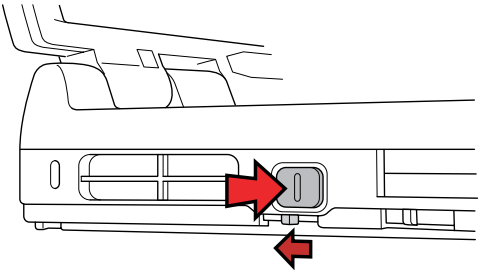

Mise sous tension

Mise hors tension

Lorsque vous avez terminé votre travail, suivez les instructions ci-dessous pour mettre votre ordinateur hors tension.

1. Si vous avez entré des données, enregistrez-les sur le disque dur ou une disquette.
2. Assurez-vous que toute activité a cessé puis retirez la disquette ou le CD/DVD.

Assurez-vous que les voyants **Disque dur intégré** *et* **Lecteur de disquettes/CD/DVD-ROM** *sont éteints. Si vous mettez l'ordinateur hors tension lors d'un accès au disque, vous risquez de perdre des données ou d'endommager le disque.*

3. Si vous utilisez Windows 95, cliquez sur **Démarrer,** puis cliquez sur **`Arrêter`** ou **`Interrompre`**.

   Sous Windows 98, cliquez sur **Démarrer,** puis cliquez sur **`Arrêter`**. Dans la fenêtre **`Arrêt de Windows`** sélectionnez **`Arrêter`** ou **`Mettre en veille`**.

   L'option **`Mettre en veille`** permet de fermer toutes les applications. Les fonctions **`Interrompre`** et **`Mettre en veille`** enregistrent votre environnement de travail de façon à pouvoir le restituer lors de la remise sous tension.

Il est fortement recommandé d'utiliser le menu **`Arrêter`** *de Windows avant d'appuyer sur le bouton d'alimentation. Cependant, si vous utilisez Windows 95, activez le service Toshiba de mise hors tension de façon à bénéficier d'un arrêt sécurisé, même si vous appuyez accidentellement sur le bouton d'alimentation.*

4. Mettez les périphériques hors tension.

Ne remettez pas l'ordinateur ou ses périphériques immédiatement sous tension. Attendez un instant afin que les condensateurs aient le temps de se décharger.

Redémarrage de l'ordinateur

Sous certaines conditions, il peut être nécessaire de redémarrer l'ordinateur. Par exemple, si :

- Vous changez certains paramètres système ;
- Une erreur se produit et l'ordinateur refuse toute entrée.

Il existe cinq façons de redémarrer l'ordinateur :

1. Sélectionnez **`Arrêter`** dans la fenêtre **`Arrêt de Windows`**. Une fois l'ordinateur arrêté, remettez-le sous tension.
2. Sélectionnez **`Redémarrer l'ordinateur`** dans la fenêtre **`Arrêt de Windows`**.
3. Appuyez sur **Ctrl** + **Alt** + **Del**.
4. En cas de blocage de l'ordinateur, utilisez le bouton de réinitialisation.
5. Mettez l'ordinateur hors tension, attendez de 10 à 15 secondes, puis remettez sous tension en appuyant sur le bouton d'alimentation. (Cette méthode ne fonctionne que si l'ordinateur est en mode Démarrage.)

Restauration des logiciels installés en usine

Si une partie des fichiers installés en usine est endommagée, utilisez le CD-ROM de restauration Toshiba ou le CD-ROM d'utilitaires et de pilotes pour les restaurer.

Restauration du système

Pour installer de nouveau le système d'exploitation et l'ensemble des logiciels installés en usine, suivez les étapes ci-dessous.

Si vous devez installer de nouveau Windows, le disque dur sera formaté et toutes les données seront perdues. Assurez-vous que vous disposez d'une copie de sauvegarde de vos données essentielles avant de procéder à une restauration complète du système.

1. Chargez le CD-ROM de restauration dans le lecteur puis mettez l'ordinateur hors tension.
2. Maintenez enfoncée la touche **C** et mettez l'ordinateur sous tension. Lorsque le message **`In Touch with Tomorrow TOSHIBA`** apparaît, relâchez la touche **C**.

   Suivez les instructions affichées à l'écran pour restaurer les logiciels.
3. Certains modèles nécessitent la réintroduction du CD-ROM de restauration. Suivez les instructions affichées à l'écran.
4. A l'issue de la procédure, retirez le CD de restauration.
5. Appuyez sur **Ctrl + Alt + Del** pour redémarrer le système. Veuillez consulter les instructions d'installation de Windows dans la documentation de Microsoft.

Restauration des utilitaires et des pilotes Toshiba

Si Windows fonctionne correctement, les pilotes et les applications peuvent être restaurées séparément. Utilisez le CD-ROM d'utilitaires et de pilotes en tenant compte des instructions figurant dans le coffret du CD pour restaurer les pilotes et les utilitaires Toshiba.

Chapitre 4

Concepts de base

Ce Chapitre comporte des informations de base et inclut une section sur l'utilisation d'AccuPoint™ II et du lecteur de CD/DVD-ROM. Il comporte également des conseils sur l'entretien des disques et de votre ordinateur ainsi qu'une explication sur les méthodes de refroidissement.

Utilisation d'AccuPoint™ II

Pour déplacer le pointeur avec AccuPoint™ II, appuyez sur ce dernier du bout du doigt et dans la direction voulue.

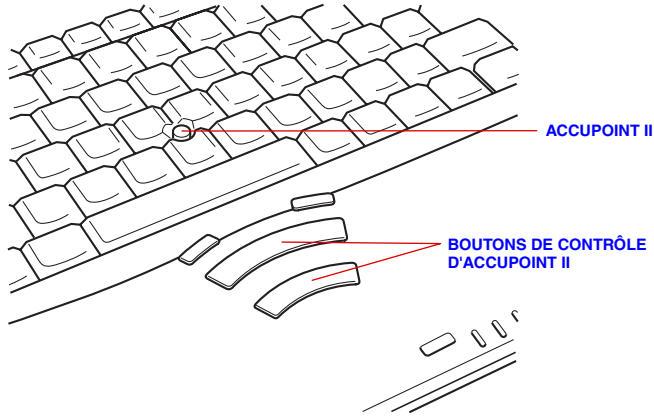

Boutons de contrôle d'AccuPoint™ II

Les deux boutons situés à l'avant du clavier ont les mêmes fonctions que les boutons d'une souris. Il suffit d'appuyer sur un bouton pour choisir un élément dans un menu ou pour manipuler le texte ou les images que vous désignez à l'aide du pointeur de la souris.

Précautions propres à AccuPoint™ II

Dans certaines conditions, le pointeur affiché à l'écran semble se déplacer à l'opposé de la direction imprimée avec AccuPoint II. Par exemple, si :

- Vous touchez AccuPoint™ II pendant la procédure de mise sous tension ;
- Vous exercez constamment une légère pression sur AccuPoint™ II pendant la mise sous tension ;
- Il y a un changement brutal de température ;
- Une forte pression est exercée sur AccuPoint™ II.

Il ne s'agit pas d'un dysfonctionnement. Attendez que le pointeur se stabilise avant de reprendre votre travail.

Remplacement du capuchon

Le capuchon d'AccuPoint™ II est un consommable pouvant être acheté auprès de votre revendeur. Remplacez périodiquement ce capuchon.

1. Pour retirer le capuchon d'AccuPoint™ II, tirez vers le haut fermement.

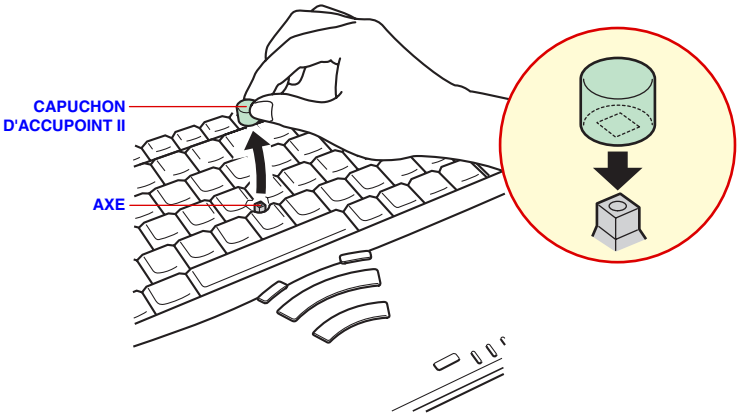

Retrait du capuchon d'AccuPoint™ II

2. Placez un nouveau capuchon sur l'axe puis appuyez pour le mettre en place.

L'axe est carré. Veillez à bien aligner le capuchon sur ce dernier.

Utilisation des lecteurs de CD-ROM/DVD-ROM

Le lecteur intégré permet une exécution particulièrement performante des programmes enregistrés sur CD-ROM. Vos pouvez utiliser des CD de 12 cm (4,72 pouces) ou de 8 cm (3,15 pouces) sans adaptateur. Un contrôleur d'interface ATAPI est utilisé. Lorsque l'ordinateur lit un CD-ROM, un voyant est allumé sur le lecteur. Reportez-vous au Chapitre 1, Introduction et à l'Annexe A pour plus de détails.

Lecteur de CD-ROM

CD	24x (périphérie)

Lecteur de DVD-ROM (Satellite Pro Série 4320)

CD	10,3x (centre)	24x (périphérie)
DVD	2,5x (centre)	6x (périphérie)

Chargement des disques compacts

Pour charger des disques compacts (CD), suivre les étapes ci-dessous et se reporter aux illustrations.

1. Mettez l'ordinateur sous tension.
2. a. Appuyez sur le bouton d'éjection pour entrouvrir le tiroir du lecteur de CD-ROM.

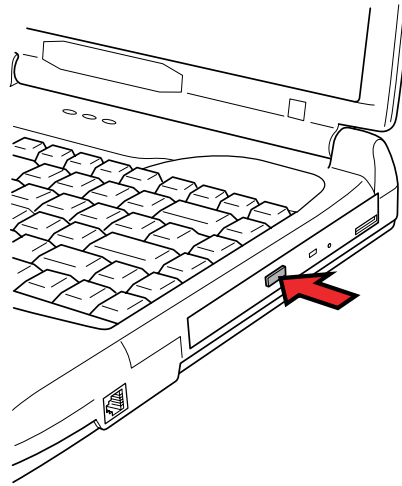

Bouton d'éjection du lecteur de CD-ROM

b. Le bouton d'éjection ne permet pas d'ouvrir le tiroir si l'ordinateur est hors tension. Dans ce cas, vous pouvez enfoncer un objet fin (d'environ 1,5 cm) tel qu'un trombone déplié dans le trou d'éjection.

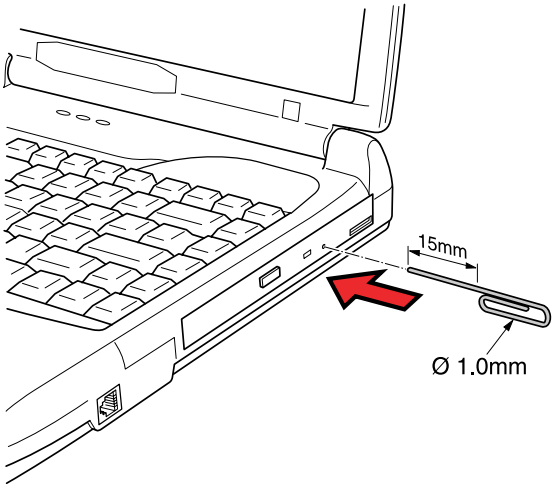

Ejection manuelle

3. Tirez doucement sur le tiroir pour le faire ressortir complètement.

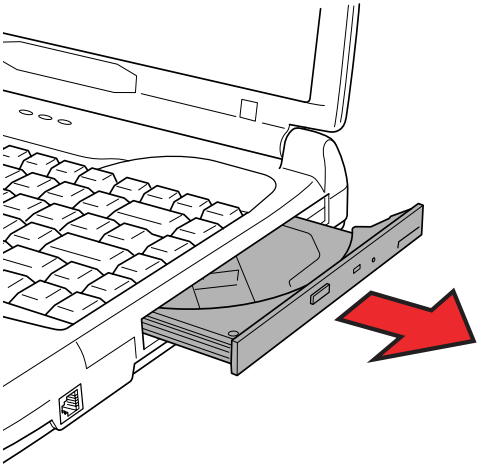

Ouverture du tiroir

4. Posez le CD, étiquette vers le haut dans le tiroir.

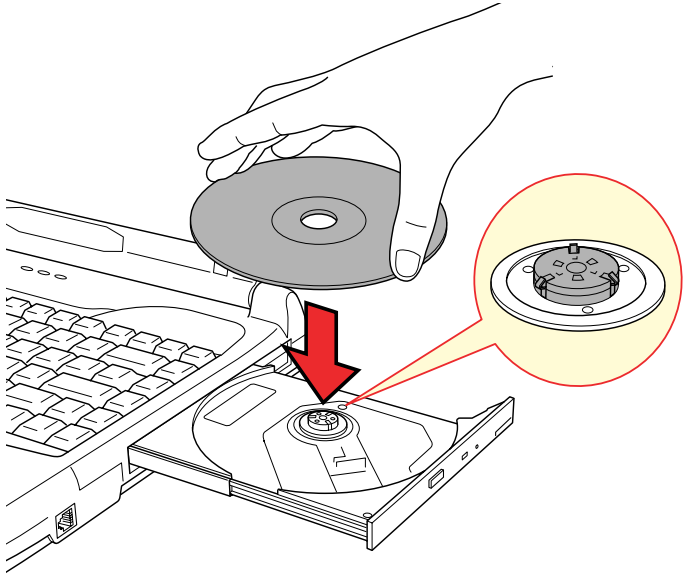

Insertion d'un CD

Veillez à ne pas toucher l'objectif et la zone environnante. Sinon, vous risquez de provoquer un dysfonctionnement.

5. Appuyez doucement au centre du CD, jusqu'à ce que vous sentiez un déclic. Le CD doit être aligné sur la base de l'axe.

6. Fermez le tiroir du disque compact en poussant au centre de son panneau avant. Exercez une légère pression jusqu'à ce qu'il soit verrouillé.

Si le disque compact n'est pas inséré correctement lors de la fermeture du tiroir, il risque d'être endommagé. Dans ce cas, le tiroir ne s'ouvrira pas complètement lorsque vous appuierez sur le bouton d'éjection.

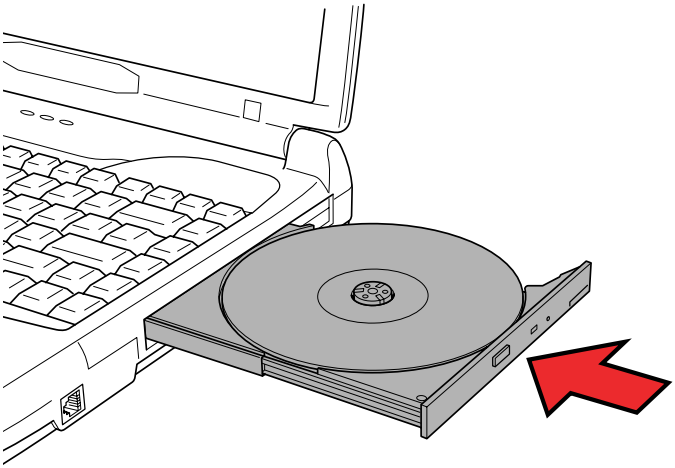

Fermeture du tiroir du lecteur de CD-ROM

Retrait des disques compacts

Pour retirer un disque compact, suivez la procédure ci-après et reportez-vous à l'illustration suivante.

N'appuyez pas sur le bouton d'éjection lorsque l'ordinateur accède au lecteur de CD-ROM. Attendez que le voyant **Disquette/CD-ROM** *soit éteint avant d'ouvrir le tiroir. De plus, si le CD-ROM tourne toujours lorsque vous ouvrez le lecteur, attendez qu'il se stabilise avant de le retirer.*

1. Pour ouvrir légèrement le tiroir, appuyez sur le bouton d'éjection. Tirez doucement sur le tiroir jusqu'à ce qu'il soit complètement ouvert.

Lorsque le tiroir ressort légèrement, attendez que le disque se stabilise.

Mettez l'ordinateur hors tension si vous utilisez le trou d'éjection. Le disque risque de s'envoler si vous ouvrez le plateau avant qu'il se soit stabilisé, ce qui risque de provoquer des blessures.

2. Le disque dépasse légèrement les bords du plateau. Saisissez le disque avec précautions, puis retirez-le en le soulevant.

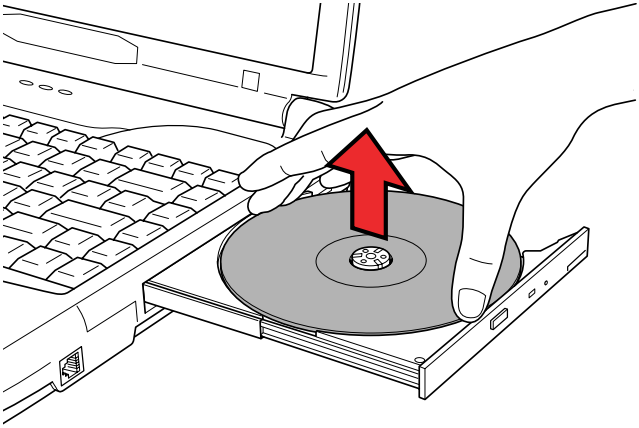

Retrait d'un CD

3. Fermez le tiroir du disque compact en poussant au centre de son panneau avant. Exercez une légère pression jusqu'à ce qu'il soit verrouillé.

Entretien des disques et disquettes

Cette section comporte quelques conseils de protection des données enregistrées sur vos CD/DVD et vos disquettes.

CD

Manipulez vos disques compacts avec précautions. Les quelques conseils ci-après vous permettront de prolonger la vie de vos CD-ROM et de protéger leurs données :

1. Conservez toujours vos CD dans leur boîtier d'origine pour les protéger et les garder propres.
2. Ne pliez pas vos CD.
3. N'écrivez pas directement sur le CD, n'apposez pas d'étiquette et ne tachez pas la partie du CD qui comporte les données.
4. Tenez vos CD par leur extrémité latérale et l'orifice central. Des traces de doigts à la surface risquent d'entraîner une mauvaise qualité de lecture.
5. N'exposez pas vos CD aux rayons directs du soleil et éloignez-les de toute source de chaleur et de froid. Ne posez pas d'objets lourds sur vos disques.
6. Si vos CD deviennent sales ou poussiéreux, nettoyez-les avec un chiffon sec. Essuyez-les en partant du centre et évitez les mouvements circulaires. Le cas échéant, utilisez un chiffon légèrement humide ou un produit non corrosif. N'utilisez jamais d'essence, de dissolvant ou de produit similaire.

Entretien des disquettes

Manipulez vos disquettes avec précautions. Les précautions énumérées ci-dessous permettent d'améliorer la durée de vie de vos disquettes et de protéger les données qu'elles contiennent.

1. Rangez vos disquettes à l'abri de la poussière. Si une disquette est sale, n'utilisez pas de produits liquides. Nettoyez-la avec un chiffon doux et humide.
2. Ne faites pas glisser le volet de protection en métal et ne touchez pas la surface magnétique. En effet, les traces de doigts risquent d'empêcher la lecture des données.
3. Les données risquent d'être perdues si la disquette est tordue, pliée ou exposée aux rayons directs du soleil, à la chaleur ou à un froid extrême.
4. Ne posez pas d'objets lourds sur vos disquettes.
5. Ne mangez pas, ne fumez pas et n'utilisez pas de gomme près de vos disquettes. En effet, les particules étrangères pénétrant dans le boîtier de la disquette risquent d'endommager la surface magnétique.
6. Les champs magnétiques peuvent détruire les données contenues sur vos disquettes. Conservez vos disquettes à l'écart des haut-parleurs, des radios, des télévisions et autres sources de champs magnétiques.

Modem

Cette section indique comment connecter le modem à une prise téléphonique et comment le déconnecter. Reportez-vous à l'aide en ligne relative au modem pour plus de détails sur l'utilisation du modem et de ses logiciels.

En cas d'orage, débranchez le câble du modem de la prise téléphonique.

Ne connectez pas le câble du modem à une ligne téléphonique numérique. Sinon, le modem risque d'être endommagé.

Sélection du pays d'utilisation

1. La réglementation des télécommunications varie d'un pays à l'autre. Assurez-vous que les paramètres de votre modem respectent les règlements du pays d'utilisation.

Sélection avec l'utilitaire Toshiba

Cet utilitaire est utilisé avec Windows 95/98 et Windows NT.

1. Cliquez sur **Démarrer**, pointez sur **Programmes**, pointez sur **Modem interne TOSHIBA**, puis cliquez sur **Code national**.
2. L'icône Code national est alors affichée dans la barre des tâches système de Windows.

Icône de l'utilitaire Code national

3. Cliquez sur l'icône avec le bouton principal de la souris pour afficher la liste de pays où le modem est pris en charge. Un sous-menu des informations de téléphonie est également affiché. Une marque est affichée près du pays sélectionné.

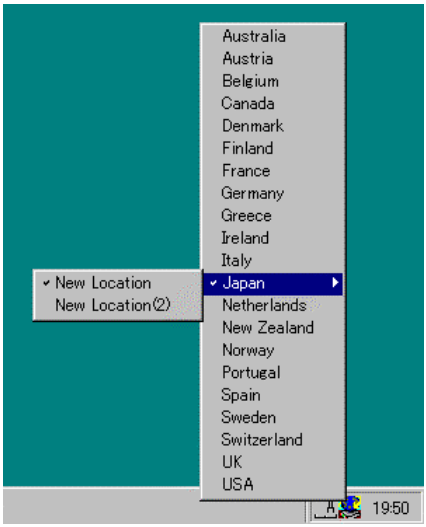

Liste de pays

4. Sélectionnez un pays dans la liste ou un emplacement dans le sous-menu.
   - Cliquez sur un pays pour le sélectionner. Le nouvel emplacement est défini automatiquement.
   - Lorsque vous sélectionnez un emplacement, le pays correspondant est sélectionné automatiquement et ses paramètres s'appliquent.
5. Cliquez sur l'icône avec le bouton secondaire de la souris pour afficher le sous-menu suivant.

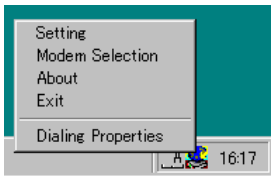

Menu Paramètres

Paramètre

Activez ou désactivez les paramètres suivants :

Drapeaux des pays disponibles

Les drapeaux des pays pris en charge sont affichés.

Mode AutoRun

L'utilitaire de sélection du pays est activé automatiquement, lorsque vous démarrez le système d'exploitation.

Ouvrir boîte de dialogue Propriétés de numérotation après la sélection du pays

La boîte de dialogue Propriétés de numérotation est affichée automatiquement après la sélection du pays.

Liste d'emplacements

Un sous-menu affiche les emplacements disponibles.

Ouvrir la boîte de dialogue, si le code du modem et de l'emplacement ne correspondent pas

Une boîte de dialogue d'avertissement est affichée si les paramètres du pays et de l'emplacement ne correspondent pas.

Connexion

Suivez les étapes ci-dessous pour connecter le câble du modem :

1. Insérez l'une des extrémités du câble dans la prise RJ11 du modem.
2. Branchez l'autre extrémité dans la prise téléphonique.

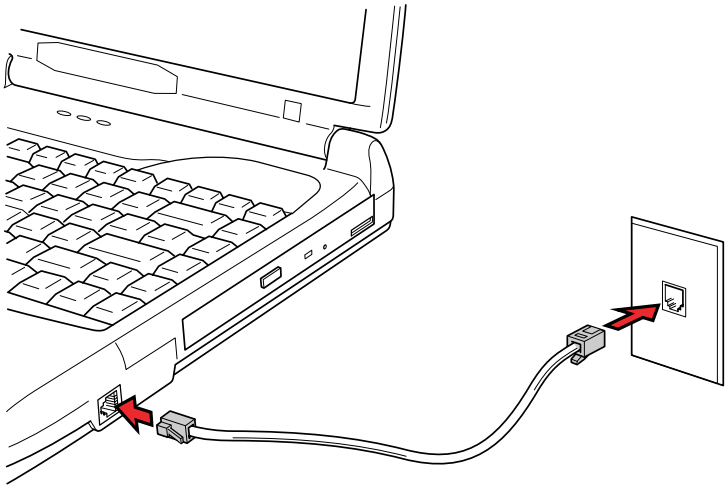

Connexion du modem interne

Déconnexion

Suivez les étapes ci-dessous pour déconnecter le câble du modem :

1. Retirez le connecteur de la prise téléphonique.
2. Déconnectez le câble de l'ordinateur en appuyant sur le petit levier en plastique.

Sortie vidéo

Utilisez cette prise pour connecter le modem à une télévision. Vous devez utiliser un câble vidéo.

Nettoyage de l'ordinateur

Afin d'assurer une utilisation prolongée et sans problème, protégez votre ordinateur contre la poussière et évitez d'en approcher tout liquide.

- Veillez à ne répandre aucun liquide sur l'ordinateur. Toutefois, si cela se produit, mettez immédiatement l'ordinateur hors tension et laissez-le sécher avant de le remettre sous tension.
- Nettoyez l'ordinateur à l'aide d'un chiffon humide (n'utilisez que de l'eau). Vous pouvez utiliser un produit pour vitres sur l'écran. Pulvérisez ce produit en petite quantité sur un chiffon doux et frottez doucement.

N'appliquez jamais de détergent directement sur l'ordinateur et ne laissez aucun liquide s'introduire dans l'ordinateur. N'utilisez jamais de produits chimiques caustiques ou corrosifs.

Déplacement de l'ordinateur

L'ordinateur est extrêmement solide et fiable. Il est toutefois recommandé de prendre certaines précautions lors des déplacements.

- Attendez la fin de toute activité du disque avant de déplacer l'ordinateur. Vérifiez les voyants **DD intégré** et **Lecteur de disquette/CD/DVD-ROM** de l'ordinateur.
- Si une disquette est présente dans le lecteur, retirez-la.
- Veillez à ce que le lecteur de CD-ROM soit vide. Assurez-vous également que le plateau du lecteur de CD est correctement fermé.
- Mettez l'ordinateur hors tension.
- Déconnectez tous les périphériques avant de déplacer l'ordinateur.
- Fermez l'écran. Ne soulevez pas l'ordinateur en le prenant par l'écran ou la partie arrière (comportant tous les ports d'interface).
- Fermez tous les capots de ports.
- Déconnectez l'adaptateur secteur.
- Utilisez une sacoche de transport lorsque vous vous déplacez.

Refroidissement

Afin d'éviter les surchauffes, l'unité centrale est équipée d'un capteur thermique permettant de déclencher le ventilateur ou de ralentir la vitesse de traitement.

Activez l'utilitaire Economie ou le programme TSETUP pour sélectionner l'une des trois options de contrôle.

Performances (Windows 95) Auto 1 (Windows 98)	Active le ventilateur, puis réduit la cadence du processeur si nécessaire.
Performances (Windows 95) Auto 1 (Windows 98)	Active le ventilateur *et* ralentit la cadence du processeur.
Optimisation de la batterie (Windows 95) Auto 1 (Windows 98)	Réduit la vitesse de l'UC avant d'activer le ventilateur.

Si la température de l'ordinateur dépasse un certain niveau, le ventilateur est activé ou la cadence de traitement de l'UC est réduite. Lorsque la température redescend en dessous d'un certain seuil, le ventilateur est désactivé ou la vitesse de traitement revient à son niveau normal.

Si l'UC devient trop chaude, le système active le mode Reprise et s'arrête automatiquement.

Chapitre 5

Le clavier

Le clavier de l'ordinateur permet d'exécuter toutes les fonctions d'un clavier étendu de 101/102 touches. En effet, grâce à certaines combinaisons, vous pouvez exécuter sur votre ordinateur toutes les fonctions d'un clavier de 101/102 touches.

Le nombre de touches figurant sur votre clavier dépend de la configuration correspondant à la langue utilisée. Il existe des claviers pour un grand nombre de langues. La disposition des touches de ces claviers est présentée à l'annexe D, Modèles de claviers.

Il existe cinq types de touches : touches grises, touches de fonction, touches gris foncé, touches de configuration et touches du bloc numérique pour entrer des chiffres et contrôler le curseur.

Touches grises

A l'instar des touches d'une machine à écrire standard, les touches grises génèrent des caractères majuscules et minuscules, des chiffres, des signes de ponctuation et des symboles spéciaux qui apparaissent à l'écran.

Il existe cependant certaines différences entre les touches de l'ordinateur et celles d'une machine à écrire :

- La largeur des lettres et des chiffres qui s'affichent à l'écran est variable. Les espaces, générés par un « caractère d'espacement » varient également en fonction de la justification du texte et d'autres facteurs.
- La lettre minuscule l (el) et le nombre 1 (un) ne sont pas interchangeables sur un ordinateur comme c'est le cas sur une machine à écrire.
- La lettre majuscule O (ho) et le nombre 0 (zéro) ne sont pas interchangeables.
- La touche de fonction **Caps Lock** verrouille uniquement les caractères alphabétiques en majuscules alors que sur une machine à écrire, c'est la touche de majuscule qui verrouille toutes les touches en position majuscule.
- Les touches **Majuscule**, **Tab** et **BkSp** ont le même effet que sur une machine à écrire, mais elles remplissent en plus des fonctions spécifiques sur l'ordinateur.

Touches de fonction F1 à F12

Les touches de fonction, à ne pas confondre avec la touche **Fn**, sont au nombre de 12 et se situent sur la partie supérieure du clavier. Ces touches sont gris foncé, mais elles ne remplissent pas les mêmes fonctions que les autres touches de la même couleur.

Les touches **F1** à **F12** sont appelées touches de fonction parce qu'elles permettent d'exécuter des opérations déjà programmées. Utilisées en combinaison avec la touche **Fn,** ces touches exécutent des fonctions spécifiques sur votre ordinateur. Reportez-vous à la section, Touches de configuration : combinaisons avec la touche Fn, plus loin dans ce chapitre. Le logiciel utilisé détermine la fonction des différentes touches.

Touches de configuration : combinaisons avec la touche Alt Gr

La touche **Alt Gr**, située à droite de la barre d'espacement, est utilisée en combinaison avec d'autres touches pour générer des caractères accentués ou spéciaux (#,@,|, etc.). Veuillez remarquer que certaines touches, dans la partie supérieure du clavier, comportent trois symboles (à ne pas confondre avec les caractères marron clair sur le bord des touches spéciales). Pour générer le troisième symbole, maintenez enfoncée la touche **Alt Gr** et appuyez sur la touche comportant ce symbole. Dans la mesure où la touche **Alt Gr** ne figure pas sur le clavier américain, elle ne peut pas être utilisée en conjonction avec les gestionnaires de clavier américains, MS-DOS ou Windows.

Symbole Euro

En appuyant sur **Alt Gr** + **e** (**Alt Gr** + **5**, **Alt Gr** + **4** ou **Alt Gr** + **u** sur certains claviers) vous générez le symbole Euro. Seules les polices Arial, Times New Roman et Courier New disposent du symbole Euro sous Windows 98. Consultez les pages Web de Microsoft pour plus de détails sur les mises à jour et les corrections.

Il peut être nécessaire de mettre à jour les polices de votre imprimante pour pouvoir imprimer le symbole Euro correctement.

Touches de configuration : combinaisons avec la touche Fn

La touche **Fn** (fonction) n'existe que sur les ordinateurs Toshiba, et, est utilisée en conjonction avec d'autres touches pour effectuer divers réglages. Les touches de configuration sont des combinaisons de touches qui activent ou configurent certaines fonctions spécifiques.

Certains logiciels désactivent ou interfèrent avec les fonctions des touches de configuration. Les paramètres des touches de configuration ne sont pas restaurés par le mode Reprise.

Emulation des touches d'un clavier étendu

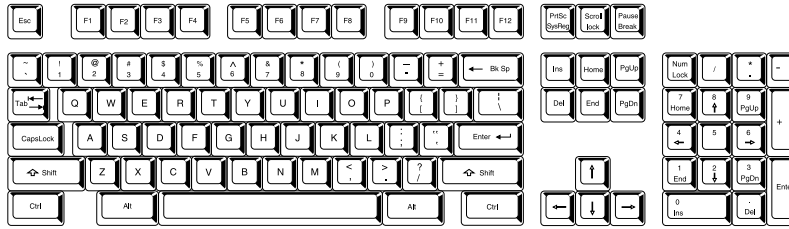

Configuration d'un clavier étendu de 101 touches

Le clavier de votre ordinateur est conçu pour offrir toutes les fonctions disponibles sur un clavier étendu à 101 touches semblable à l'illustration précédente. Le clavier étendu à 101/102 touches est doté d'un bloc numérique et d'une touche **ScrLock** (Arrêt défilement). Il comporte également les touches **Enter**, **Ctrl** et **Alt** sur la partie droite du clavier principal. Certaines touches du clavier étendu doivent être simulées à l'aide de deux touches au lieu d'une seule, comme c'est le cas sur un clavier plus grand.

Il se peut que votre logiciel requière l'utilisation de touches qui ne sont pas disponibles sur votre clavier. En appuyant sur la touche **Fn** associée aux touches suivantes, vous simulez les fonctions d'un clavier étendu.

Appuyez sur les touches **Fn + F10** ou **Fn + F11** pour accéder au bloc intégré. Les touches grises avec des numéros blancs sont activées et deviennent des touches numériques (**Fn + 11**) ou des touches de contrôle du curseur (**Fn + F10**). Pour de plus amples informations sur la fonction de ces touches, reportez-vous à la section Bloc numérique intégré, plus loin dans ce chapitre. Par défaut, ces deux paramètres sont désactivés à la mise sous tension.

Appuyez sur **Fn + F12 (ScrLock)** pour verrouiller le curseur sur une ligne donnée. Cette option est désactivée par défaut.

Appuyez sur **Fn + Enter** pour simuler **Enter** sur le bloc numérique d'un clavier étendu.

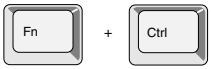

Appuyez sur **Fn + Ctrl** pour simuler la touche **Ctrl** de droite d'un clavier étendu.

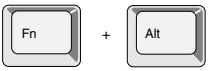

Appuyez sur **Alt + Fn** pour simuler la touche **Alt** de droite d'un clavier étendu.

Touches d'accès direct

Les touches d'accès direct (**Fn** + une touche de fonction ou une touche de contrôle du curseur) permettent d'activer ou de désactiver certaines fonctions de l'ordinateur.

Luminosité : Appuyez sur **Fn + Esc** sous Windows 98 pour régler la luminosité. Le paramètre actif est affiché dans une fenêtre. Le mode sélectionné par défaut est Portable standard. Créez et enregistrez vos propres configurations. Ces touches d'accès direct ne fonctionnent que sous Windows 98. Vous pouvez également changer ce paramètre avec l'option **`Luminosité de l'écran`** de la fenêtre Mo**`de économique`** de l'utilitaire **`Economie`**.

Sous Windows 95, utilisez la fenêtre Désactivation de l'écran de l'utilitaire Economie pour régler la luminosité.

Sécurité instantanée : appuyez sur les touches **Fn + F1** pour verrouiller le clavier et vider l'écran afin de protéger l'accès à vos données. En entrant votre mot de passe, vous rétablissez l'affichage ainsi que la configuration initiale. Si aucun mot de passe n'est défini, appuyez sur **Enter** ou **F1**. Reportez-vous au Chapitre 7, Configuration du système et sécurité.

Mode d'économie de la batterie : Appuyez sur les touches **Fn + F2** pour changer le mode d'économie de la batterie.

Si vous appuyez sur **Fn + F2** sous Windows 95, des icônes représentent les paramètres choisis. Si vous appuyez sur **Fn + F2** sous Windows 98, le menu Profil d'alimentation est affiché. Vous pouvez créer des configurations personnalisées. Le mode sélectionné par défaut est Portable standard. Créez et enregistrez vos propres configurations. Vous pouvez également changer ce paramètre avec la fonction Mo*des économiques* de l'utilitaire Economie.

Modes de mise sous tension : En appuyant sur les touches **Fn + F3**, vous changez le mode de mise sous tension. Le mode sélectionné par défaut est Portable standard. Créez et enregistrez vos propres configurations. Sous Windows 95, utilisez la fenêtre *Système* de l'utilitaire Economie. Sous Windows 98, sélectionnez l'option *Lorsque j'appuie sur le bouton d'alimentation* dans la fenêtre Mo*de d'alimentation du système* de l'utilitaire Economie.

Volume de l'alarme : Appuyez sur les touches **Fn + F4** pour définir le volume de l'alarme : Nul, Faible, Moyen ou Elevé. Lorsque que vous appuyez sur les touches **Fn + F4** pour la première fois, le volume est coupé automatiquement. Maintenez la touche **Fn** enfoncée et appuyez de nouveau sur **F4** pour régler l'intensité du volume. Un signal sonore indique le volume de l'alarme. Le volume défini à la mise sous tension dépend du dernier paramètre spécifié.

Sélection d'un écran : Appuyez sur les touches **Fn + F5** pour sélectionner l'écran de sortie. Comme l'indique le tableau ci-dessous, les modifications possibles dépendent du type d'écran de l'ordinateur, du paramètre courant et du moniteur externe connecté, le cas échéant.

TSETUP	Ecran actif	Ordre
Auto-sélectionné	Interne	Int. → Sim. → Ext.
	Externe	Ext. → Int. → Sim.
Simultané	Interne et externe	Sim. → Ext. → Int.

Touches propres à Windows

Le clavier comporte deux touches propres à Windows : l'une active le menu **Démarrer** et l'autre a le même effet que le bouton secondaire de la souris.

Cette touche active le menu **Démarrer** de Windows.

Cette touche active les options normalement associées au bouton secondaire de la souris.

Emulation de la touche Fn sur un clavier externe

La touche **Fn** est propre aux claviers Toshiba. Si vous utilisez un clavier externe, vous exécutez les combinaisons de touches nécessitant la touche **Fn** en émulant cette touche. Par exemple, si vous maintenez les touches **Majuscule gauche + Ctrl droite** enfoncées et que vous appuyez sur la touche **F3**, vous modifiez le mode de mise sous tension. Reportez-vous au Chapitre 7, Configuration du système et sécurité, pour plus de détails sur l'émulation de la touche Fn.

Bloc numérique intégré

Le clavier n'est pas doté d'un bloc numérique indépendant. Le bloc numérique intégré assure des fonctions identiques.

Les touches situées au centre du clavier et portant des caractères blancs constituent le bloc numérique intégré. Ce dernier assure les mêmes fonctions que le bloc numérique du clavier étendu 101/102 touches illustré plus haut dans ce chapitre.

Activation du bloc numérique intégré

Le bloc numérique intégré permet d'entrer des données numériques ou de contrôler les mouvements du curseur et de la page.

Mode curseur

Pour activer ce mode, appuyez sur **Fn + F10** (le voyant **mode Curseur** apparaît). Essayez les contrôles de curseur et de page indiqués par l'illustration suivante. Appuyez de nouveau sur **Fn + F10** pour désactiver le mode curseur.

Mode numérique

Pour activer le mode numérique, appuyez sur **Fn + F11** (le voyant **mode Numérique** apparaît). Essayez les touches numériques, illustrées ci-dessous. Appuyez de nouveau sur **Fn + F11** pour désactiver le mode curseur.

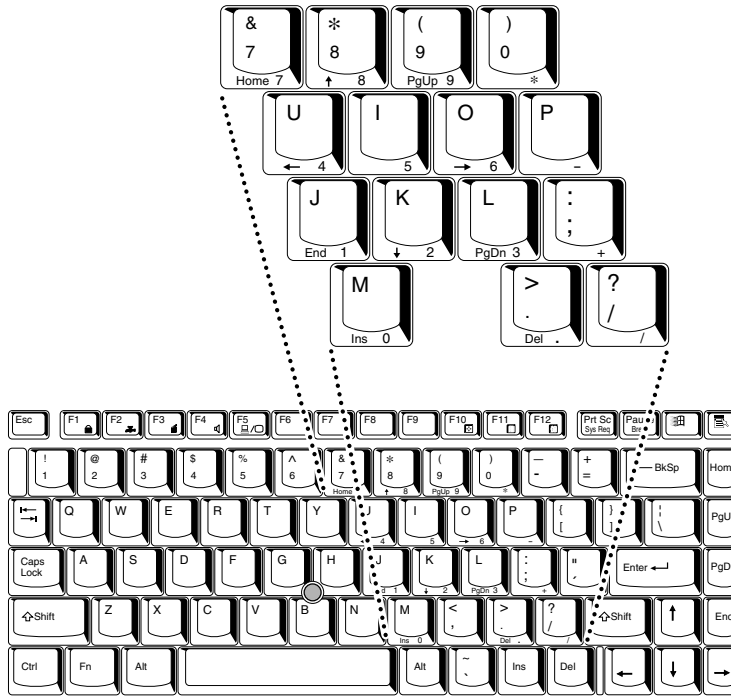

Bloc numérique intégré

Utilisation temporaire du clavier normal (bloc numérique activé)

Tout en utilisant le bloc numérique intégré, vous pouvez accéder au clavier normal :

1. Appuyez sur **Fn** et sur une autre touche. Toutes les touches se comporteront alors comme si le bloc numérique était désactivé.
2. Tapez les lettres majuscules en utilisant **Fn + majuscule** et en appuyant sur la touche voulue.
3. Relâchez **Fn** pour revenir au bloc numérique intégré.

Utilisation temporaire du bloc numérique intégré (bloc numérique désactivé)

Tout en utilisant le clavier, vous pouvez accéder au bloc numérique intégré sans avoir à activer ce dernier :

1. Appuyez sur **Fn** et maintenez cette touche enfoncée.
2. Vérifiez les voyants relatifs au clavier. **Fn** permet de revenir au dernier mode utilisé. Si le voyant **mode Numérique** est allumé, vous pouvez utiliser le bloc numérique pour l'entrée de chiffres. Si le voyant **mode Défilement** est allumé, vous pouvez l'utiliser pour le contrôle du curseur et de la page.
3. Relâchez **Fn** pour reprendre le mode d'utilisation normal.

Changements temporaires de mode

Si l'ordinateur est en **mode Numérique**, vous passez temporairement au **mode Curseur** en appuyant sur l'une des touches de majuscule (Shift).

Si l'ordinateur est en **mode Curseur**, vous passez temporairement au **mode Numérique** en appuyant sur l'une des touches de majuscule (Shift).

Génération de caractères ASCII

Tous les caractères ASCII ne sont pas disponibles sur le clavier. Toutefois, ces caractères peuvent être reproduits en entrant le code correspondant.

Lorsque le bloc numérique intégré est activé :

1. Maintenez la touche **Alt** enfoncée.
2. A l'aide des touches du bloc numérique intégré, tapez le code ASCII voulu.
3. Relâchez la touche **Alt** pour que le caractère apparaisse à l'écran.

Lorsque le bloc numérique intégré est désactivé :

1. Maintenez les touches **Alt + Fn** enfoncées.
2. A l'aide des touches du bloc numérique intégré, tapez le code ASCII voulu.
3. Relâchez les touches **Alt + Fn** pour que le caractère apparaisse à l'écran.

Vous trouverez une liste des caractères ASCII et des codes correspondants dans l'Annexe G.

Chapitre 6

Alimentation et modes de mise sous tension

Les ressources d'alimentation de l'ordinateur se composent de l'adaptateur secteur et des batteries internes. Le présent Chapitre indique comment utiliser au mieux ces ressources, ce qui inclut le chargement et le remplacement des batteries, des conseils d'économie d'énergie et de sélection des modes de mise sous tension.

Conditions d'alimentation

Les capacités de l'ordinateur et le niveau de charge de la batterie sont affectés par les conditions d'alimentation : adaptateur secteur connecté, batterie installée et niveau de charge de cette dernière.

Tableau 6-1 Conditions d'alimentation

		Sous tension	**Hors tension**
Adaptateur secteur connecté	Batterie chargée	Fonctionne • Chargement lent • Voyant : **Batterie** vert **Entrée adaptateur** vert	• Chargement lent • Voyant : **Batterie** vert **Entrée adaptateur** vert
	Batterie partiellement chargée ou épuisée	Fonctionne • Chargement rapide • Voyant : **Batterie** orange **Entrée adaptateur** vert	• Chargement rapide • Voyant : **Batterie** orange **Entrée adaptateur** vert
	Aucune batterie	Fonctionne • Pas de chargement • Voyant : **Batterie** éteint **Entrée adaptateur** vert	• Pas de chargement • Voyant : **Batterie** éteint **Entrée adaptateur** vert

		Sous tension	Hors tension
Adaptateur secteur non connecté	La charge de la batterie est suffisante	Fonctionne • Voyant : **Batterie** éteint **Entrée adaptateur** éteint	—
	La charge de la batterie est trop faible	Fonctionne Alarme sonore • Voyant : **Batterie** orange clignotant **Entrée adaptateur** éteint	—
	Batterie épuisée	L'ordinateur active le mode Veille prolongée et s'arrête*	—
	Aucune batterie installée	• Pas de fonctionnement • Voyant : **Batterie** éteint **Entrée adaptateur** éteint	—

** Sous Windows 98, activez le mode Veille prolongée dans la fenêtre Veille prolongée de Propriétés de gestion de l'énergie. Sinon, l'ordinateur est arrêté en* mode Démarrage.

Voyants d'alimentation

Comme le montre le tableau ci-dessus, les voyants **Batterie**, **Entrée adaptateur** et **Alimentation** indiquent la capacité de fonctionnement de l'ordinateur ainsi que le niveau de charge de la batterie.

Indication du niveau de la batterie

Le voyant **Batterie** indique le niveau de charge de la batterie au moyen des couleurs suivantes :

Orange clignotant	La charge de la batterie est faible. Branchez l'adaptateur secteur afin de recharger la batterie.
Orange	L'ordinateur est branché sur le secteur et la batterie est en cours de chargement.
Vert	L'ordinateur, sous tension ou hors tension, est branché sur le secteur et la batterie est totalement chargée.
Pas de lumière	Le voyant est éteint dans tous les autres cas.

Voyant Entrée adaptateur

Le voyant **Entrée adaptateur** indique l'état d'alimentation de l'ordinateur, lorsque ce dernier est alimenté par l'adaptateur secteur.

Vert	L'adaptateur est connecté et alimente l'ordinateur correctement.
Orange clignotant	Indique un problème d'alimentation ou une surchauffe. Branchez l'adaptateur secteur. Si le voyant continue à clignoter, il peut s'agir d'un problème au niveau du transformateur ou la température interne est trop élevée. Laissez l'ordinateur se refroidir quelques instants. Ensuite, si vous rencontrez toujours des problèmes, contactez votre revendeur.
Pas de lumière	Le voyant est éteint dans tous les autres cas.

Voyants d'alimentation

Le voyant **Alimentation** indique l'état d'alimentation de l'ordinateur, lorsque ce dernier est alimenté par l'adaptateur secteur.

Vert	Indique que l'ordinateur est sous tension et alimenté normalement.
Orange clignotant	Signale que l'alimentation a été interrompue alors que l'ordinateur était en mode Reprise. Ce voyant est alors allumé une seconde sur deux.

Le mode **`Reprise`** *est appelé* **`Interrompre/Reprise`** *sous Windows 95 et* **`Veille`** *sous Windows 98. La fonction reste cependant identique.*

Pas de lumière	Le voyant est éteint dans tous les autres cas.

Types de batterie

L'ordinateur dispose de deux types de batterie :

- Batterie principale
- Batterie de l'horloge temps réel (RTC)

Batterie principale

Lorsque l'adaptateur secteur n'est pas branché, l'ordinateur est alimenté par une batterie amovible au lithium ion. Par convention, cette batterie est également appelée « batterie principale ». Achetez des batteries supplémentaires pour prolonger l'autonomie de l'ordinateur.

Cette batterie est un consommable. Lorsque son autonomie devient réduite, remplacez-la.

La batterie principale est une batterie au lithium ion, qui peut exploser si elle n'est pas correctement installée, remplacée ou jetée. Le rejet de la batterie doit être conforme aux ordonnances et règlements en vigueur dans votre collectivité locale. Utilisez uniquement les batteries recommandées par Toshiba.

Ne retirez pas la batterie lorsque l'ordinateur est en mode Reprise. Les données en mémoire vive sont alors perdues.

Batterie de l'horloge temps réel (RTC)

La batterie RTC alimente l'horloge temps réel interne et le calendrier. Elle permet également de maintenir la configuration du système.

En cas de décharge complète de la batterie RTC, le système perd ces données. Dans ce cas, le message ci-dessous s'affiche lors de la mise sous tension :

```
**** Bad RTC battery ****
**** Bad Check sum (CMOS) ****
Check system. Then press [F1] key.
```

La batterie RTC de l'ordinateur est constituée de NiMH (hydrure de nickel) et doit être remplacée uniquement par votre revendeur ou un technicien Toshiba. Tout remplacement ou toute manipulation, utilisation ou élimination incorrecte de la batterie peut provoquer une explosion. Le rejet de la batterie doit être conforme aux ordonnances et règlements en vigueur dans votre collectivité locale.

Entretien et utilisation de la batterie principale

La batterie principale est un composant essentiel de l'informatique portative. En prenant soin, vous prolongerez son autonomie ainsi que sa durée de vie. Pour un fonctionnement en toute sécurité et une optimisation des performances de la batterie, observez les instructions ci-après.

Précautions de sécurité

1. Veillez à ne pas court-circuiter la batterie. La liaison des deux bornes avec un objet métallique peut entraîner des blessures, un incendie ou risque d'endommager la batterie.
2. Vous ne devez pas surcharger, court-circuiter, inverser la charge, casser ou incinérer la batterie. Celle-ci pourrait dégager des substances toxiques, de l'hydrogène et/ou de l'oxygène. En outre, la température de sa surface risque d'augmenter de façon significative.
3. Ne placez pas la batterie près d'une flamme en raison des risques d'explosion.
4. Les batteries contiennent des substances toxiques. Ne les jetez pas dans une poubelle ordinaire. Prenez connaissance des réglementations locales. Couvrez les bornes en métal avec une bande isolante pour éviter les courts-circuits.
5. Si la batterie a fui ou a été percée, remplacez-la immédiatement. Mettez des gants lorsque vous manipulez une batterie endommagée.
6. Lorsque la batterie principale doit être remplacée, la batterie de rechange doit être du même modèle et de même marque.
7. N'exposez pas les bornes de la batterie à d'autres objets en métal. Enveloppez la batterie dans un sac plastique lorsque vous devez la transporter en dehors de l'ordinateur.
8. Lorsque vous installez la batterie, vous devez sentir un déclic.
9. Ne chargez la batterie qu'avec l'ordinateur ou avec le chargeur recommandé par Toshiba.
10. Evitez d'inverser la polarité, quelle que soit la batterie dont vous disposez. La conception de la batterie rend impossible l'inversion de polarité à l'installation.

Chargement des batteries

Lorsque le niveau de la batterie diminue, le voyant orange **Batterie** clignote. A compter du clignotement, l'autonomie n'est plus que de quelques minutes. Si vous n'arrêtez pas l'ordinateur, ce dernier active le mode Veille prolongée et s'éteint automatiquement. L'activation de ce mode permet d'éviter la perte de données.

N'attendez pas que la batterie soit épuisée avant de la recharger.

Procédures

Pour recharger une batterie lorsqu'elle est installée dans l'ordinateur, connectez l'une des extrémités du cordon d'alimentation à la prise **Entrée adaptateur** de l'ordinateur et l'autre à une prise de courant.

Le voyant **Batterie** devient orange et signale que la batterie est en cours de chargement.

Les seules méthodes de charge de la batterie admises sont les suivantes : connexion de l'ordinateur à une source d'alimentation secteur ou au chargeur de batterie Toshiba vendu en option. N'utilisez aucun autre chargeur pour réaliser cette opération.

Temps de chargement

Le tableau suivant indique les temps de chargement nécessaires selon la situation.

	Temps de chargement (heures)	
Type de batterie	**Sous tension**	**Hors tension**
Battery *(Batterie)*	4 à 10 ou plus	3 environ
Batterie RTC	10 ou plus	Ne se recharge pas

Le temps de chargement, lorsque l'ordinateur est sous tension, dépend de la température de la pièce, la température de l'ordinateur et l'utilisation de ce dernier. Si vous avez recours fréquemment à des périphériques externes, par exemple, la batterie se recharge à peine. Reportez-vous également à la section Optimisation de l'autonomie. Les mêmes facteurs affectent le temps de chargement.

Remarque sur le chargement des batteries

Le chargement de la batterie peut ne pas être immédiat dans les conditions suivantes :

- La batterie est extrêmement chaude ou froide. Pour charger la batterie au maximum de sa capacité, effectuez l'opération à une température ambiante comprise entre 10° et 30°C.
- La batterie est presque totalement déchargée. Branchez l'ordinateur sur le secteur et attendez quelques minutes ; la batterie devrait alors commencer à se charger.

Contrôle de la capacité de la batterie

L'autonomie disponible est indiquée par l'utilitaire Economie. Reportez-vous à la section Utilitaires du Chapitre 1, Introduction.

Attendez un minimum de 16 secondes après la mise sous tension de l'ordinateur avant de contrôler l'autonomie de la batterie. En effet, l'ordinateur a besoin de ce délai pour mesurer le niveau de la batterie et calculer l'autonomie en fonction de la consommation courante d'électricité. L'autonomie réelle peut différer légèrement du délai calculé.

Dans le cas d'une utilisation intensive, la capacité de la batterie s'amenuise progressivement. Par conséquent, une batterie ancienne, fréquemment utilisée, ne fonctionnera pas aussi longtemps qu'une batterie neuve à charge égale. Dans ce cas, le niveau de charge de la batterie indiqué par le programme de supervision est de 100 %, que la batterie soit neuve ou usagée. Cependant, l'autonomie réelle est inférieure pour la batterie usagée.

Optimisation de l'autonomie

L'utilité d'une batterie est proportionnelle à son autonomie.

Cette autonomie dépend des éléments suivants :

- La configuration de l'ordinateur (notamment si vous avez activé les options d'économie de la batterie). L'ordinateur dispose d'un mode d'économie de la batterie. Les options disponibles sont énumérées ci-dessous :
  - Cadence du processeur ;
  - Mise hors tension à la fermeture de l'écran ;
  - Disques durs hors tension :
  - Mise en veille du système ;
  - Luminosité du LCD.

    Pour plus d'informations sur ces modes, reportez-vous au Chapitre 7, Configuration du système et sécurité.
- La fréquence et la durée des accès au disque dur, au lecteur de CD-ROM et au lecteur de disquettes.
- La charge de la batterie lorsqu'elle est utilisée pour la première fois.
- L'utilisation de périphériques en option (notamment les cartes PC) qui sont alimentés par la batterie principale.
- L'activation du mode Reprise qui permet d'économiser la batterie si vous mettez fréquemment l'ordinateur sous tension, puis hors tension.
- L'emplacement de stockage des programmes et des données.
- La fermeture de l'écran lorsque vous n'utilisez pas le clavier permet d'économiser l'énergie.
- L'autonomie de l'ordinateur est réduite à basse température.
- L'état des bornes de batterie. Ces dernières doivent être propres : nettoyez-les avec un chiffon sec avant d'installer la batterie principale.

Maintien des données lorsque l'ordinateur est hors tension

Lorsque vous mettez l'ordinateur hors tension alors que les batteries sont entièrement chargées, celles-ci permettent de conserver les données pendant les périodes de temps suivantes (ces valeurs sont approximatives) :

Batterie principale	4 à 7 jours
Batterie RTC	1 mois ou plus

Prolongement de la durée de vie de la batterie principale

Pour optimiser la durée de vie de la batterie principale :

- Si vous disposez de batteries de rechange, utilisez-les tour à tour.
- Si vous ne comptez pas utiliser l'ordinateur pendant une période prolongée, retirez la batterie principale.
- Conservez les batteries de rechange dans un lieu sec et frais, à l'abri des rayons du soleil.

Remplacement de la batterie principale

Lorsque la batterie principale atteint la fin de sa durée de vie, vous devez la remplacer. La durée de vie de la batterie principale est généralement de 500 recharges. Si le voyant **Batterie** clignote en orange peu après le rechargement complet de la batterie, cela signifie qu'elle doit être remplacée.

Si vous ne disposez pas d'une prise secteur, vous pouvez également remplacer la batterie déchargée par une batterie de rechange. Vous trouverez dans cette section la procédure d'extraction et d'installation de la batterie principale.

Retrait de la batterie principale

Pour remplacer une batterie usagée, suivez les étapes suivantes.

Lors de la manipulation de la batterie principale, veillez à ne pas court-circuiter les bornes. Ne la laissez pas tomber ou ne la heurtez pas. Ne rayez ou ne cassez pas l'enveloppe de la batterie et n'essayez pas de la plier ou de la forcer.

Ne retirez pas la batterie lorsque l'ordinateur est en mode Reprise. Les données en mémoire vive sont alors perdues.

1. Enregistrez votre travail.
2. Mettez l'ordinateur hors tension. Assurez-vous que le voyant **Alimentation** est éteint.
3. Déconnectez tous les câbles de l'ordinateur.
4. Retournez l'ordinateur.

5. Faites glisser le verrou de la batterie vers la droite puis tirez le capot de la batterie légèrement vers l'avant avant de le soulever.

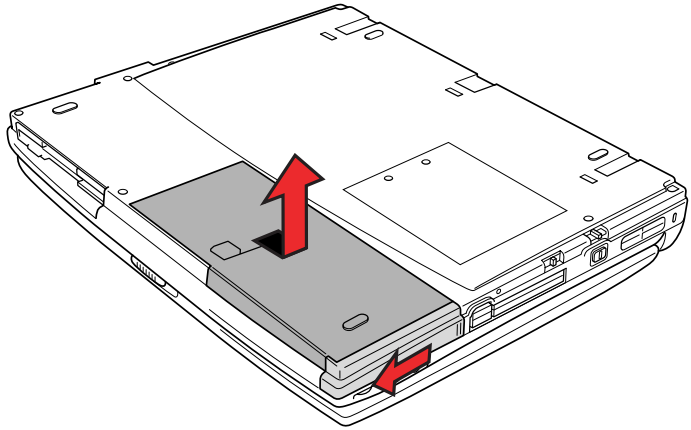

Dégagement du capot de la batterie

6. Posez le capot de la batterie à l'envers. Poussez sur les verrous extérieurs, puis soulevez la batterie.

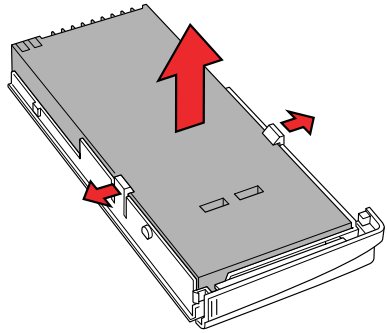

Retrait de la batterie principale

Pour des raisons de respect de l'environnement, ne jetez pas une batterie usée. Veuillez la renvoyer à votre revendeur Toshiba.

Installation de la batterie principale

Pour installer une batterie, suivez les étapes suivantes.

La batterie principale est une batterie au lithium ion, qui peut exploser si elle n'est pas correctement installée, remplacée ou jetée. Le rejet de la batterie doit être conforme aux ordonnances et règlements en vigueur dans votre collectivité locale. Utilisez uniquement les batteries recommandées par Toshiba.

1. Mettez l'ordinateur hors tension.
2. Déconnectez tous les câbles connectés à l'ordinateur.
3. Tenez la batterie étiquette vers le bas et orientez les bornes de la batterie vers les connecteurs de l'ordinateur.
4. Posez la batterie et assurez-vous que cette dernière est bien verrouillée.

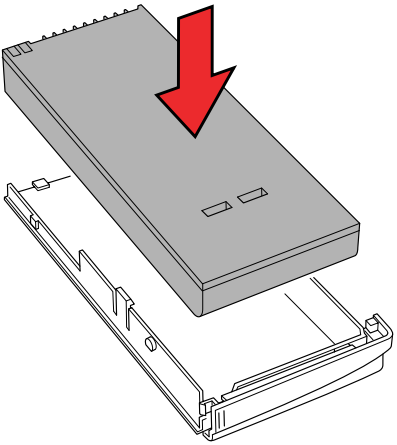

Insertion de la batterie principale

5. Assurez-vous que le taquet de la batterie est en position ouverte, puis alignez la partie arrière du capot (comportant une icône) et appuyez doucement vers le bas et vers l'arrière.

6. Faites glisser le verrou de la batterie pour maintenir cette dernière.

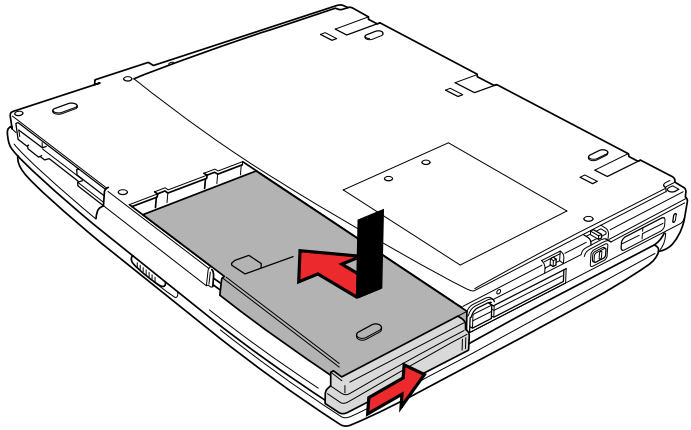

Fixation du capot de la batterie

Protection par mot de passe

Si vous avez défini un mot de passe Utilisateur ou Responsable, vous devez l'entrer pour démarrer l'ordinateur. En cas d'oubli du mot de passe, utilisez la disquette clé. Pour plus d'informations sur l'enregistrement d'un mot de passe et la création d'une disquette clé, reportez-vous à la section Protection par mot de passe du Chapitre 7, Configuration du système et sécurité.

Pour démarrer l'ordinateur en entrant un mot de passe, suivez la procédure ci-après :

1. Mettez l'ordinateur sous tension comme indiqué au Chapitre 3, Mise en route. Le message suivant est émis :

```
Password =
```

A ce stade, les touches d'accès direct **Fn + F1** *à* **F5** *ne fonctionnent pas. Elles ne seront accessibles qu'à la fin de la procédure de démarrage.*

2. Entrez le mot de passe.
3. Appuyez sur **Enter**. L'ordinateur affiche le message suivant lors du démarrage.

```
Valid password entered, system is now
starting up.
```

Si vous avez défini un mot de passe et que l'ordinateur démarre en mode Mise sous tension auto et que le mode Reprise est activé, l'ordinateur applique les options de sécurité instantanée. Le message password = n'est pas affiché. Vous devez cependant entrer le mot de passe de nouveau.

En cas de mot de passe incorrect, une alarme sonore est émise.

Si vous entrez trois mots de passe erronés successivement, l'ordinateur se bloque. Dans ce cas, éteignez puis rallumez l'ordinateur et recommencez l'opération.

Les instructions suivantes expliquent comment utiliser une disquette clé pour démarrer l'ordinateur en cas d'oubli de l'un des mots de passe. Si vous n'avez pas créé de disquette clé, veuillez contacter votre revendeur.

1. Insérez la disquette clé dans le lecteur. Reportez-vous à la section Protection par mot de passe du Chapitre 7, Configuration du système et sécurité, pour plus de détails sur la création d'une disquette clé.

Si l'ordinateur est en mode Reprise, la disquette clé ne sera pas prise en compte. Dans ce cas, appuyez sur le bouton de réinitialisation.

2. Lorsque vous appuyez sur **Enter**, le mot de passe est supprimé et le message suivant est affiché.

   `Set Password Again?  (Y/N)`

   Appuyez sur **Y** pour lancer le programme TSETUP et définir un nouveau mot de passe.

   Appuyez sur **N** pour redémarrer l'ordinateur.

La disquette clé doit être insérée dans le lecteur A pour éviter que le mot de passe vous soit demandé. Sinon le message `Password =` *est renvoyé. Si après avoir suivi ces recommandations le message s'affiche, la disquette clé est endommagée. Dans ce cas, contactez votre revendeur.*

Si le disque dur figure en premier dans la séquence de démarrage, appuyez sur le bouton de réinitialisation tout en maintenant enfoncée la touche **F** *pour démarrer à partir du lecteur de disquettes.*

Modes de mise sous tension

L'ordinateur dispose de trois modes de mise sous tension :

- Veille prolongée (enregistre les données en mémoire vive sur le disque dur) ;
- Reprise (conserve les données en mémoire vive) ;
- Démarrage (n'enregistre pas les données en mémoire).

Reportez-vous également aux sections Mise hors tension du Chapitre 3, Mise en route et Fonctions spéciales du Chapitre 1, Introduction.

Touches d'accès direct

Vous pouvez utiliser les touches **Fn + F3** pour sélectionner le mode de mise sous tension. Reportez-vous au Chapitre 5, Le clavier, pour plus de détails.

TSETUP

Vous pouvez utiliser le programme MS-DOS TSETUP pour configurer les modes de mise sous tension suivants : Resume *(Reprise)* et Boot *(Démarrage)*. Reportez-vous au Chapitre 7, Configuration du système et sécurité pour plus de détails.

Le mode **`Reprise`** *est appelé* **`Interrompre/Reprise`** *sous Windows 95 et* **`Veille`** *sous Windows 98. La fonction reste cependant identique.*

Mise hors tension à la fermeture de l'écran

Vous pouvez configurer votre ordinateur de façon à le mettre automatiquement sous tension et hors tension lorsque vous ouvrez et refermez l'écran.

Reportez-vous à la section Fonctions spéciales, du Chapitre 1, Introduction, pour plus de détails sur cette fonction pratique.

Si vous activez l'option **Interrompre** *ou* **Mettre en veille** *dans la fenêtre* **`Arrêt`** *de Windows, ne fermez pas l'écran avant la fin de ces fonctions. Sinon, le mode Reprise ne pourra pas fonctionner.*

Système auto-désactivé

Cette fonction permet de mettre l'ordinateur hors tension après une certaine période d'inactivité.

Reportez-vous à la section Fonctions spéciales, du Chapitre 1, Introduction, pour plus de détails sur la spécification d'un délai.

Mise sous tension automatique

Cette fonction vous permet de définir une heure et une date d'activation automatique.

Reportez-vous à la section Fonctions spéciales, du Chapitre 1, Introduction, pour plus de détails sur la spécification d'un délai.

Indicateur d’appel

Cette option permet de mettre l’ordinateur sous tension lors de la réception d’un appel en provenance d’un modem distant, mais ne fonctionne que dans certains pays. Lorsqu’un modem reçoit un appel, il transmet un signal à l’ordinateur. Cette fonction n’est pas compatible avec les cartes PC sous Windows 95.

Reportez-vous au Chapitre 7, Configuration du système et sécurité, pour plus de détails sur l’indicateur d’appel.

Chapitre 7

Configuration du système et sécurité

Le présent Chapitre explique comment utiliser TSETUP pour configurer votre ordinateur et comment définir les mots de passe.

Lors de sa configuration, l'ordinateur conserve les valeurs sélectionnées dans la mémoire alimentée par la batterie de l'horloge en temps réel (RTC).

Si la batterie RTC se décharge complètement, la configuration est perdue. Un message d'erreur s'affiche lors du démarrage et la configuration par défaut est restaurée. Pour recharger la batterie RTC, connectez l'adaptateur secteur et mettez l'ordinateur sous tension. La batterie RTC n'est pas rechargée lorsque l'ordinateur est hors tension.

TSETUP

TSETUP est un programme MS-DOS qui dispose des mêmes fonctions que le programme Hardware Setup et que l'utilitaire Economie. Les fonctions HDD Mode (Mode du disque dur), CPU Cache (Cache de l'unité centrale) et Level 2 Cache (Cache de second niveau) expliquées dans ce chapitre, ne sont pas modifiables par Hardware Setup. L'écran SYSTEM SETUP est affiché lorsque vous exécutez le fichier TSETUP.EXE qui est enregistré dans le sous répertoire Windows de votre disque dur.

Si le mot de passe du responsable est défini, et que vous essayez de vous connecter avec un mot de passe utilisateur, vous ne pouvez pas accéder au programme TSETUP.

Exécution de TSETUP

1. Sélectionnez **`Redémarrer l'ordinateur en mode MS-DOS ?`** à partir de la fenêtre Arrêt de Windows.
2. Lorsque l'ordinateur redémarre en mode MS-DOS, tapez **TSETUP** et appuyez sur **Enter**.

   TSETUP affiche l'écran SYSTEM SETUP.

   L'écran de TSETUP est réparti sur deux pages, SYSTEM SETUP (1/2) et SYSTEM SETUP (2/2).

```
                    SYSTEM SETUP (1/2)                ACPI BIOS version = x.xx
 MEMORY                                      DISPLAY
Total                  = 65536 KB           Power On Display     = Auto-Selected
                                            LCD Display Stretch = Disabled
 PASSWORD                                   TV Config.
Not Registered
                                             OTHERS
 BATTERY                                    Power-up Mode        = Resume
Battery Save Mode     = Full power          CPU Cache            = Enabled
                                            Level 2 Cache        = Enabled
 PERIPHERAL                                 Processor serial number = Disabled
Pointing Devices      = Auto-Selected
Ext Keyboard "Fn"     = Disabled            Auto Power On        = Disabled
USB Legacy Emulation = Disabled             Alarm Volume         = High
Parallel Port Mode    = ECP                 System Beep          = Enabled
Hard Disk Mode = Enhanced IDE (Normal)      Panel Power On/Off   = Disabled

 BOOT PRIORITY
Boot Priority  = FDD->HDD->CD-ROM
Power On Boot Select = Enable

                    SYSTEM SETUP (2/2)                ACPI BIOS version = x.xx
 CONFIGURATION                               PC CARD
Device Config.     = All Devices             Controller Mode     = Auto-Selected

 I/O PORTS                                   DRIVES I/O
Serial             = COM1(3F8H/IRQ4)        HDD          = Primary IDE(1F0H/IRQ14)
Built-in Modem     = COM2(2F8H/IRQ3)        CD-ROM       = Secondary IDE(170H/IRQ15)
Parallel           = LPT1(378H/IRQ7/CH3)

 PCI BUS                                     FLOPPY DISK I/O
PCI BUS                =IRQ11               Floppy Disk    = (3F2H/IRQ6/CH2)

⇧⇩⇦⇨ :€Select items  Space, BkSp: Change values PgDn, PgUp: Change pages
Esc: Exit without saving  Home: Set default values  End: Save changes and Exit
```

Ecran de configuration du système

Le paramètre **`Panel Power On/Off`** *(Mise sous/hors tension à l'ouverture/fermeture de l'écran) n'apparaît que lorsque l'ordinateur est en mode Reprise.*

Modification des valeurs dans le menu SETUP

1. Appuyez sur ← ou → pour passer d'une colonne à l'autre. Appuyez sur ↑ ou ↓ pour parcourir les différents éléments d'une colonne.
2. Appuyez sur la barre d'espacement ou sur **BkSp** pour changer une valeur.
3. Appuyez sur **PgUp** ou **PgDn** pour changer de page.

Placez le curseur directement sur un groupe en appuyant sur la première lettre (sélectionnée) de ce nom de groupe. Par exemple, appuyez sur **B** *pour passer au groupe* `Battery`.

Confirmation des modifications et sortie de la fenêtre SYSTEM SETUP

1. Pour enregistrer les modifications apportées, appuyez sur **End**.

   Si la modification ne nécessite pas le redémarrage du système, le message suivant s'affiche :

   `Are you sure? (Y/N)`

   Si la modification nécessite le redémarrage du système, le message suivant s'affiche :

   `Are you sure? (Y/N)`
   `The changes you made will cause the system to reboot.`

2. Pour effectuer des modifications supplémentaires, appuyez sur **N**, puis reprenez la procédure décrite ci-dessus.
3. Pour confirmer ces modifications, appuyez sur **Y**.

Pour quitter le programme sans enregistrer les modifications, appuyez sur **Esc**. *TSETUP vous invitera à confirmer l'opération.*

Configuration par défaut

Lorsque vous accédez à TSETUP, la configuration du système est affichée.

1. Pour visualiser la configuration par défaut, appuyez sur **Home**.
2. Pour sauvegarder les valeurs par défaut, appuyez sur **End** suivi de **Y**.

Lorsque vous choisissez la configuration par défaut, les paramètres suivants ne sont pas modifiés :

- *Hard Disk Mode (Mode du disque dur) ;*
- *Password (Mot de passe) ;*
- *Write Policy (Technique d'écriture).*

Options de SETUP

L'écran SYSTEM SETUP se divise en groupes fonctionnels présentés ci-après avec leurs options. Cette section décrit les différents groupes et leurs options.

La plupart des fonctions décrites dans cette section peuvent également être changées avec le programme Hardware Setup ou l'utilitaire Economie sous Windows. Les ports d'entrées/sorties, les interruptions et les canaux DMA sont définis avec le Gestionnaire de périphériques de Windows 95/98.

Première page de TSETUP

Memory *(Mémoire)*

Ce groupe affiche la mémoire totale de l'ordinateur.

Password *(Mot de passe)*

Cette option permet de définir ou redéfinir le mot de passe de mise sous tension et de sécurité instantanée.

Registered (Enregistré)	Le mot de passe utilisateur a été enregistré.
Not Registered (Non enregistré)	Le mot de passe utilisateur n'a pas été enregistré.

Si le mot de passe du responsable a été enregistré, il doit être entré pour pouvoir accéder à cette fonction ainsi qu'aux autres fonctions du programme TSETUP ou Hardware Setup.

Pour plus de détails sur la définition d'un mot de passe, reportez-vous à la section Protection par mot de passe plus bas dans ce chapitre.

Battery *(Batterie)*

Ces options permettent d'orienter l'utilisation de la batterie. Vous avez le choix entre l'optimisation des performances et l'économie d'énergie.

Battery Save Mode (Mode d'économie de la batterie)

Cette option permet de sélectionner **Full Power** *(Pleine puissance)* ou **Low Power** *(Faible puissance)* ou **User Setting** *(Paramètres utilisateur)* parmi les options de **BATTERY SAVE OPTION**.

Ces paramètres ne concernent que l'environnement MS-DOS. Pour Windows, vous devez avoir recours à l'utilitaire Economie.

Full power (Pleine puissance)	Les paramètres suivants correspondent à une charge maximale. (Il s'agit de la valeur par défaut) BATTERY SAVE OPTIONS Processing Speed = High CPU Sleep Mode = Enabled Display Auto Off = 30Min. HDD Auto Off = 30Min. System Auto Off = Disabled (Resume mode only) LCD Brightness = Super-Bright or Bright* Cooling Method = Performance * *Affiche* **Super-Bright** *(Luminosité spéciale) lorsque l'adaptateur secteur est branché et* **Bright** *(Forte luminosité) lorsque l'ordinateur est alimenté par la batterie.*
Low power (Faible puissance)	Les paramètres suivants correspondent à une charge faible : BATTERY SAVE OPTIONS Processing Speed = Low CPU Sleep Mode = Enabled Display Auto Off = 03Min. HDD Auto Off = 03Min. System Auto Off = 30Min. (Resume mode only) LCD Brightness = Bright or Semi-Bright* Cooling Method = Battery optimized * *Affiche* **Bright** *(Forte luminosité) lorsque l'adaptateur secteur est branché et* **Semi-Bright** *(Faible luminosité) lorsque l'ordinateur est alimenté par la batterie.*
User Setting (Défini par l'utilisateur)	Cette option permet de définir le mode d'économie de la batterie à partir de la fenêtre **BATTERY SAVE OPTIONS**. Lorsque vous sélectionnez cette option, la fonction automatique (**Full Power** - *Pleine puissance* ou **Low Power** - *Faible puissance*) est désactivée et remplacée par votre choix.

Peripheral (Périphérique)

Ce groupe d'options détermine le mode de communication de l'ordinateur et de ses périphériques internes ou externes.

Pointing Devices (Périphériques de pointage)

Cette option permet d'activer ou de désactiver le périphérique de pointage AccuPoint II lorsqu'une souris PS/2 est connectée à l'ordinateur.

Cet onglet permet de sélectionner **`Auto-Selected (Auto-sélectionné)`** ou **`Simultaneous (Simultané)`**.

`Auto-Selected (Auto-sélectionné)`	Si une souris PS/2 est connectée à l'ordinateur lors de la mise sous tension, cette souris est activée et AccuPoint II désactivé. Sinon, AccuPoint II est activé. (Il s'agit de la valeur par défaut)
`Simultaneous (Simultané)`	Active AccuPoint II *et* la souris PS/2.

Ext. Keyboard "Fn" (Equivalent Fn du clavier externe)

Cette option permet de modifier la disposition des touches sur le clavier et de définir l'équivalent de la touche **Fn** lorsque vous utilisez un clavier externe.

`Désactivée`	Pas d'équivalent de la touche **Fn** (valeur par défaut).
`Fn Equivalent (Equivalent touche Fn)`	**Ctrl gauche + Alt* gauche** **Ctrl droite + Alt* droite** **Alt gauche + Maj. gauche** **Alt droite + Maj. droite** **Alt gauche + Caps Lock**

Si vous sélectionnez **Ctrl gauche + Alt gauche** *ou* **Ctrl droite + Alt droite** *pour cette option, vous ne pouvez plus utiliser ces touches en conjonction avec la touche* **Del** *pour redémarrer l'ordinateur. Par exemple, si vous sélectionnez* **Ctrl gauche + Alt gauche**, *vous devez utiliser* **Ctrl droite**, **Alt droite** *et* **Del** *pour redémarrer l'ordinateur.* **Ctrl gauche**, **Alt gauche** *et* **Del** *ne peuvent pas être utilisées.*

USB Legacy Emulation (Emulation USB)

Utilisez cette option pour activer ou désactiver la fonction d'émulation USB. Si votre système d'exploitation ne gère pas la norme USB, vous pouvez cependant utiliser votre clavier et votre souris USB en attribuant à l'option **USB Legacy** de TSETUP la valeur **Enabled**.

USB Legacy Emulation (Emulation USB)	= **Désactivée** (par défaut) = **Activée**

Parallel Port Mode (Mode port parallèle)

Cet onglet permet de configurer le port de l'imprimante. Utilisez le Gestionnaire de périphériques de Windows pour changer les paramètres du port parallèle.

Printer Port Type (Type port imprimante)

Les options disponibles sont **ECP** et **Standard Bi-directional (Standard bidirectionnel)**.

ECP	Sélectionne le port de type ECP (Extended Capabilities Port). Ce type de port convient à la plupart des imprimantes. (Il s'agit de la valeur par défaut)
Bi-directional (Standard bidirectionnel)	Cette option est nécessaire pour certains périphériques parallèles.

Hard Disk Mode *(Mode du disque dur)*

Utilisez cette option pour sélectionner le mode du disque dur. Le mode du disque dur doit être défini avec TSETUP.

Les formats IDE étendu et standard sont différents. En cas de modification de la configuration, vous devrez donc formater le disque dur en fonction de la nouvelle configuration.

Enhanced IDE (Normal)	Sélectionnez ce mode lorsque vous utilisez MS-DOS, Windows 95/98 ou Windows NT. (Il s'agit de la valeur par défaut)
Standard IDE	Sélectionnez ce mode si le système d'exploitation ne prend pas en charge la norme IDE étendue. Lorsque ce mode est sélectionné sous MS-DOS, un maximum de 504 Mo logiques est disponible bien que la capacité physique du disque dépasse 504 Mo.

Boot priority (Séquence de démarrage)

Cet onglet permet de spécifier l'ordre de recherche des fichiers de démarrage. Sélectionnez l'une des options suivantes :

FDD → HDD → CD-ROM	L'ordinateur recherche les fichiers de démarrage sur le lecteur de disquettes, puis sur le disque dur et enfin sur le lecteur de CD/DVD-ROM. (Il s'agit de la valeur par défaut)
HDD → FDD → CD-ROM	L'ordinateur recherche les fichiers de démarrage sur le disque dur, puis sur le lecteur de disquettes et enfin sur le lecteur de CD/DVD-ROM.
FDD → CD-ROM → HDD	L'ordinateur recherche les fichiers de démarrage sur le lecteur de disquettes, puis sur le lecteur de CD/DVD-ROM et enfin sur le disque dur.
HDD → CD-ROM → FDD	L'ordinateur recherche les fichiers de démarrage sur le disque dur, puis sur le lecteur de CD/DVD-ROM et enfin sur le lecteur de disquettes.
CD-ROM → FDD → HDD	L'ordinateur recherche les fichiers de démarrage sur le lecteur de CD/DVD-ROM, puis sur le lecteur de disquettes et enfin sur le disque dur.
CD-ROM → HDD → FDD	L'ordinateur recherche les fichiers de démarrage sur le lecteur de CD/DVD-ROM, puis sur le disque dur et enfin sur le lecteur de disquettes.

Sélectionnez manuellement le périphérique de démarrage en appuyant sur l'une des touches suivantes pendant le démarrage de l'ordinateur :

F	Sélectionne le lecteur de disquettes
B	Sélectionne le disque dur.
C	Sélectionne le lecteur de CD/DVD-ROM.

Cette procédure n'affecte pas la configuration de façon permanente.

Power on Boot Select (Sélection de l'unité au démarrage)

Cet onglet permet d'activer ou de désactiver la touche d'accès direct F2. Cette touche permet de changer de lecteur d'amorçage pendant le démarrage de l'ordinateur.

Display (Ecran)

Cet onglet permet de personnaliser l'affichage de votre ordinateur que ce soit pour l'écran interne ou pour un écran externe.

Power On Display (Ecran de démarrage)

Permet de spécifier l'écran à utiliser lors de la mise sous tension.

Auto-Selected (Auto-sélectionné)	Sélectionne l'écran externe, si connecté. Sinon, l'écran interne est utilisé. (Il s'agit de la valeur par défaut)
Simultaneous (Simultané)	Permet d'obtenir un affichage simultané sur les écrans interne et externe.

Vous ne pouvez pas sélectionner l'option TV avec le programme TSETUP. Pour la sélectionner, appuyez sur les touches d'accès direct **Fn** + **F5**. *Reportez-vous au Chapitre 5, Le clavier.*

La fonction Mode texte étendu ne peut pas être activée à partir de la fenêtre Ecran de Hardware Setup. Pour l'activer, suivez les étapes ci-dessous.

1. *Cliquez sur* **Démarrer**, *pointez sur* **Paramètres**, *puis cliquez sur* **Panneau de configuration**.
2. *Double cliquez sur l'icône* **Affichage** *pour ouvrir la fenêtre* **Propriétés de Affichage**. *Cliquez sur l'onglet* **Paramètres**, *puis cliquez sur le bouton* **Avancé**. *Si vous utilisez Windows 95, passez à l'étape 4. Si vous utilisez Windows 98, passez à l'étape 3.*
3. *Cliquez sur l'onglet* **Paramètres**, *puis cliquez sur le bouton* **Avancé**.
4. *Cliquez sur l'onglet* **Flat Panel** *et cochez la case* **Display Stretch**.

LCD Display Stretch (Mode texte étendu)

Cette option permet d'activer ou de désactiver le mode texte étendu.

Les options sont **Activé** et **Désactivé** (par défaut). Cette fonction permet d'agrandir la surface disponible à l'écran.

TV

Cette option permet de sélectionner le type d'écran de télévision.

TV Type (Type de TV)	**NTSC** (National Television System Committee). **PAL** (Phase Alternation Line)
TV Output Signal (Signal de sortie TV)	**Composite**

Others (Autres)

La nécessité de configurer votre ordinateur à l'aide de ce groupe d'options dépend principalement du type de logiciel ou de périphérique utilisé.

Power-up Mode (Mode de mise sous tension)

Cette option vous permet de choisir entre les modes Reprise et Démarrage.

Ces paramètres ne concernent que l'environnement MS-DOS. Pour Windows, vous devez avoir recours à l'utilitaire Economie.

CPU Cache (Cache de l'unité centrale), Level 2 Cache (Cache de second niveau)

Cette fonction permet d'activer ou de désactiver le cache de l'UC et de définir le type d'écriture.

Les options **`Level 2 Cache (Cache de second niveau)`** et **`Write Policy (Type d'écriture)`** ne sont activées que lorsque le cache de l'unité centrale est actif. Si ce dernier est désactivé, ces deux fonctions le sont également.

Le mode **`Write-back`** *(Réécriture)* permet d'augmenter les performances du système car la mémoire principale n'est sollicitée que lorsque le contenu du cache doit être mis à jour. Le mode **`Write-through`** *(Double écriture)* sollicite la mémoire principale lorsque des données sont traitées par le processeur. L'option du type d'écriture concerne le cache de l'UC.

`CPU Cache Options (Options du cache de l'UC)`	**`Enabled (Activé)`** : Active le cache de l'unité centrale. (Il s'agit de la valeur par défaut) **`Disabled (Désactivé)`** : Désactive le cache de l'unité centrale.
`Level 2 Cache Options (Options du cache de second niveau)`	**`Enabled (Activé)`** : Active le cache de second niveau. (Il s'agit de la valeur par défaut) **`Disabled (Désactivé)`** : Désactive le cache de second niveau.
`Write Policy (Technique d'écriture)`	**`Write-back (Réécriture)`** : Applique le mode réécriture. (Il s'agit de la valeur par défaut) **`Write-through (Double écriture) :`** Applique le mode double écriture.

Processor Serial Number (Numéro de série du processeur)

Utilisez cette fonction pour activer ou désactiver l'option de reconnaissance du numéro de série de votre ordinateur.

Processor Serial Number (Numéro de série du processeur)	=	**Disabled (Désactivé)** (Il s'agit de la valeur par défaut)
Processor Serial Number (Numéro de série du processeur)	=	**Enabled (Activé)**

Cette option n'est affichée que dans les conditions suivantes :

- Un mot de passe responsable est défini, mais pas le mot de passe utilisateur.
- Si les mots de passe utilisateur et responsable sont définis et si le mot de passe utilisateur est utilisé pour se connecter à l'ordinateur, cette option n'est affichée que si le mot de passe utilisateur ne fait l'objet d'aucune restriction.

Auto Power On (Mise sous tension automatique)

Cette option vous permet de définir l'heure et la date de mise sous tension automatique. Elle permet également d'activer ou désactiver la fonction Indicateur d'appel. L'option **Ring Indicator** *(Indicateur d'appel)* n'est affichée que lorsque l'ordinateur est en mode Reprise.

```
                    OPTIONS

  Alarm Time            =    00:00:00
  Alarm Date Option     =    Disabled
  Ring indicator        =    Disabled
```

Alarm Time *(Heure alarme)* est une séquence d'heures et de minutes. Les secondes ne peuvent pas être changées. **Alarm Date Option** *(Date de l'alarme)* est définie par une séquence de mois et de jours. Si l'option **Alarm Date** est désactivée, l'ordinateur est mis sous tension tous les jours à la même heure. Appuyez sur ↓ pour déplacer le curseur vers la droite et sur ↑ pour le déplacer vers la gauche lorsque vous changez l'heure.

L'option Alarm Time ne fonctionne pas sous Windows 98. Si vous utilisez ce système d'exploitation, utilisez le **Planificateur de tâches** *pour spécifier l'heure de l'alarme.*

Alarm Volume (Volume de l'alarme)

Cette option permet de désactiver ou de régler le niveau du volume de l'alarme. La désactivation de cette option désactive la fonction audio de l'ordinateur nécessaire aux alarmes. Vous pouvez également définir cette option avec les touches d'accès direct.

`Off (Désactivée)`	Désactive l'alarme.
`Low (Faible)`	Alarme de faible niveau.
`Medium (Moyen)`	Alarme de niveau moyen.
`High (Forte)`	Volume maximum (valeur par défaut).

La sélection de l'option **`Alarm Volume`** entraîne l'affichage de la fenêtre ci-dessous et permet d'activer ou de désactiver un certain nombre de fonctions.

```
            ALARM VOLUME OPTIONS

  Low Battery Alarm      =     Enabled
  Panel Close Alarm      =     Enabled
```

System Beep (Signal sonore système)

Cette fonction permet d'activer ou de désactiver le signal sonore système.

Panel Power On/Off (Mise sous/hors avec l'écran)

Cette option permet de mettre l'ordinateur sous tension ou hors tension à l'ouverture ou la fermeture de l'écran.

Deuxième page de TSETUP

Configuration

Cette option permet de choisir une méthode de configuration.

I/O Ports (Ports d'E/S)

Cette option permet de configurer les ports série, modem intégré et parallèle. Utilisez le Gestionnaire de périphériques de Windows 95/98 pour changer ces paramètres. Reportez-vous à la documentation correspondante.

Serial (Série)

Cette option permet de choisir le niveau COM correspondant au port série.

Le niveau d'interruption du port COM (IRQ) et l'adresse d'E/S de base du port sont indiqués ci-dessous en fonction du niveau COM.

Niveau COM	Adresse E/S	Interruption
COM1	3F8H	4 (Valeur par défaut)
COM2	2F8H	3
COM3	3E8H	4
COM3	3E8H	5
COM3	3E8H	7
COM4	2E8H	3
COM4	2E8H	5
COM4	2E8H	7
Not used (Non utilisé)		(Désactive le port)
Others (Autres)		(Autres paramètres définis automatiquement par le système d'exploitation Plug & Play)

Si le paramètre retenu pour le port série est identique au paramètre utilisé par le modem intégré ou port parallèle, le port se voit attribuer le paramètre **Not Used** *(Non utilisé) ou désactivé.*

Built-in Modem (Modem intégré)

Cette option permet de définir le niveau COM du port modem intégré.

Si le modem intégré (disponible dans certains pays uniquement) n'est pas installé, cette option n'est pas disponible.

Le niveau d'interruption du port modem intégré (IRQ) et l'adresse d'E/S de base du port sont indiqués ci-dessous en fonction du niveau COM.

Niveau COM	Adresse E/S	Interruption
COM1	3F8H	4 (Valeur par défaut)
COM2	2F8H	3
COM3	3E8H	4
COM4	2E8H	3
Not used (Non utilisé)		(Désactive le port)

Si le paramètre retenu pour le port modem interne est identique au paramètre utilisé par le port série ou le port parallèle, le port se voit attribuer le paramètre **Not Used** *(Non utilisé) ou désactivé.*

Parallel (Parallèle)

Utilisez le Gestionnaire de périphériques de Windows 95/98 pour changer ces paramètres. Reportez-vous à la documentation correspondante. Le champ Parallel Port permet de définir l'adresse d'E/S pour le port parallèle et le mode de ce dernier.

Lorsque le mode du port parallèle est Standard Bi-directional, les options disponibles sont :

Niveau LPT	Adresse E/S	Interruption
LPT 1	378H	7
LPT 2	278H	5
LPT 3	3BCH	7
Not Used (Non utilisé)		(Désactive le port)
Others (Autres)		(Autres paramètres définis automatiquement par le système d'exploitation Plug & Play)

Lorsque le mode du port parallèle est ECP (voir paramètres ci-dessous), le canal DMA peut avoir la valeur 1 ou 3. La valeur par défaut est 3.

Niveau LPT	Adresse E/S	Interruption	Canal DMA
LPT 1	378H	7	3 (Valeur par défaut)
LPT 2	278H	5	3
LPT 3	3BCH	7	3
Not Used (Non utilisé)		(Désactive le port)	
Others (Autres)		(Autres paramètres définis automatiquement par le système d'exploitation Plug & Play)	

PCI bus (bus PCI)

Ce champ sert uniquement de référence et ne peut pas être modifié. Il n'apparaît que sous TSETUP.

PCI BUS = IRQ ** (Le niveau d'interruption est affiché).

PC Card (Carte PC)

Utilisez cette option pour définir le mode du contrôleur de carte PC.

PC Card Controller Mode (Mode contrôleur de carte PC)

Utilisez cette option pour définir le mode du contrôleur de carte PC.

Auto-Selected (Auto-sélectionné)	Sélectionnez ce paramètre si vous utilisez un système d'exploitation Plug and Play. (Il s'agit de la valeur par défaut)
CardBus/16bit	Si la carte ne fonctionne pas correctement avec l'option Auto-selected *(Auto-sélectionné)*, utilisez ce paramètre pour les cartes PC CardBus.
PCIC Compatible (Compatible PCIC)	Si la carte ne fonctionne pas correctement avec les paramètres Auto-selected *(Auto-sélectionné)* et CardBus/16bit, utilisez ce paramètre pour les cartes PC 16 bits.

Lorsque l'option Device Config (Configuration du périphérique) a la valeur Setup by OS (Configuré par SE), cliquez sur Auto-Selected (Auto-sélectionné).

Drives I/O (E/S lecteurs)

Cet élément affiche les disques durs et le lecteur de CD/DVD-ROM installés : HDD, CD-ROM. Il n'apparaît que sous TSETUP.

Paramètres pour le disque dur

HDD (Disque dur)	=	**Primary IDE (1F0H/IRQ14)** (Disque dur intégré prêt à l'emploi)

Paramètres pour le lecteur de CD/DVD-ROM

CD-ROM	=	**Secondary IDE (170H/IRQ15)** (CD/DVD-ROM prêt à l'emploi)

Floppy disk I/O (E/S lecteur de disquettes)

Cet élément affiche l'adresse, le niveau d'interruption et les valeurs des canaux DMA pour le lecteur de disquette. Il n'apparaît que sous TSETUP.

Floppy Disk = (3F2H/IRQ6/CH2)

Sécurité par mot de passe

Deux systèmes de protection par mot de passe sont disponibles : responsable et utilisateur. Le mot de passe du responsable est prévu pour les responsables du système ainsi que pour toute personne habilitée à contrôler ou modifier la configuration de l'ordinateur. Si vous ne souhaitez utiliser qu'un seul mot de passe, choisissez le mot de passe Utilisateur.

La section suivante présente les restrictions appliquées au mot de passe Utilisateur, dans le cas où les deux types de mots de passe ont été définis. Elles ne s'appliqueront pas dans le cas où le mot de passe Utilisateur est le seul à être défini.

Connexion avec un mot de passe utilisateur

Les restrictions suivantes s'appliquent dans le cas où la connexion s'est effectuée avec le mot de passe Utilisateur :

TSETUP	Pas d'accès
Paramètres F, B, C	Vous ne pouvez pas entrer les paramètres **F**, **B**, **C** pour changer la priorité de démarrage.

Mot de passe responsable

Les restrictions suivantes s'appliquent dans le cas où la connexion s'est effectuée avec le mot de passe responsable :

Instant Security ***(protection immédiate)***	Le mot de passe Utilisateur ne permet pas l'accès au système.
Resume Mode ***(mode Reprise)***	Le mot de passe Utilisateur ne permet pas l'accès au système.

Le mot de passe responsable permet l'accès au système à partir d'un mot de passe instantané ou du mode Reprise, même si la connexion a été effectuée à partir du mot de passe utilisateur. L'accès est cependant restreint au niveau utilisateur.

Définition des mots de passe

Cette section indique comment définir les mots de passe utilisateur et responsable.

Les mots de passe peuvent contenir des majuscules ou des minuscules. Vous ne pouvez pas utiliser de caractères accentués ou spéciaux.

Mot de passe responsable

Sous Windows 95/98, le programme **SVPW** ne fonctionne que dans la fenêtre de commande MS-DOS. SVPW est enregistré dans le répertoire Windows. Pour définir le mot de passe responsable, suivez les étapes ci-dessous.

1. Activez une session MS-DOS, tapez **SVPW**, puis appuyez sur **Enter**.
2. Si le mot de passe n'a pas été enregistré, le message suivant apparaît :

```
SUPERVISOR PASSWORD = Not Registered
Do you want to register the supervisor password
<Y/N>?
```

3. Appuyez sur **Y** pour entrer le mot de passe. Le message suivant est affiché :

```
Enter Password --->
```

4. Entrez un mot de passe de 10 caractères maximum. La chaîne de caractères entrée est affichée sous forme d'astérisques. Par exemple, si vous entrez un mot de passe de quatre caractères, vous obtenez :

```
Enter Password ---> ****
```

5. Appuyez sur **Enter**. Le message suivant apparaît, vous demandant de vérifier votre mot de passe.

```
Verify Password --->
```

6. a.) Si le mot de passe correspond, il est enregistré et le message suivant apparaît :

```
SUPERVISOR PASSWORD = Registered
USER PASSWORD MODE = Unable to run SETUP
Do you want to change the setting <Y/N>?
```

Pour bloquer l'accès utilisateur au programme TSETUP, appuyez sur **N** pour revenir à l'indicatif DOS.

En revanche, pour autoriser l'accès utilisateur, appuyez sur **Y** et suivez les procédures de la section *Accès à TSETUP* de ce chapitre.

b.) Si les mots de passe ne correspondent pas, vous obtenez :

```
Password verify error!
Do you want to retry <Y/N>?
```

Appuyez sur **Y** pour revenir à l'étape 3. Appuyez sur **N** pour revenir à l'indicatif DOS.

Mot de passe utilisateur

Pour entrer un mot de passe Utilisateur, exécutez le programme TSETUP, puis :

1. Sélectionnez `Password` et appuyez sur la **barre d'espacement** ou sur la touche **BkSp** pour afficher l'indicatif suivant :

```
Password =
```

2. Entrez un mot de passe de 10 caractères maximum. La chaîne de caractères entrée est affichée sous forme d'astérisques. Par exemple, si vous entrez un mot de passe de quatre caractères, vous obtenez :

```
Password = ****
```

Si vous appuyez sur **Enter** *avant d'entrer le mot de passe, le message suivant* `Not registered` *apparaît à l'écran.*

3. Appuyez sur **Enter**. Le message suivant apparaît, vous demandant de vérifier votre mot de passe.

```
Verify Password =
```

4. Si le mot de passe correspond, il est enregistré et le message suivant apparaît :

```
Registered (Enregistré)
```

En revanche, s'ils ne correspondent pas, le message ci-dessous s'affiche, accompagné d'un signal sonore. Reprenez alors la procédure à partir de l'étape 2.

```
Entry Error!!
```

Modification des mots de passe

Cette section explique comment annuler et redéfinir un mot de passe responsable ou utilisateur.

Mot de passe responsable

1. Activez une session MS-DOS, tapez **SVPW**, puis appuyez sur **Enter**.
2. Si le mot de passe a été enregistré, la ligne suivante s'affiche :

```
SUPERVISOR PASSWORD = Registered
Do you want to delete the supervisor password
<Y/N>?
```

3. Appuyez sur **Y** pour supprimer le mot de passe. Le message suivant est affiché :

```
Enter Password --->
```

4. Entrez le mot de passe actuellement enregistré. La chaîne de caractères entrée est affichée sous forme d'astérisques. Par exemple, si vous entrez un mot de passe de quatre caractères, vous obtenez :

```
Enter Password ---> ****
```

5. Appuyez sur **Enter**. Si le mot de passe correspond, le mot de passe est supprimé et le message suivant apparaît :

```
SUPERVISOR PASSWORD = Not Registered
```

Dans le cas contraire, vous obtenez :

```
Password verify error!
Do you want to retry <Y/N>?
```

Appuyez sur **Y** pour revenir à l'étape 3. Appuyez sur **N** pour revenir au DOS.

Si vous entrez à trois reprises un mot de passe incorrect, le message suivant s'affiche, indiquant que l'accès au système vous est refusé :

Password access denied!

Vous ne pourrez plus accéder au programme SVPW. Dans ce cas, vous devez mettre l'ordinateur hors tension et recommencer toute la procédure.

6. Pour ensuite définir un nouveau mot de passe, suivez la procédure décrite à la section précédente, Définition des mots de passe.

Juste après avoir enregistré ou supprimé un mot de passe responsable, n'appuyez pas sur le bouton de réinitialisation pour redémarrer l'ordinateur. Le mot de passe responsable que vous venez d'entrer serait perdu.

7. L'accès au programme TSETUP à l'aide du mot de passe utilisateur peut être autorisé ou non en ajoutant un paramètre à la commande du mot de passe Responsable. Reportez-vous à la section Accès à TSETUP avec un mot de passe utilisateur dans ce chapitre.

Mot de passe utilisateur

Pour supprimer un mot de passe Utilisateur, exécutez le programme TSETUP, puis :

1. Appuyez sur la **barre d'espacement** ou sur la touche **BkSp** pour afficher l'indicatif suivant :

Password =

2. Entrez le mot de passe actuellement enregistré. La chaîne de caractères entrée est affichée sous forme d'astérisques.

Password = **

Si vous appuyez sur **Enter** *avant d'entrer un mot de passe, le message* **Registered** *(Enregistré) s'affiche.*

3. Appuyez sur **Enter**. Si la chaîne de caractères entrée correspond au mot de passe enregistré, le mot de passe est réinitialisé et le message suivant s'affiche :

Not Registered ***(Non enregistré)***

En revanche, s'ils ne correspondent pas, le message suivant s'affiche, accompagné d'un signal sonore. Reprenez alors la procédure à partir de l'étape 2.

Entry Error!!

Si vous entrez à trois reprises un mot de passe incorrect, le message suivant s'affiche, indiquant que l'accès au système vous est refusé :

Access denied!!

L'option Password du menu TSETUP devient alors inaccessible. Dans ce cas, vous devez mettre l'ordinateur hors tension et recommencer toute la procédure.

4. Suivez les procédures décrites dans la section précédente, Définition des mots de passe, pour définir un nouveau mot de passe utilisateur.

Vous devez utiliser le bouton de mise sous tension pour arrêter l'ordinateur et conserver le nouveau mot de passe. N'utilisez pas le bouton de réinitialisation.

Accès au programme TSETUP avec un mot de passe utilisateur

Le menu permettant d'accéder à TSETUP et de définir les restrictions du mot de passe utilisateur peut être affiché de deux façons. Lorsque vous enregistrez un mot de passe responsable et lorsque vous entrez la commande **SVPW/U** suite à l'indicatif DOS.

Pour éviter qu'un utilisateur puisse utiliser ce paramètre pour accéder au programme TSETUP, le responsable doit copier le fichier SVPW.EXE sur une disquette et le supprimer du disque dur.

1. a.) Lorsque vous enregistrez un mot de passe responsable, le message suivant est affiché.

```
USER PASSWORD MODE = Unable to run SETUP
Do you want to change the setting <Y/N>?
```

   Pour changer ce paramètre, appuyez sur **Y** et passez à l'étape 2.

   b.) Tapez **SVPW /U** à partir de l'invite du DOS et appuyez sur **Enter**.

- Si le mot de passe du responsable n'est pas enregistré, tapez **SVPW /U** pour afficher le message suivant :

```
Unable to change user password mode because
supervisor password is not registered.
```

- Si le mot de passe responsable est enregistré, l'un des messages suivants est affiché.
  - Si l'accès au programme TSETUP est refusé (et que les autres restrictions sont applicables) :

```
USER PASSWORD MODE = Unable to run SETUP
Do you want to change the setting <Y/N>?
```

  - Si l'accès à TSETUP est activé.

```
USER PASSWORD MODE = Able to run SETUP
Do you want to change the setting <Y/N>?
```

    Si vous sélectionnez **N**, vous revenez au niveau de l'indicatif DOS.

    Sélectionnez **Y** pour changer ce paramètre.

    Vous devez entrer le mot de passe responsable.

```
Supervisor Password--->
```

2. Tapez le mot de passe, puis appuyez sur **Enter**.

   Le menu suivant est affiché :

   1. Able to run setup (Exécution possible de Setup)

   2. Able to run setup (Exécution possible de Setup)

   3. Unable to show Processor Serial Number item (Impossible d'afficher le numéro de série du processeur)

   Select number <1/2/3>? (Sélectionnez un nombre)

- Si vous sélectionnez **1**, l'accès au programme TSETUP est activé (et que les autres restrictions sont levées). Le message suivant est affiché :

  USER PASSWORD MODE = Able to run SETUP

- Si vous sélectionnez **2**, l'accès au programme TSETUP est désactivé (et les autres restrictions sont désactivées). Le message suivant est affiché :

  USER PASSWORD MODE = Unable to run SETUP

- Si vous sélectionnez **3**, l'accès à TSETUP et activé (et les autres restrictions sont désactivées) et le numéro de série du processeur n'est pas affiché. Le message suivant est affiché :

  USER PASSWORD MODE = Unable to show Processor Serial Number.

Création d'une disquette clé

La disquette clé permet d'accéder au système en cas d'oubli du mot de passe. Pour créer une disquette clé, prévoyez une disquette vierge 3,5 pouces, 2DD ou 2HD. Assurez-vous que cette disquette ne contient pas de données importantes.

Pour des raisons de sécurité, il est impossible de créer une disquette clé pour le mot de passe Responsable.

Suivez la procédure ci-après :

1. Définissez le mot de passe selon la procédure décrite dans la section précédente.
2. Insérez une disquette dans le lecteur de disquette 3,5 pouces.
3. Appuyez sur la touche **End**.

   Si la modification ne nécessite pas le redémarrage du système, le message suivant s'affiche :

   ```
   Are you sure? (Y/N)
   Insert password service disk if necessary.
   ```

   Si la modification nécessite le redémarrage du système, le message suivant s'affiche :

   ```
   Are you sure? (Y/N)
   The changes you made will cause the system to
   reboot.
   Insert password service disk if necessary.
   ```

4. Appuyez sur **Y** et le message suivant s'affiche.

   ```
   Password Service Disk Type? (1:2HD, 2:2DD)
   ```

5. Sélectionnez **1** pour les disquettes haute densité et **2** pour une disquette double densité.

   Une fois les données du mot de passe écrites, le voyant du lecteur de disquette s'éteint et le message suivant est affiché :

   ```
   Remove the password service disk, then press any
   key.
   ```

6. Retirez la disquette.

Il est vivement conseillé de créer une disquette clé. En effet, si vous oubliez votre mot de passe, vous devrez contacter votre revendeur. La disquette clé ne fonctionne pas lorsque l'ordinateur est en mode Reprise ou Veille prolongée. Reportez-vous au Chapitre 6, Alimentation et modes de mise sous tension, pour plus de détails sur l'utilisation de la disquette clé.

A la création d'une disquette clé, l'ordinateur écrase toutes les informations existantes sur la disquette. Vérifiez qu'elle ne contient pas de données importantes.

Si votre ordinateur est protégé par mot de passe, le message suivant s'affiche lorsque vous mettez l'ordinateur sous tension :

`password =`

Si l'ordinateur démarre avec la fonction de mise sous tension automatique et le mode Reprise est activé, la fonction de sécurité au démarrage est appliquée automatiquement. Le message ci-dessus n'est pas affiché.

Vous devez cependant entrer votre mot de passe. Si vous entrez un mot de passe incorrect trois fois de suite, l'ordinateur se bloque. Vous devez remettre l'ordinateur sous tension avant de pouvoir entrer votre mot de passe de nouveau.

Chapitre 8

Périphériques optionnels

Les périphériques optionnels élargissent les possibilités d'extension de l'ordinateur et facilitent son utilisation. Le présent Chapitre traite de la connexion et de l'installation de ces périphériques.

Cartes/mémoire

- Cartes PC ;
- Modules mémoire.

Accessoires d'alimentation

- Batterie supplémentaire ;
- Chargeur de batterie.

Périphériques optionnels

- Station PCMCIA IV ;
- Station PCMCIA III avec module de connexion ;
- Duplicateur de ports ;
- Imprimante parallèle ;
- Ecran externe ;
- Souris PS/2 ;
- Clavier PS/2 ;
- Prise de sécurité.

Cartes PC

L'ordinateur est équipé d'un emplacement pour cartes PC (PCMCIA) pouvant accueillir deux cartes PCMCIA 5 mm de type II ou une carte PCMCIA 10,5 mm de type III. Vous pouvez installer n'importe quelle carte compatible PC (fabriquée par Toshiba ou tout autre fabricant). Les connecteurs prennent en charge les cartes 16 bits, les cartes 16 bits multifonctions et CardBus.

La norme CardBus prend en charge la nouvelle génération de cartes PC 32 bits. Le bus améliore les performances en prenant en charge les transmissions multimédias.

Installation d’une carte PC

L’ordinateur comprend, sur le côté gauche, deux connecteurs PC situés l’un au-dessus de l’autre. L’accès à ces deux connecteurs s’effectue à partir du même emplacement. Vous pouvez y installer deux cartes de type II, à raison d’une carte par connecteur ou une carte de type III dans le connecteur inférieur.

La fonction d’installation à chaud de Windows permet d’installer des cartes PC lorsque l’ordinateur est sous tension.

Pour installer une carte PC, suivez la procédure ci-après.

1. Déverrouillez l’emplacement de carte PC
2. Insérez la carte PC et appuyez doucement pour assurer la connexion.
3. Tirez le bouton d’éjection et repliez-le.

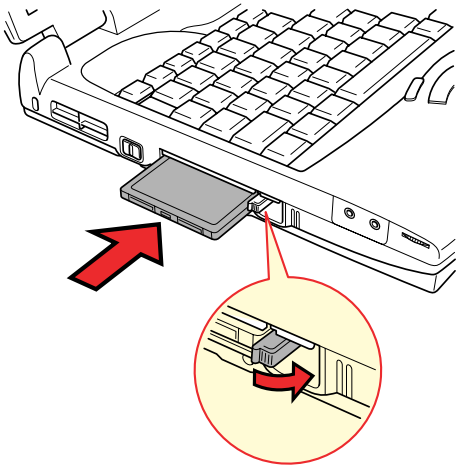

Installation d’une carte PC

4. Verrouillez la carte PC.

Si vous connectez un câble de sécurité à l'ordinateur, l'accès au verrou de carte PC est bloqué, ce qui empêche toute installation ou retrait.

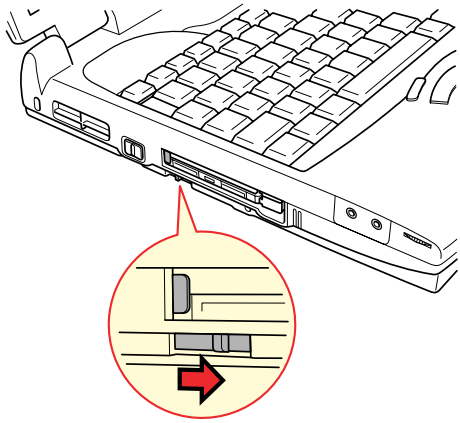

Verrouillage de la carte PC

Après avoir installé la carte PC, consultez la documentation de la carte et vérifiez la configuration dans Windows.

Retrait d'une carte PC

Avant de retirer une carte PC, reportez-vous à la documentation de la carte pour prendre connaissance des procédures et du fonctionnement de l'utilitaire Windows pour cartes PC. Pour accéder à l'utilitaire **`Propriétés de Carte PC Card`**, *cliquez sur* **`Démarrer`**, *pointez sur* **`Paramètres`**, *cliquez sur* **`Panneau de configuration`**, *puis double-cliquez sur l'icône* **`Carte PC Card (PCMCIA)`**.

1. Déverrouillez l'emplacement de carte PC
2. Faites ressortir le bouton d'éjection près de la carte PC à retirer, puis appuyez sur ce bouton pour faire ressortir la carte.
3. Saisissez la carte PC et retirez-la.

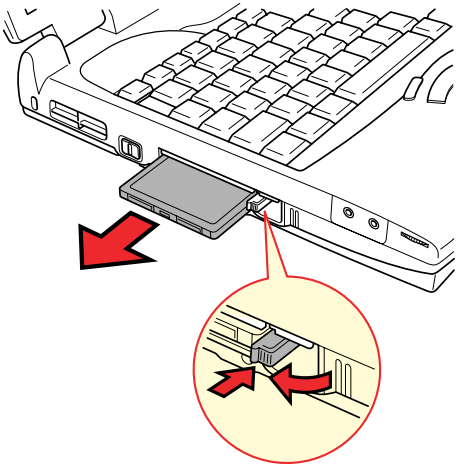

Retrait d'une carte PC

Extensions mémoire

Vous pouvez installer des modules mémoire supplémentaires dans les connecteurs de votre ordinateur de façon à augmenter la quantité de mémoire vive. Cette section décrit la procédure de montage et de retrait.

Avant d'installer ou de retirer un module mémoire, mettez l'ordinateur hors tension avec l'option Arrêter du menu Démarrer de Windows. Si vous installez ou retirez un module mémoire lorsque l'ordinateur est en mode Veille ou Veille prolongée, les données seront perdues.

Le connecteur A doit comporter le premier module d'extension mémoire. N'utilisez pas l'ordinateur avec uniquement un module mémoire dans le connecteur B.

Installation d’un module mémoire

Suivez les étapes ci-dessous pour installer un module mémoire.

1. Sélectionnez le mode Démarrage avant de mettre l’ordinateur hors tension.

L’ordinateur doit impérativement être hors tension. Sinon, vous risquez d’endommager l’ordinateur et le module.

2. Déconnectez tous les câbles de l’ordinateur.
3. Retournez l’ordinateur et enlevez la batterie (reportez au Chapitre 6, Alimentation et modes de mise sous tension).
4. Enlevez les deux vis fixant le capot du module mémoire.
5. Faites glisser votre ongle ou un objet fin sous le capot et soulevez-le.

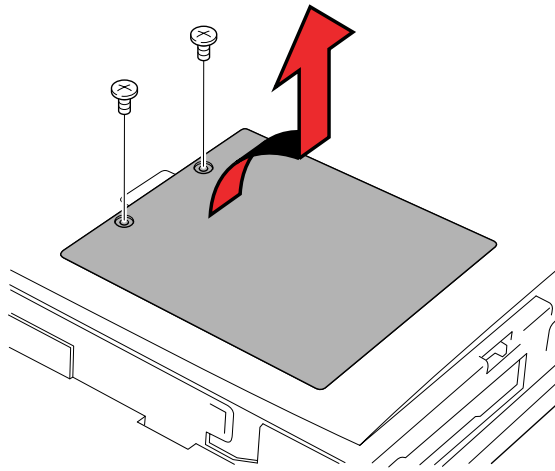

Retrait du capot du module mémoire

6. Connectez le module mémoire en le plaçant à un angle de 45 degrés par rapport au connecteur de l’ordinateur, puis appuyez doucement pour assurer la connexion.

Ne touchez pas les connecteurs du module mémoire ou de l’ordinateur. Les débris ou poussières déposés sur les connecteurs risquent d’entraîner des dysfonctionnements.

7. Poussez le module vers le bas. Ce dernier doit reposer à plat. Des pinces situées de chaque côté du module s'enclenchent lorsque le module est en place.

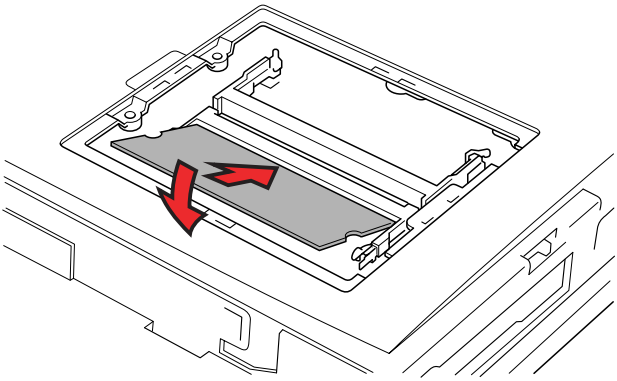

Installation d'un module

8. Replacez le capot et remontez les deux vis.
9. Remplacez la batterie comme indiqué dans le Chapitre 6, Alimentation et modes de mise sous tension.
10. Mettez l'ordinateur sous tension et assurez-vous que la nouvelle mémoire est correctement détectée.
11. Effacez les fichiers du mode Veille prolongée. Reportez-vous à la section Effacement des fichiers du mode Veille prolongée.

Retrait d'un module mémoire

Avant de retirer le module, assurez-vous que l'ordinateur est en mode démarrage, puis :

1. Mettez l'ordinateur hors tension et déconnectez tous les câbles.

L'ordinateur doit impérativement être hors tension. Sinon, vous risquez d'endommager l'ordinateur et le module.

2. Retournez l'ordinateur, enlevez la batterie et enlevez les deux vis de fixation du capot des connecteurs mémoire.
3. Faites glisser votre ongle ou un objet fin sous le capot et soulevez-le.
4. Appuyez sur les pinces de fixation pour les désengager. Un ressort fait alors remonter l'une des extrémités du module.

5. Saisissez le module, puis retirez-le.

Ne touchez pas les connecteurs du module mémoire ou de l'ordinateur. Les débris ou poussières déposés sur les connecteurs risquent d'entraîner des dysfonctionnements.

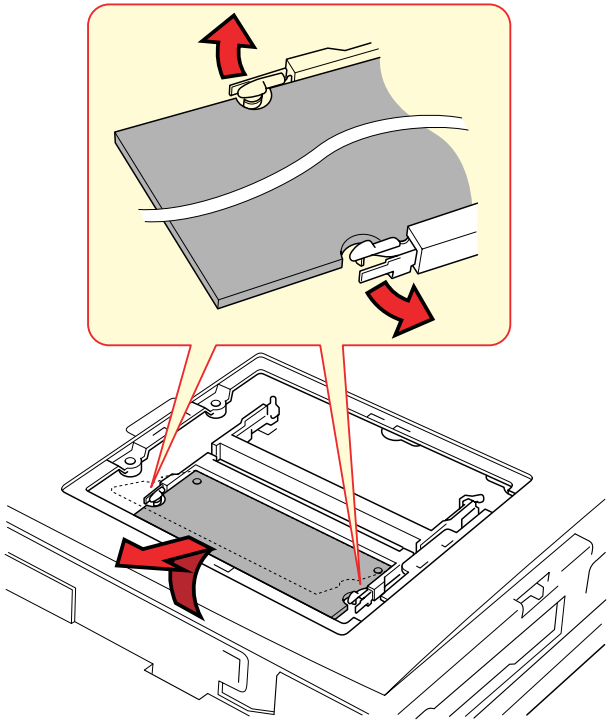

Retrait du module mémoire

6. Replacez le capot et remontez les deux vis, puis la batterie.
7. Effacez les fichiers du mode Veille prolongée. Reportez-vous à la section Effacement des fichiers du mode Veille prolongée.

Effacement des fichiers du mode Veille prolongée

Après avoir installé ou supprimé un module mémoire, vous devez effacer les fichiers créés par le mode Veille prolongée. Suivez les étapes ci-dessous.

1. Cliquez sur **Démarrer**, puis cliquez sur **Arrêter**.
2. Sélectionner `Redémarrer en mode MS-DOS`, puis cliquez sur **OK**.
3. Activez une session MS-DOS, tapez **CD \Windows**, puis appuyez sur **Enter**.
4. Tapez **HALLOC /C**, puis appuyez sur **Enter**.
5. Tapez **Exit,** puis appuyez sur **Enter** pour redémarrer l'ordinateur.

Batterie supplémentaire

Vous pouvez augmenter l'autonomie de l'ordinateur au moyen de batteries supplémentaires (PA2487U). Ainsi, lors de vos déplacement, vous pouvez continuer à utiliser votre ordinateur même si vous ne disposez pas de prise de courant à proximité. Reportez-vous au Chapitre 6, Alimentation et modes de mise sous tension.

Chargeur de batterie

Le chargeur de batterie (PA2488U) permet de recharger des batteries en dehors de l'ordinateur. Le chargeur de batterie peut charger séquentiellement deux batteries au lithium-ion. Le temps de chargement est d'environ 4,0 heures par batterie.

Station PCMCIA IV

Cette section décrit les principales fonctions de la Station PCMCIA IV (PA3024U) et identifie les emplacements de ses connecteurs.

Utilisez uniquement l'adaptateur secteur livré avec la Station PCMCIA IV ou le Satellite Pro 4320. N'utilisez pas l'adaptateur de votre ordinateur Satellite Pro 4280 pour connecter la Station PCMCIA IV à une source d'alimentation.

La Station PCMCIA IV dispose des mêmes ports que votre ordinateur et permet d'y ajouter des prises d'entrée et de sortie de ligne, des ports distincts pour un clavier et une souris PS/2™, deux ports USB et un emplacement pour carte PC pouvant être utilisé en conjonction avec les emplacements de l'ordinateur. Elle se connecte directement au port de l'interface d'accueil, situé à l'arrière de l'ordinateur et ne nécessite aucun câble. Un adaptateur secteur permet de connecter la Station PCMCIA IV à une source d'alimentation.

Les connexions suivantes sont offertes par la Station PCMCIA IV. Les méthodes de connexion sont détaillées plus bas dans ce chapitre.

- Port écran externe ;
- Port imprimante parallèle ;
- Port série ;
- Port souris PS/2 ;
- Port clavier PS/2 ;
- Prise entrée adaptateur ;
- Prise de sécurité ;
- Prises d'entrée et de sortie de ligne ;
- Prise microphone ;
- Ports USB (2) ,
- Emplacements de carte PC.

Vue avant

L'illustration suivante présente la partie avant de la Station PCMCIA IV.

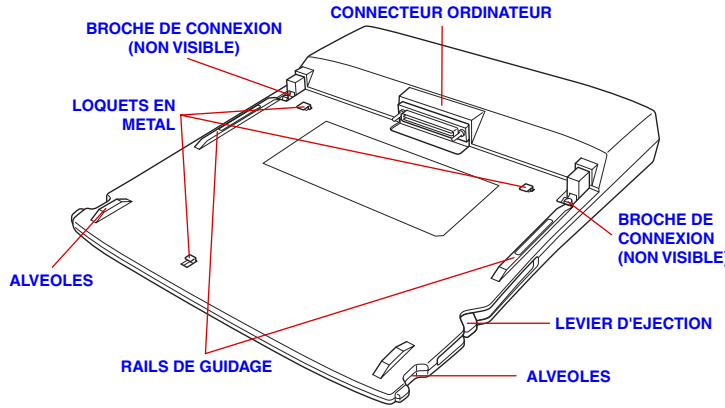

Vue avant

Connecteur de l'ordinateur	Il s'agit de l'interface de l'ordinateur. Le duplicateur de ports se connecte directement sur ce port.
Alvéoles	Utilisez ces alvéoles pour maintenir la Station PCMCIA IV tout en poussant l'ordinateur vers l'avant avec vos pouces.
Rails de guidage	Les rails de guidage facilitent la connexion de l'ordinateur à la Station PCMCIA IV.
Loquets en métal	Ces loquets s'engagent dans des fentes situées en dessous de l'ordinateur, de façon à assurer la connexion de ce dernier.
Broches de fixation	Ces broches s'engagent dans des trous prévus à cet effet sur le châssis de l'ordinateur.

Vue de droite

Reportez-vous à l'illustration ci-dessus pour connaître l'emplacement des éléments sur la partie droite de la Station PCMCIA IV.

Levier d'éjection	Ce levier ressort pour faciliter la déconnexion de l'ordinateur de la Station PCMCIA IV.

Vue arrière

L'illustration suivante présente la partie arrière de la Station PCMCIA IV.

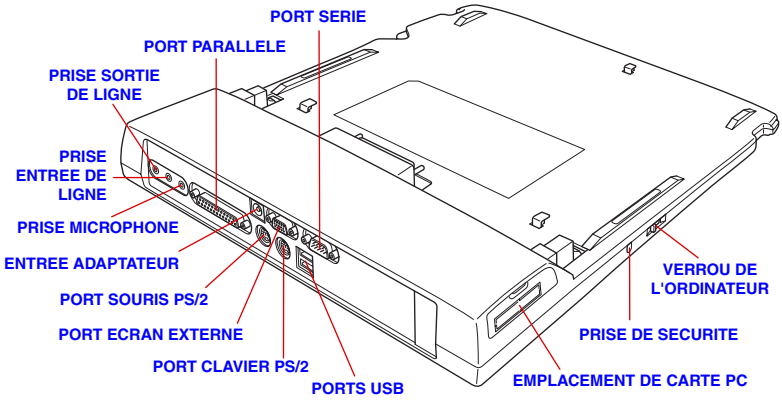

Vue arrière

	Prise entrée adaptateur 15 V	Cette prise permet de connecter l'adaptateur secteur.
	Port parallèle	Utilisez ce port à 25 broches, compatible Centronics, pour connecter une imprimante ou tout autre périphérique parallèle. Il remplace le port parallèle de l'ordinateur.
	Port écran externe	Ce port à 15 broches permet de connecter un écran externe. Veuillez remarquer que le mode Reprise est compatible avec un écran externe.
	Port série	Utilisez ce port à 9 broches pour connecter un périphérique série tel qu'un modem externe, une souris ou une imprimante série. Il remplace le port série de l'ordinateur.
	Port USB	Deux ports USB permettent de connecter en chaîne plusieurs périphériques compatibles USB à un seul port.

	Prise microphone	Une prise microphone standard de 3,5 mm permet de connecter un microphone pour les entrées audio. Lorsque vous connectez un microphone externe, le microphone interne est automatiquement désactivé.
	Prise jack entrée de ligne	Une prise jack de 3,5 mm permet de connecter un périphérique d'entrée audio.
	Prise jack sortie de ligne	Une prise jack de 3,5 mm permet de connecter un périphérique de sortie audio.
	Port clavier PS/2	Utilisez ce port pour connecter un clavier PS/2.
	Port souris PS/2	Utilisez ce port pour connecter un périphérique de pointage compatible PS/2.

Vue de gauche

Reportez-vous à l'illustration précédente pour connaître l'emplacement des éléments sur la partie gauche de la Station PCMCIA IV.

	Verrou de l'ordinateur	Faites glisser ce verrou vers l'arrière pour permettre la connexion ou la déconnexion de l'ordinateur à la Station PCMCIA IV. Faites-le glisser vers l'avant pour verrouiller l'ordinateur avec la Station PCMCIA IV.
	Prise de sécurité	Cette prise de sécurité permet de fixer un câble pour prévenir le vol. Attachez l'une des extrémités du câble à la Station PCMCIA IV et l'autre extrémité à un objet volumineux.
2	**Emplacement de carte PC**	Un emplacement de carte PC permet d'installer une carte PC de 5 mm (Type II) ou de 10,5 mm (Type III). Vous pouvez installer n'importe quelle carte PC standard : carte SCSI, carte Ethernet ou carte de mémoire flash.

Veillez à protéger l'emplacement de carte PC. Une épingle ou un objet similaire risque d'endommager les circuits de l'ordinateur.

Adaptateur secteur

L'adaptateur secteur convertit le courant alternatif en courant continu et permet ainsi de réduire la tension fournie à la Station PCMCIA IV. Il tolère toutes les tensions comprises entre 100 et 240 volts, ainsi que toutes les fréquences comprises entre 50 et 60 hertz, ce qui permet d'utiliser cet adaptateur dans presque tous les pays.

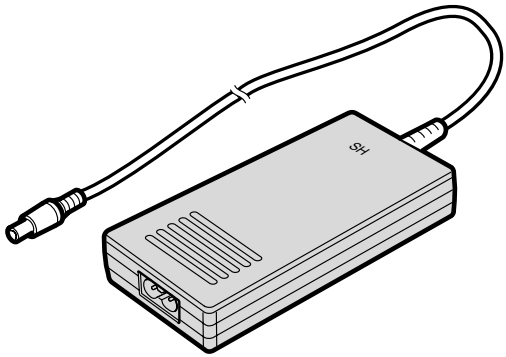

Adaptateur secteur

L'utilisation d'un autre adaptateur risque d'endommager votre ordinateur. Toshiba ne peut pas être tenu pour responsable dans ce cas. L'intensité nominale de l'ordinateur est de 3,0 ampères.

Connexion de la Station PCMCIA IV

La Station PCMCIA IV a été conçue pour permettre une connexion simple en quelques opérations.

Avant de procéder à la connexion, assurez-vous que les broches de fixation sont abaissées.

Ensuite, enlevez le capot en caoutchouc protégeant le port interface d'accueil de l'ordinateur.

Lorsqu'une Station PCMCIA IV est connectée à l'ordinateur, vous ne pouvez plus accéder aux ports situés sur la partie arrière de l'ordinateur ou à ses ports USB.

Suivez les étapes ci-dessous pour connecter la Station PCMCIA IV :

1. Enlevez le capot en caoutchouc du port interface d'accueil.
2. Assurez-vous que les broches de fixation de la Station PCMCIA IV sont abaissées.
3. Posez l'ordinateur entre les rails de guidage de la Station PCMCIA IV.
4. Tenez la Station PCMCIA IV par les alvéoles situées de chaque côté et poussez doucement l'ordinateur vers le connecteur.

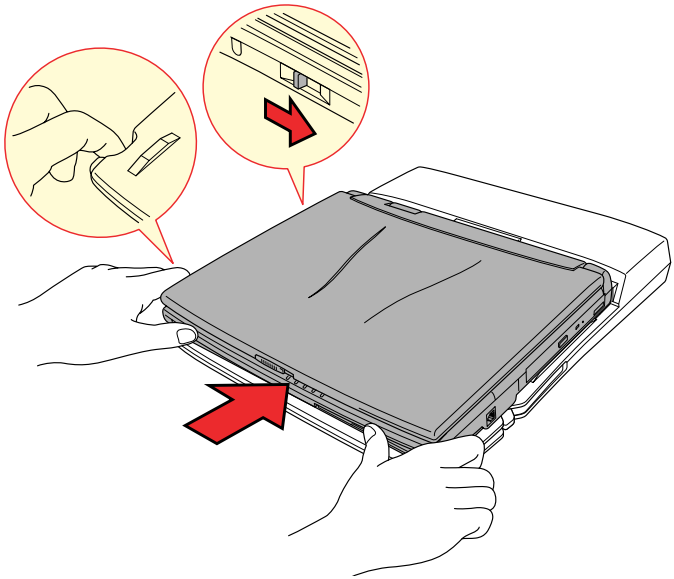

Connexion de la Station PCMCIA IV

5. Appuyez fermement pour assurer la connexion.
6. Faites glisser le verrou de l'ordinateur vers l'avant pour éviter une déconnexion accidentelle.

Le verrou de l'ordinateur correspond au verrou de carte PC de l'ordinateur. Lorsque ce dernier est verrouillé, vous ne pouvez pas enlever de carte PC ou en installer.

Connexion de l’adaptateur secteur

Pour alimenter l’ordinateur, connectez l’adaptateur secteur comme illustré ci-dessous.

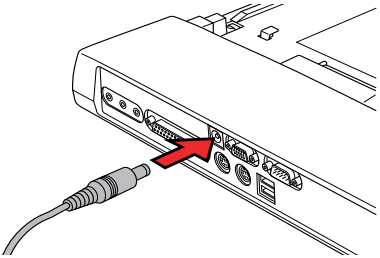

Connexion de l’adaptateur secteur

Déconnexion de la Station PCMCIA IV

Suivez les étapes ci-dessous pour déconnecter la Station PCMCIA IV :

1. Mettez l’ordinateur hors tension.
2. Assurez-vous que le verrou de l’ordinateur a été poussé vers l’arrière pour permettre la déconnexion de la Station PCMCIA IV.
3. Appuyez sur le bouton de dégagement du levier d’éjection situé sur la partie avant de l’ordinateur, puis tirez ce levier vers l’arrière pour déconnecter l’ordinateur.

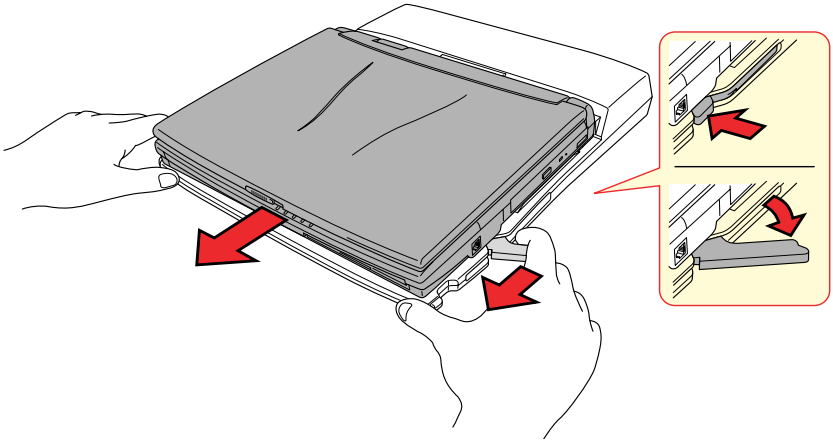

Déconnexion de la Station PCMCIA IV

4. Soulevez l’ordinateur.

Sous Windows 95, un écran d’information est affiché lorsque vous cliquez sur **`Ejecter PC`** *pour la première fois, à partir du menu* **`Démarrer`**, *ou lorsque vous utilisez pour la première fois le verrou de l’ordinateur. Cliquez sur OK pour valider et continuer. Cet écran n’est pas affiché sous Windows 98.*

Station PCMCIA III

En supplément des ports disponibles sur l'ordinateur, la Station PCMCIA III (PA2717UY) dispose de ports MIDI/manette de jeux, de deux emplacements pour carte PC pouvant être utilisé en supplément de ceux de l'ordinateur et de ports distincts pour une souris et un clavier PS/2. Elle se connecte directement au port de l'interface d'accueil, situé à l'arrière de l'ordinateur et ne nécessite aucun câble. Un adaptateur secteur permet de connecter la Station PCMCIA III à une source d'alimentation.

La Station PCMCIA III nécessite un module de connexion pour les ordinateurs Satellite Pro Série 4280. Vous devez utiliser un adaptateur secteur de 60 W pour connecter cette station à un ordinateur Satellite Pro Série 4320. Les méthodes de connexion sont détaillées plus bas dans ce chapitre.

Avant de procéder à la connexion, assurez-vous que les broches de fixation sont abaissées.

Ensuite, enlevez le capot en caoutchouc protégeant le port interface d'accueil de l'ordinateur.

La Station PCMCIA III dispose des ports suivants :

- Ecran externe ;
- Imprimante parallèle ;
- Périphériques série ;
- Souris PS/2 ;
- Clavier PS/2 ;
- Emplacements de carte PC (2) ;
- Prise entrée adaptateur ;
- Prise de sécurité ;
- MIDI/manette de jeux ;
- Prises d'entrée et de sortie de ligne ;
- Prise casque ;
- Prise microphone ;
- Volume ;
- Ports USB (2) ;
- Port lecteur de disquettes externe (non utilisé).

Vue avant

L'illustration suivante présente la partie avant de la Station PCMCIA III.

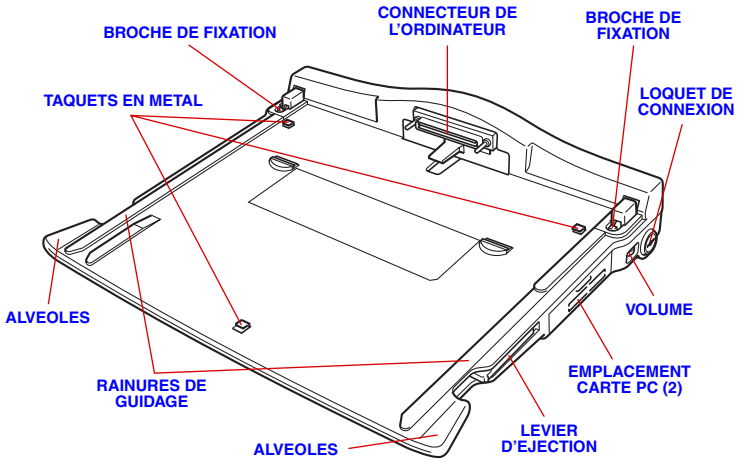

Vue avant

Connecteur de l'ordinateur	Il s'agit de l'interface de l'ordinateur. Le duplicateur de ports se connecte directement sur ce port.
Alvéoles	Utilisez ces alvéoles pour maintenir la Station PCMCIA IV tout en poussant l'ordinateur vers l'avant avec vos pouces.
Rails de guidage	Ces rails permettent de faciliter la connexion de la Station PCMCIA III.
Loquets en métal	Ces loquets s'engagent dans des fentes situées en dessous de l'ordinateur, de façon à assurer la connexion de ce dernier.
Broches de fixation	Ces broches s'engagent dans des trous prévus à cet effet sur le châssis de l'ordinateur.

Vue de droite

Reportez-vous à l'illustration précédente pour connaître l'emplacement des éléments sur la partie droite de la Station PCMCIA III.

Levier d'éjection	Ce levier ressort pour faciliter la déconnexion de l'ordinateur de la Station PCMCIA III.
Connecteur de carte PC	Un emplacement de carte PC permet d'installer une carte PC de 5 mm (Type II) ou une carte PC de 10,5 mm (Type III). Cet emplacement prend en charge CardBus. (**Emplacement 2**)
Volume	Utilisez cette mollette pour régler le volume du casque.
Verrou de connexion	Ce verrou permet de prévenir la déconnexion accidentelle de l'ordinateur et de la Station PCMCIA III, et permet de verrouiller la carte PC de droite. Tournez la clé à un angle de 90° pour verrouiller l'ordinateur ; tournez-la à 180° pour verrouiller l'ordinateur et la carte PC.

Vue arrière

L'illustration suivante présente la partie arrière de la Station PCMCIA III.

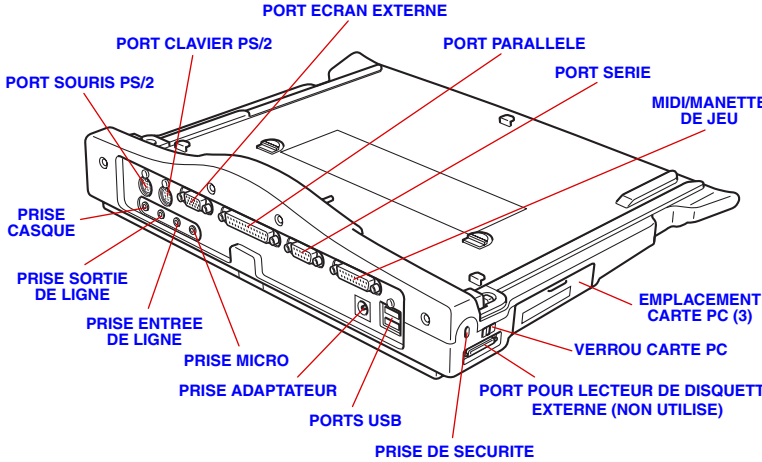

Vue arrière

Prise entrée adaptateur 15 V	Cette prise permet de connecter l'adaptateur secteur.
MIDI/manette de jeux	Ce port permet de connecter une manette de jeux Midi.

Port parallèle	Utilisez ce port à 25 broches, compatible Centronics, pour connecter une imprimante ou tout autre périphérique parallèle. Il remplace le port parallèle de l'ordinateur.
Port écran externe	Ce port à 15 broches permet de connecter un écran externe. Veuillez remarquer que le mode Reprise est compatible avec un écran externe.
Port série	Utilisez ce port à 9 broches pour connecter un périphérique série tel qu'un modem externe, une souris ou une imprimante série. Il remplace le port série de l'ordinateur.
Port USB	Deux ports USB permettent de connecter en chaîne plusieurs périphériques compatibles USB à un seul port.
Prise casque	Une prise jack de 3,5 mm permet de connecter un casque stéréo (16 ohms minimum) ou un autre périphérique de sortie audio. Lorsque vous connectez un casque, les haut-parleurs sont automatiquement désactivés.
Prise microphone	Une prise microphone standard de 3,5 mm permet de connecter un microphone pour les entrées audio. Lorsque vous connectez un microphone externe, le microphone interne est automatiquement désactivé.
Prise jack entrée de ligne	Une prise jack de 3,5 mm permet de connecter un périphérique d'entrée audio.
Prise jack sortie de ligne	Une prise jack de 3,5 mm permet de connecter un périphérique de sortie audio.
Port clavier PS/2	Utilisez ce port pour connecter un clavier PS/2.
Port souris PS/2	Utilisez ce port pour connecter un périphérique de pointage compatible PS/2.

Vue de gauche

Reportez-vous à l'illustration précédente pour connaître l'emplacement des éléments sur la partie gauche de la Station PCMCIA III.

3	**Connecteur de carte PC**	Un emplacement de carte PC permet d'installer une carte PC de 5 mm (Type II) ou une carte PC de 10,5 mm (Type III). Cet emplacement prend en charge CardBus. (**Emplacement 3**)
	Verrou de carte PC	Poussez ce levier vers l'avant de la Station PCMCIA III pour verrouiller la carte PC. Poussez-le vers l'arrière pour la déverrouiller.
	Port lecteur de disquettes externe	Le port lecteur de disquettes externe n'est pas utilisé avec cet ordinateur.
	Prise de sécurité	Cette prise de sécurité permet de fixer un câble pour prévenir le vol. Attachez l'une des extrémités du câble à la Station PCMCIA III et l'autre extrémité à un objet volumineux.

Module de connexion

Le module de connexion (PA2730U) utilisé pour connecter la Station PCMCIA III est illustré ci-dessous.

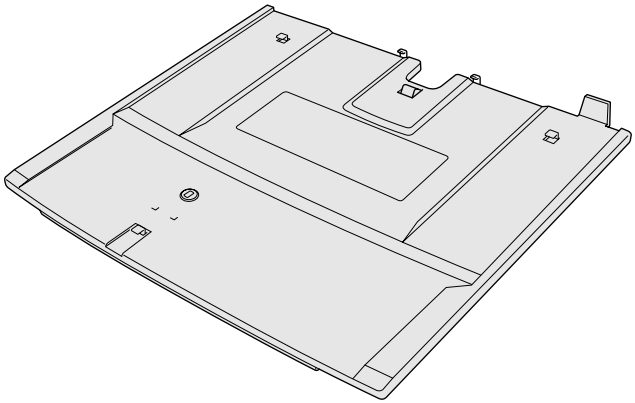

Module de connexion

Connexion de la Station PCMCIA III

La connexion de la Station PCMCIA III nécessite un module. Ce dernier peut être connecté à la Station PCMCIA III ou à l'ordinateur. Il est également possible d'empêcher ou de permettre la déconnexion de l'ordinateur du module lorsque ce dernier reste connecté à la Station PCMCIA III.

La Station PCMCIA III peut être connectée de deux façons :

1. Ordinateur avec module de connexion ;
2. Module de connexion seul.

Connexion de l'ordinateur avec module de connexion à la Station PCMCIA III

Cette section indique comment connecter le module de connexion à l'ordinateur, puis comment connecter cet ensemble à la Station PCMCIA III. L'état déverrouillé permet de déconnecter l'ordinateur du module, sans avoir à enlever le module de la Station PCMCIA III.

1. Enlevez le capot en caoutchouc du port interface de connexion de l'ordinateur et placez le verrou de l'ordinateur, situé sur la partie inférieure du module, en position déverrouillée.
2. Posez l'ordinateur entre les rails de guidages, puis poussez-le pour assurer la connexion.

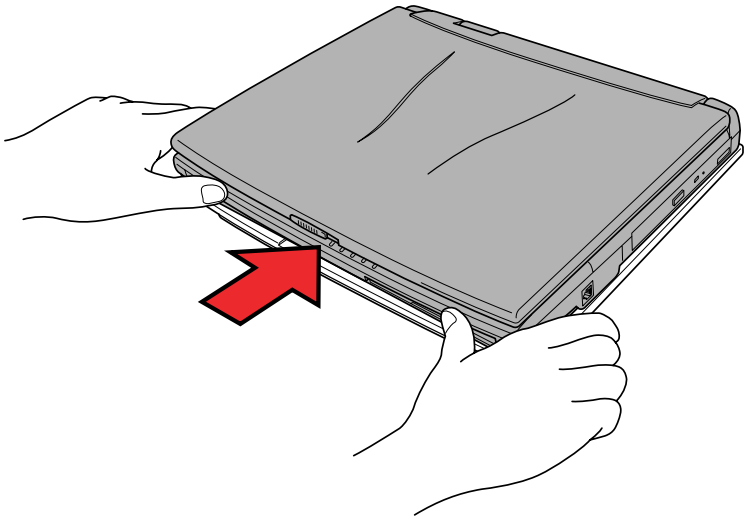

Connexion de l'ordinateur au module

3. Connectez l'ensemble module et ordinateur à la Station PCMCIA III comme indiqué dans la section suivante.

Déconnexion de l'ordinateur sans le module

Pour ne déconnecter que le module de connexion ou le module et l'ordinateur de la Station PCMCIA III, suivez les instructions ci-dessous.

1. Mettez l'ordinateur hors tension ou, pour la déconnexion à chaud, cliquez sur **Démarrer**, puis sur **Ejecter**.
2. Posez une main sur la partie avant de l'ordinateur et l'autre sur la partie arrière.
3. Utilisez la main placée sur la partie arrière de l'ordinateur pour le pousser et le déconnecter. N'exercez pas de pression trop forte.

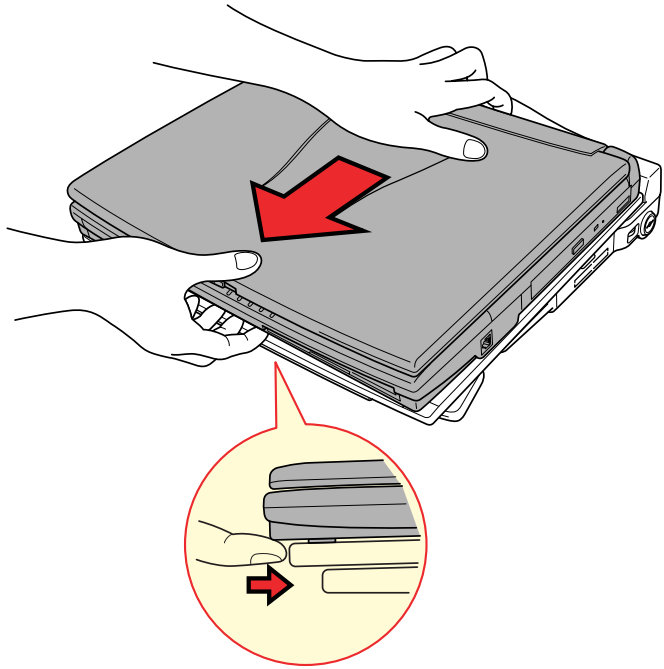

Connexion du module

Connexion du module à la Station PCMCIA III

Cette section indique comment connecter le module à la Station PCMCIA III.

1. Assurez-vous que les broches de fixation de la Station PCMCIA III sont abaissées (tirez le levier de dégagement vers l'avant).
2. Posez le module entre les rails de guidage de la Station PCMCIA III.

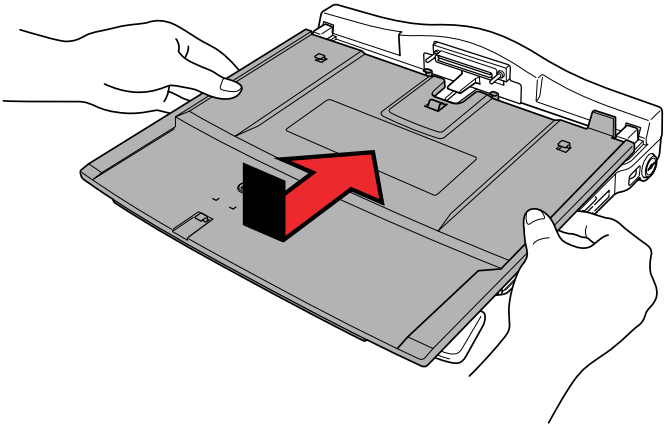

Connexion du module

3. Tenez l'ensemble module et Station PCMCIA III par ses côtés, puis faites glisser le module vers l'avant avec vos pouces.
4. Enlevez le capot en caoutchouc du port interface de connexion de l'ordinateur et placez le verrou de l'ordinateur, situé sur la partie inférieure du module, en position déverrouillée.
5. Assurez-vous que les broches de guidage sont abaissées (tirez le levier de dégagement vers l'avant).

6. Posez l’ordinateur entre les rails de guidages, puis poussez-le pour assurer la connexion avec la Station PCMCIA III.

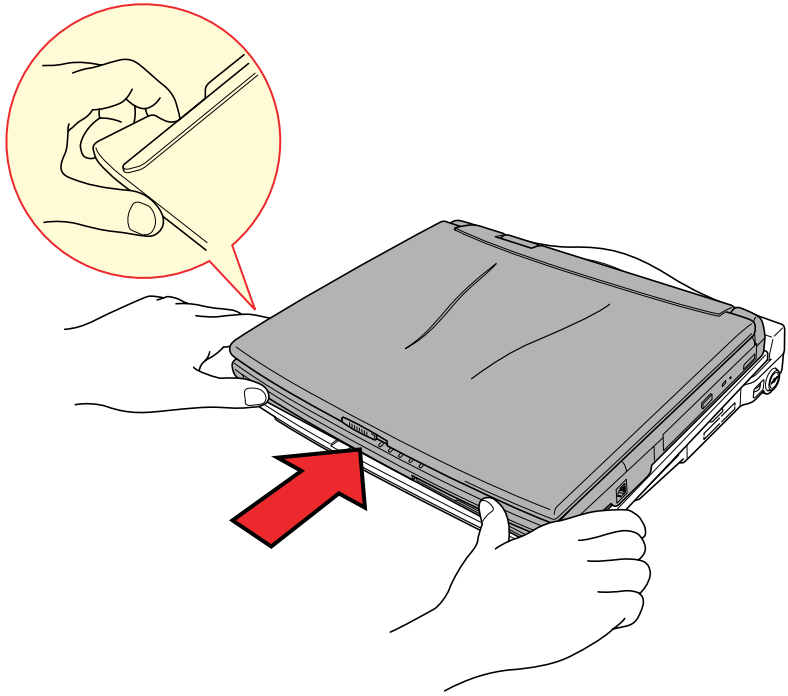

Connexion de l’ordinateur

Connexion de l’adaptateur secteur

Pour alimenter l’ordinateur, connectez l’adaptateur secteur comme illustré ci-dessous.

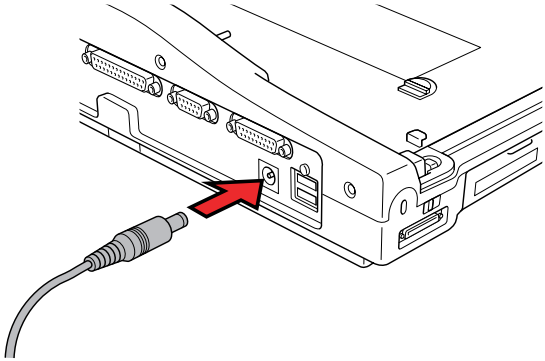

Connexion de l’adaptateur secteur

Installation et retrait des cartes PC

La Station PCMCIA III dispose de deux emplacements pour carte PC, un de chaque côté, pouvant recevoir une carte de Type II ou de Type III.

Pour installer une carte PC, suivez la procédure ci-après.

1. Mettez l'ordinateur hors tension.
2. Une paire de rabats protège l'emplacement de carte PC. Insérez la carte PC dans l'emplacement.

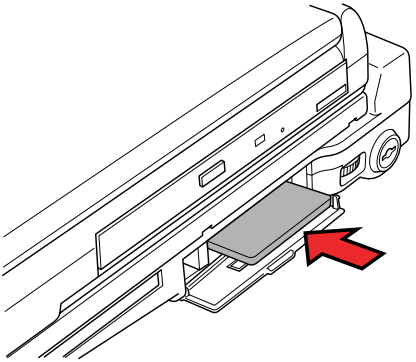

Installation d'une carte PC dans la Station PCMCIA III

3. Lorsque la carte est en place, vous devez sentir une résistance. Appuyez doucement et sans forcer pour assurer une connexion ferme.

Avant de remettre l'ordinateur sous tension, assurez-vous que ce dernier est en mode Démarrage.

4. Verrouillez l'emplacement de carte PC. Sur le côté gauche, faites glisser le verrou vers l'avant de la Station PCMCIA III. Sur le côté droit, tournez la clé de 180°.

Si vous connectez un câble de sécurité à la Station PCMCIA III, l'accès au verrou de carte PC est bloqué, ce qui empêche toute installation ou retrait.

Pour retirer une carte PC, suivez la procédure ci-après.

Assurez-vous que l'ordinateur est en mode Démarrage, puis mettez-le hors tension. Si l'ordinateur n'est plus connecté à la Station PCMCIA III, retirez uniquement la carte si l'ordinateur était en mode Démarrage avant sa dernière mise hors tension et sa déconnexion de la Station PCMCIA III.

1. Mettez l'ordinateur hors tension.
2. Déverrouillez l'emplacement de carte PC. Sur le côté gauche, faites glisser le verrou vers l'arrière de la Station PCMCIA III. Sur le côté droit, tournez la clé de 90° dans le sens contraire des aiguilles d'une montre.
3. Appuyez sur le bouton d'éjection pour faire ressortir la carte.

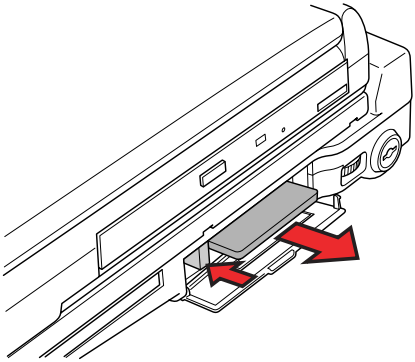

Retrait d'une carte PC de la Station PCMCIA III

4. Saisissez la carte, puis retirez-la.

Duplicateur de ports

En supplément des ports disponibles sur l'ordinateur, le duplicateur de ports (PA2731UE) dispose de prises d'entrée de ligne et de sortie de ligne, de ports MIDI/manette de jeux et de ports distincts pour la souris et le clavier PS/2. Il se connecte directement au port de l'interface d'accueil, situé à l'arrière de l'ordinateur et ne nécessite aucun câble. Un adaptateur secteur permet de connecter de duplicateur de ports à une source d'alimentation.

Avant de procéder à la connexion, assurez-vous que les broches de fixation sont abaissées.

Ensuite, enlevez le capot en caoutchouc protégeant le port interface d'accueil de l'ordinateur.

Le duplicateur de ports dispose des ports suivants. Les méthodes de connexion sont détaillées plus bas dans ce chapitre.

- Ecran externe ;
- Imprimante parallèle ;
- Périphériques série ;
- Souris PS/2 ;
- Clavier PS/2 ;
- Prise entrée adaptateur ;
- Prise de sécurité ;
- MIDI/manette de jeux ;
- Prises d'entrée et de sortie de ligne ;
- Prise casque ;
- Prise microphone ;
- Volume ;
- Ports USB (2).

Vue avant

L'illustration suivante présente la partie avant du duplicateur de ports.

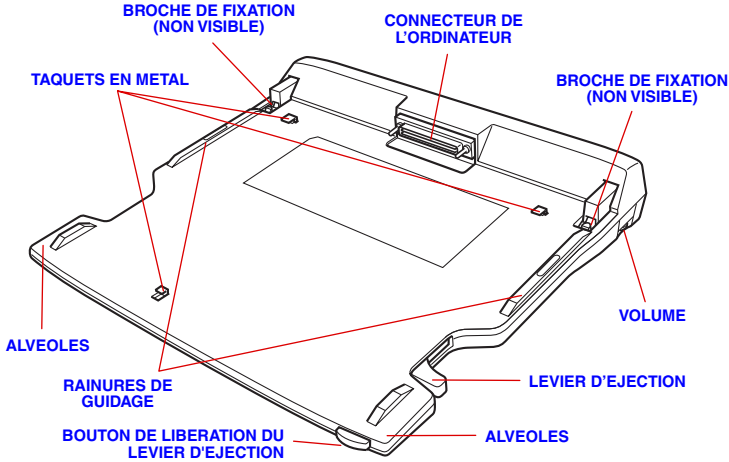

Vue avant

Connecteur de l'ordinateur	Il s'agit de l'interface de l'ordinateur. Le duplicateur de ports se connecte directement sur ce port.
Alvéoles	Utilisez ces alvéoles pour maintenir le duplicateur de ports tout en poussant l'ordinateur vers l'avant avec vos pouces.
Rails de guidage	Ces rails permettent de faciliter la connexion du duplicateur de ports.
Loquets en métal	Ces loquets s'engagent dans des fentes situées en dessous de l'ordinateur, de façon à assurer la connexion de ce dernier.
Bouton de dégagement du levier d'éjection	Appuyez sur ce bouton lorsque vous tirez sur le levier d'éjection pour déconnecter le duplicateur de ports.
Broches de fixation	Ces broches s'engagent dans des trous prévus à cet effet sur le châssis de l'ordinateur.

Vue de droite

Reportez-vous à l'illustration précédente pour connaître l'emplacement des éléments sur la partie droite du duplicateur de ports.

Levier d'éjection	Ce levier ressort pour faciliter la déconnexion de l'ordinateur du duplicateur de ports.
Volume	Utilisez cette mollette pour régler le volume du casque.

Vue arrière

L'illustration suivante présente la partie arrière du duplicateur de ports.

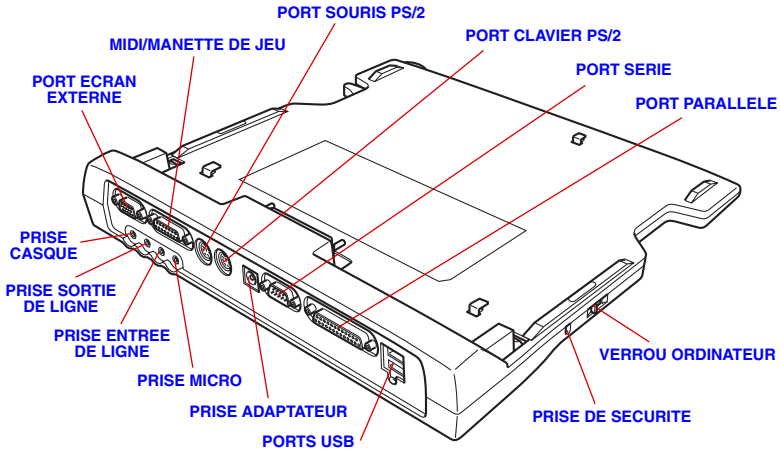

Vue arrière

Prise entrée adaptateur 15 V	Cette prise permet de connecter l'adaptateur secteur.
MIDI/manette de jeux	Ce port permet de connecter une manette de jeux Midi.
Port parallèle	Utilisez ce port à 25 broches, compatible Centronics, pour connecter une imprimante ou tout autre périphérique parallèle. Il remplace le port parallèle de l'ordinateur.
Port écran externe	Ce port à 15 broches permet de connecter un écran externe. Veuillez remarquer que le mode Reprise est compatible avec un écran externe.

	Port série	Utilisez ce port à 9 broches pour connecter un périphérique série tel qu'un modem externe, une souris ou une imprimante série. Il remplace le port série de l'ordinateur.
	Port USB	Deux ports USB permettent de connecter en chaîne plusieurs périphériques compatibles USB à un seul port.
	Prise casque	Une prise jack de 3,5 mm permet de connecter un casque stéréo (16 ohms minimum) ou un autre périphérique de sortie audio. Lorsque vous connectez un casque, les haut-parleurs sont automatiquement désactivés.
	Prise microphone	Une prise microphone standard de 3,5 mm permet de connecter un microphone pour les entrées audio. Lorsque vous connectez un microphone externe, le microphone interne est automatiquement désactivé.
	Prise jack entrée de ligne	Une prise jack de 3,5 mm permet de connecter un périphérique d'entrée audio.
	Prise jack sortie de ligne	Une prise jack de 3,5 mm permet de connecter un périphérique de sortie audio.
	Port clavier PS/2	Utilisez ce port pour connecter un clavier PS/2.
	Port souris PS/2	Utilisez ce port pour connecter un périphérique de pointage compatible PS/2.

Vue de gauche

Reportez-vous à l'illustration précédente pour connaître l'emplacement des éléments sur la partie gauche du duplicateur de ports.

	Verrou de l'ordinateur	Faites glisser ce verrou vers l'arrière pour permettre la connexion ou la déconnexion de l'ordinateur au duplicateur de ports. Faites-le glisser vers l'arrière pour verrouiller l'ordinateur avec le duplicateur de ports.
	Prise de sécurité	Cette prise de sécurité permet de fixer un câble pour prévenir le vol. Attachez l'une des extrémités du câble au duplicateur de ports et l'autre extrémité à un objet volumineux.

Connexion du duplicateur de ports

Le duplicateur de ports a été conçu pour permettre une connexion simple en quelques opérations.

Pour le connecter, suivez les étapes ci-dessous.

1. Enlevez le capot en caoutchouc du port interface d'accueil.
2. Assurez-vous que les broches de fixation du duplicateur de ports sont abaissées.
3. Posez l'ordinateur entre les rails de guidage du duplicateur de ports.
4. Tenez le duplicateur de ports par les alvéoles situées de chaque côté et poussez doucement l'ordinateur vers le connecteur.

Sur le côté droit, posez votre doigt derrière le levier d'éjection.

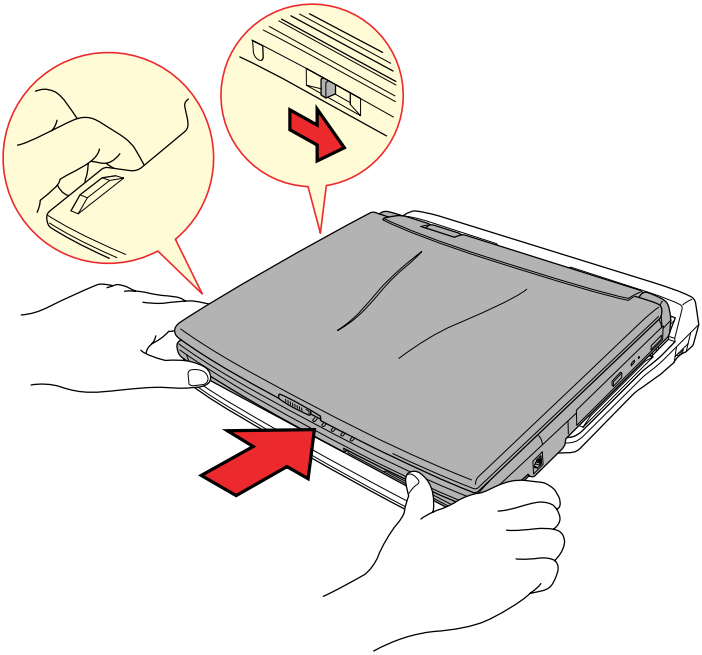

Connexion du duplicateur de ports

5. Appuyez fermement pour assurer la connexion.
6. Faites glisser le verrou de l'ordinateur vers l'avant pour éviter une déconnexion accidentelle.

Connexion de l’adaptateur secteur

Pour alimenter l’ordinateur, connectez l’adaptateur secteur comme illustré ci-dessous.

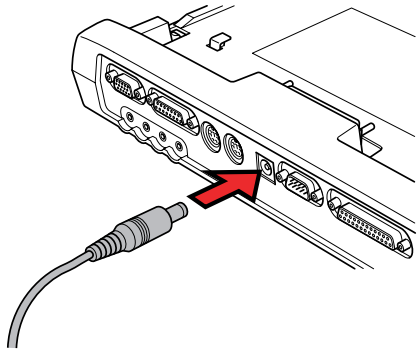

Connexion de l’adaptateur secteur

Déconnexion du duplicateur de ports

Pour déconnecter le duplicateur de ports, suivez les étapes ci-dessous.

1. Mettez l’ordinateur hors tension.
2. Assurez-vous que le verrou de l’ordinateur a été poussé vers l’arrière pour permettre la déconnexion de l’ordinateur du duplicateur de ports.
3. Appuyez sur le bouton de dégagement du levier d’éjection situé sur la partie avant de l’ordinateur, puis tirez ce levier vers l’arrière pour déconnecter l’ordinateur.

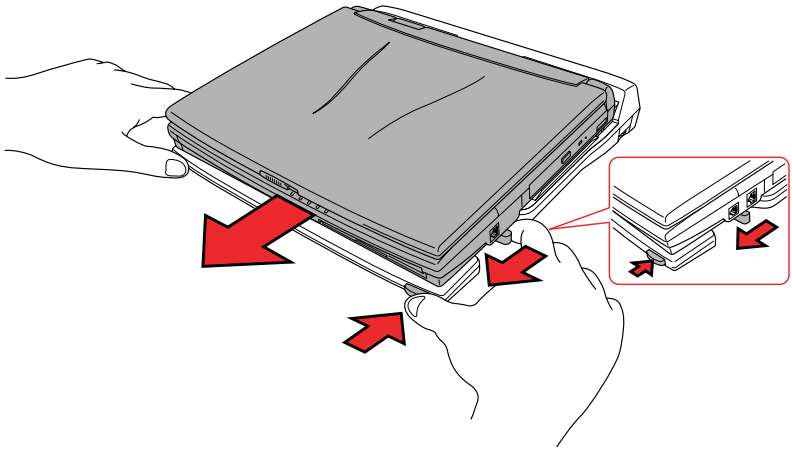

Déconnexion du duplicateur de ports

4. Soulevez l’ordinateur.

Imprimante parallèle

Vous pouvez connecter n'importe quelle imprimante parallèle compatible Centronics à l'ordinateur. Un câble imprimante parallèle IBM PC™ suffit pour assurer la connexion. Vous pouvez l'acheter auprès de votre revendeur ou dans n'importe quel magasin de produits informatiques.

Les connecteurs de câble sont conçus de manière à rendre impossible une installation incorrecte. Pour connecter une imprimante, suivez les étapes ci-dessous :

1. Mettez l'ordinateur hors tension.
2. Insérez l'une des extrémités du câble dans le port parallèle à l'arrière de l'ordinateur.
3. Serrez les vis du connecteur de câble au port parallèle de l'ordinateur.
4. Insérez l'autre extrémité du câble dans le connecteur parallèle de l'imprimante.
5. Fixez le connecteur à l'imprimante à l'aide des pinces situées sur le port parallèle.
6. Mettez l'imprimante sous tension.
7. Remettez l'ordinateur sous tension.
8. Démarrez le programme Hardware Setup. Reportez-vous au Chapitre 1, Introduction.
9. Sélectionnez l'onglet **`Parallèle/Imprimante`** dans la fenêtre **`Hardware Setup`**.
10. Sélectionnez **`ECP`**, puis appuyez sur **`OK`**.
11. Sélectionnez **`Redémarrer`** pour appliquer les modifications.
12. Sélectionnez l'imprimante en utilisant l'assistant Windows **`Ajout d'imprimante`**. Pour accéder à l'utilitaire **`Assistant Ajout d'imprimante`**, cliquez sur **Démarrer**, pointez sur **Paramètres**, cliquez sur **Imprimantes**, puis cliquez deux fois sur l'icône **Ajout d'imprimante**.

Ecran externe

Un écran vidéo analogique externe peut être connecté au port écran externe de l'ordinateur. L'ordinateur prend en charge les modes VGA et Super VGA. Pour connecter un écran, suivez la procédure ci-après.

La fonction Reprise est compatible avec un écran externe. Activez le mode Reprise pour conserver votre environnement de travail.

1. Mettez l'ordinateur hors tension.
2. Connectez l'écran au port écran externe.
3. Mettez l'écran sous tension.
4. Remettez l'ordinateur sous tension.

Lorsque vous mettez l'ordinateur sous tension, ce dernier détecte automatiquement l'écran. Il distingue également les écrans couleurs des écrans monochromes.

Vous pouvez utiliser le programme Hardware Setup ou TSETUP pour choisir entre l'affichage **`Auto-sélectionné`** et **`Simultané`**. Reportez-vous au Chapitre 1, Introduction pour plus de détails sur le démarrage de Hardware Setup ou au Chapitre 7, Configuration du système et sécurité, pour plus de détails sur TSETUP.

Si vous avez choisi **`Simultané`** pour l'option **`Affichage`** dans le programme Hardware Setup ou TSETUP, l'écran interne et l'écran externe seront actifs lors de la mise sous tension. Si **`Auto-sélectionné`** est retenu, seul l'écran externe est actif.

Pour changer les paramètres d'affichage, appuyez sur **Fn + F5**. Si vous déconnectez l'écran avant la mise hors tension, appuyez sur **Fn + F5** pour activer l'écran interne. Pour plus d'informations sur l'utilisation de touches d'accès direct, reportez-vous au Chapitre 5, Le clavier.

Souris PS/2

Utilisez le port souris/clavier PS/2 de l'ordinateur.

Assurez-vous que la souris dispose d'un câble à 6 broches (connecteur PS/2). Si le câble n'est pas compatible, achetez un adaptateur chez votre revendeur.

La façon dont l'ordinateur traite la connexion à une souris PS/2 dépend du paramètre sélectionné pour **`Périphériques de pointage`**, *dans la section* **`Autres`** *du programme de configuration. Si vous avez choisi une configuration* **`Simultanée`**, *vous pouvez aussi bien utiliser le périphérique AccuPoint que la souris PS/2. Si vous avez opté pour* **`Auto-sélectionnée`**, *la souris AccuPoint est désactivée lorsqu'une souris PS/2 est connectée.*

Pour connecter une souris PS/2 :

1. Mettez l'ordinateur hors tension.
2. Connectez la souris PS/2 au port correspondant de l'ordinateur. Appuyez doucement pour assurer la connexion.
3. Remettez l'ordinateur sous tension.

Pour déconnecter la souris, mettez l'ordinateur hors tension et retirez le connecteur.

Pour connaître la procédure d'installation du pilote, reportez-vous au manuel fourni avec la souris.

Clavier PS/2

Utilisez le port souris/clavier PS/2 de l'ordinateur. Lorsqu'un clavier externe est connecté, vous pouvez utiliser le clavier externe et le clavier interne simultanément. Pour connecter un clavier PS/2 :

1. Mettez l'ordinateur hors tension.
2. Connectez le clavier PS/2 au port correspondant de l'ordinateur. Appuyez doucement pour assurer la connexion.
3. Remettez l'ordinateur sous tension.

Pour déconnecter le clavier, mettez l'ordinateur hors tension et retirez le connecteur du clavier.

Prise de sécurité

Une prise de sécurité permet d'attacher votre ordinateur à un bureau ou tout autre objet volumineux pour prévenir le vol.

Attachez l'une des extrémités du câble au bureau et l'autre extrémité à la prise de sécurité située sur la droite de l'ordinateur.

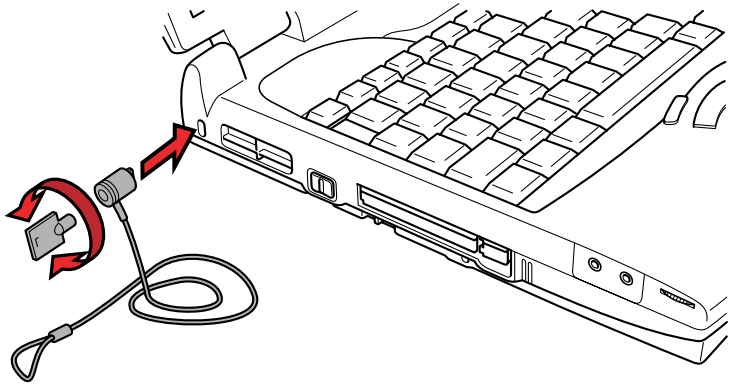

Prise de sécurité

Lorsque vous attachez un câble de sécurité à l'ordinateur, le verrou de la carte PC est bloqué, empêchant ainsi l'installation ou le retrait d'une carte PC. Pour enlever ou installer une carte PC, vous devez alors enlever le câble antivol.

Chapitre 9

Résolution des incidents

Votre ordinateur Toshiba est robuste et fiable. Dans l'éventualité d'un incident, ce Chapitre peut vous aider à en déterminer l'origine.

Il est par conséquent recommandé de le parcourir. En effet, la connaissance des problèmes potentiels permet de les résoudre plus rapidement.

Procédure de résolution des incidents

Les indications suivantes faciliteront la résolution des incidents :

- Arrêtez votre travail en cas de problème. Sinon, vous risquez de perdre des données ou d'endommager l'ordinateur. En outre, vous risquez de supprimer des données liées au problème, essentielles à la résolution de l'incident.
- Observez ce qui se passe. Prenez note de l'activité du système et des opérations effectuées avant que ne se produise l'incident. Si vous disposez d'une imprimante connectée à l'ordinateur, effectuez une impression de l'écran à l'aide de la touche **PrtScr** si vous êtes sous DOS.
- Isolez le problème. Essayez de découvrir son origine à l'aide des différents outils disponibles, des conseils de résolution d'incidents et du programme de diagnostics **TDIAGS**, par exemple**.**

Les conseils donnés dans ce Chapitre vous serviront de guide. Toutefois, ils ne permettront pas de résoudre tous les problèmes rencontrés. En effet, certains problèmes peuvent exiger l'assistance de votre revendeur ou d'un spécialiste. Dans ce cas, soyez prêt à leur fournir un maximum de détails sur l'incident.

Liste de vérification préliminaire

Commencez par étudier les solutions les plus simples. Les éléments mentionnés dans cette liste sont faciles à résoudre, mais peuvent paraître graves.

- Mettez tous les périphériques sous tension avant de démarrer l'ordinateur. Ceci inclut votre imprimante et tous les périphériques connectés à l'ordinateur.
- Avant de connecter un périphérique externe, mettez l'ordinateur hors tension. A la remise sous tension de l'ordinateur, ce dernier reconnaît le nouveau périphérique.
- Vérifiez la configuration du système dans le programme de configuration.
- Vérifiez la connexion des câbles. Sont-ils connectés fermement ? Une mauvaise connexion peut être à l'origine d'erreurs.
- Examinez l'état des câbles et des connecteurs mêmes (les broches sont-elles toutes bien fixées ?).
- Vérifiez que la disquette ou le CD/DVD-ROM est bien inséré et que l'onglet de protection en écriture est dans la bonne position.

Notez vos observations et conservez-les dans un cahier. Cela vous aidera à décrire les incidents à votre revendeur. En outre, si un problème se produit de nouveau, vous l'identifierez plus facilement.

Analyse du problème

Le système donne parfois des indications qui peuvent vous aider à identifier le problème. Posez-vous toujours les questions suivantes :

- Quelle partie du système ne fonctionne pas correctement : le clavier, le lecteur de disquettes, le lecteur de disque dur, l'imprimante ou l'écran. A chaque périphérique ses symptômes.
- Le système d'exploitation est-il correctement configuré ? Vérifiez les options de configuration.
- Que voyez-vous à l'écran ? Le système affiche-t-il des messages ou des caractères aléatoires ? Si vous disposez d'une imprimante reliée à l'ordinateur, effectuez une impression de l'écran. Recherchez la signification des messages dans la documentation du logiciel d'application ou du système d'exploitation. Vérifiez la connexion de tous les câbles. Une mauvaise connexion peut altérer les signaux.
- Les voyants sont-ils allumés ? Lesquels ? De quelle couleur sont-ils ? Clignotent-ils ? Notez ce que vous voyez.
- Des signaux sonores sont-ils émis ? Combien ? Sont-ils courts ou longs ? Sont-ils aigus ou graves ? L'ordinateur produit-il des bruits inhabituels ? Notez ce que vous entendez.

Notez vos observations de manière à les décrire à votre revendeur.

Logiciel

Les problèmes peuvent provenir du logiciel utilisé ou de la disquette. Si vous ne parvenez pas à charger un programme d'application, le support (le plus souvent une disquette) peut être endommagé ou le programme peut être altéré. Essayez de charger une autre copie du logiciel.

En cas d'affichage d'un message d'erreur lors de l'utilisation d'un logiciel, consultez la documentation de ce dernier. Elle doit contenir une section consacrée à la résolution d'incidents ou aux messages d'erreur.

Recherchez ensuite la signification des messages d'erreur dans la documentation du système d'exploitation.

Matériel

Si le problème n'est pas d'ordre logiciel, vérifiez le matériel. Passez en revue les points mentionnés dans la liste des vérifications préliminaires. Si le problème persiste, essayez d'en identifier la source. Vous trouverez dans la section suivante des listes détaillées de vérifications pour chaque composant et périphérique.

Liste de vérification du matériel et du système

Cette section traite d'incidents causés par les composants de l'ordinateur ou les périphériques connectés. Les domaines susceptibles de poser problème sont les suivants :

- Démarrage du système
- Test automatique
- Alimentation
- Mot de passe
- Touches d'accès direct
- Clavier
- Ecran LCD
- Lecteur de disque dur
- Lecteur de CD-ROM
- Lecteur de disquette
- Port infrarouge
- Imprimante
- AccuPoint II
- Souris PS/2
- Souris série
- Carte PC
- Ecran
- Système audio
- USB
- Veille prolongée

Démarrage du système

Si l'ordinateur ne démarre pas correctement, vérifiez les éléments suivants :

- Test automatique
- Alimentation
- Mot de passe à la mise sous tension

Test automatique

Pour exécuter le test automatique de l'ordinateur, mettez l'ordinateur sous tension. Le message suivant s'affiche

```
In Touch with Tomorrow
TOSHIBA
```

Ce message reste affiché pendant quelques secondes.

Si le test automatique aboutit, l'ordinateur émet un bref signal sonore, en fonction de la séquence de démarrage définie avec le programme Hardware Setup ou TSETUP.

Si le test automatique échoue, l'ordinateur effectue l'une des opérations suivantes :

- L'ordinateur s'arrête et semble bloqué sur le logo de Toshiba.
- Il affiche des caractères aléatoires et le système ne fonctionne pas normalement.
- Il affiche un message d'erreur.

Mettez l'ordinateur hors tension et vérifiez les connexions des câbles et des cartes PC ainsi que des modules mémoire. Si le test échoue de nouveau, contactez votre revendeur.

Alimentation

Lorsque l'ordinateur n'est pas branché sur le secteur, sa batterie est sa source principale d'alimentation. Toutefois, l'ordinateur possède d'autres sources, dont la batterie RTC. Toutes ces sources étant interconnectées, chacune d'entre elles peut provoquer un problème d'alimentation. Vous trouverez dans la section suivante une liste de vérifications à effectuer pour l'adaptateur secteur et la batterie principale. Si elle ne vous permet pas de résoudre un problème, ce dernier peut provenir d'une autre source d'alimentation. Dans ce cas, contactez votre revendeur.

Arrêt en cas de surchauffe

Si la température interne de l'ordinateur dépasse un certain seuil, l'ordinateur active automatiquement le mode Reprise et se met hors tension.

Problème	Procédure
L'ordinateur s'arrête et le voyant **Entrée adaptateur** clignote en orange	Arrêtez l'ordinateur et attendez qu'il se refroidisse avant de le redémarrer. Si l'ordinateur demeure trop chaud, le voyant **Entrée adaptateur** continue de clignoter. Laissez refroidir l'ordinateur un peu plus longtemps avant d'essayer de nouveau. Si l'ordinateur refuse de démarrer alors qu'il est revenu à une température normale ou qu'il s'arrête immédiatement après, contactez votre revendeur.

Alimentation sur secteur

En cas de difficulté à démarrer l'ordinateur lorsque ce dernier est connecté au secteur, vérifiez le voyant **DC IN**. Reportez-vous au Chapitre 6, Alimentation et modes de mise sous tension pour plus d'informations.

Problème	Procédure
L'adaptateur n'alimente pas l'ordinateur (le voyant **Entrée adaptateur** doit être vert)	Vérifiez les connexions. Assurez-vous que l'adaptateur est bien connecté à l'ordinateur et à une prise secteur. Vérifiez l'état du cordon de l'adaptateur et de ses fiches. Si le cordon est endommagé, remplacez le. Si les fiches sont sales, nettoyez-les avec du coton ou un tissu propre. Si l'adaptateur secteur n'alimente toujours pas l'ordinateur, contactez votre revendeur.

Batterie

En cas de problème avec la batterie, vérifiez les voyants **Entrée adaptateur** ainsi que les voyants de la batterie. Pour plus d'informations sur les indicateurs et l'utilisation de la batterie, reportez-vous au Chapitre 6, Alimentation et modes de mise sous tension.

Problème	Procédure
La batterie n'alimente pas l'ordinateur	La batterie peut être déchargée. Connectez l'adaptateur secteur pour charger la batterie.
La batterie ne se recharge pas lorsque l'adaptateur secteur est connecté (le voyant **Batterie** n'est pas orange)	Si la batterie est complètement déchargée, elle ne se recharge pas immédiatement. Attendez quelques minutes. Si la batterie ne se charge toujours pas, assurez-vous que la prise de courant est opérationnelle. Branchez un autre appareil pour vous en assurer. Touchez la batterie pour vérifier sa température. Vérifiez la température de la batterie. Si la batterie est trop chaude ou froide, elle ne peut pas se charger correctement. Elle doit être à la température ambiante. Débranchez l'adaptateur secteur, puis retirez la batterie pour vous assurer que ses bornes sont propres. Si nécessaire, nettoyez-les avec un tissu doux imbibé d'alcool. Connectez l'adaptateur secteur et replacez la batterie. Vérifiez le voyant **Batterie**. S'il n'est pas allumé, laissez l'ordinateur charger la batterie pendant une vingtaine de minutes. Si le voyant est allumé au bout de 20 minutes, laissez encore la batterie se charger pendant 20 minutes avant de mettre l'ordinateur sous tension. Si le voyant n'est toujours pas visible, la batterie peut être usée. Remplacez la. Si le voyant n'est toujours pas visible, la batterie peut être usée. Remplacez la. Si vous ne pensez pas que la batterie est usée, contactez votre revendeur.
L'autonomie de la batterie semble plus réduite que prévu	Vérifiez les paramètres de consommation d'énergie avec l'utilitaire Economie ou le programme TSETUP. Utilisez un mode d'économie d'énergie, si ce n'est déjà fait.

Mot de passe

Si vous avez oublié votre mot de passe, démarrez l'ordinateur à l'aide de la disquette clé . Si vous ne l'avez pas créée ou si elle ne fonctionne pas, contactez votre revendeur.

Problème	Procédure
L'entrée d'un mot de passe est impossible	Reportez-vous à la section Protection par mot de passe du Chapitre 7, Configuration du système et sécurité.

Touches d'accès direct

Reportez-vous au Chapitre 5, Le clavier, pour plus de détails sur l'utilisation des touches d'accès direct. Vérifiez leur fonctionnement et essayez plusieurs combinaisons de touches.

Problème	Procédure
Les touches d'accès direct ne fonctionnent pas	Si vous utilisez un clavier externe, vérifiez que son équivalent de la touche **Fn** correspond bien à la combinaison utilisée. Si les touches d'accès direct ne fonctionnent toujours pas, contactez votre revendeur.

Clavier

Les problèmes liés au clavier peuvent provenir de la configuration du système. Pour plus de détails, reportez-vous au Chapitre 5, Le clavier et au Chapitre 7, Configuration du système et sécurité.

Problème	Procédure
Les lettres tapées au clavier produisent des chiffres	Le bloc numérique peut être activé. Appuyez sur **Fn** + **F10**, puis reprenez la frappe.
Des caractères parasites sont affichés à l'écran	Des caractères parasites sont affichés Assurez-vous que le logiciel utilisé n'a pas reconfiguré votre clavier. Consultez la documentation de votre logiciel. Si vous ne parvenez toujours pas à utiliser votre clavier, consultez votre revendeur.

Ecran LCD

Les problèmes liés à l'écran LCD peuvent provenir de la configuration de l'ordinateur. Reportez-vous au Chapitre 7, Configuration du système et sécurité, pour plus de détails.

Problème	Procédure
Les lignes semblent brisées	Assurez-vous que vous êtes en mode DOS. Sous DOS, les lignes peuvent apparaître brisées en raison de la haute résolution de l'écran. L'affichage sous Windows doit être normal.
Pas d'affichage	Appuyez sur les touches d'accès direct **Fn + F5** pour changer la priorité de l'affichage et vous assurer que l'écran interne est sélectionné. Assurez-vous que l'option de sécurité n'était pas active. Essayez d'entrer votre mot de passe, si ce dernier est enregistré. Sinon, mettez hors puis sous tension pour effacer l'option de sécurité instantanée.

Pour annuler la protection instantanée, vous pouvez également appuyer sur le bouton de réinitialisation. Toutefois, même si l'ordinateur est en mode Reprise, les données ne seront pas enregistrées.

Les problèmes mentionnés ci-dessus persistent ou d'autres incidents se produisent	Reportez-vous à la documentation du logiciel pour déterminer si le logiciel est à l'origine du problème. Exécutez le programme de diagnostics **TDIAGS**. Si le problème persiste, contactez votre revendeur.

Lecteur de disque dur

Reportez-vous au Chapitre 7, Configuration du système et sécurité, pour plus de détails.

Problème	Procédure
L'ordinateur ne parvient pas à démarrer à partir du disque dur	Insérez une disquette système (de démarrage) dans le lecteur, puis redémarrez. Les fichiers de votre système d'exploitation peuvent être corrompus. Reportez-vous à la documentation correspondante.
Performances médiocres	Les fichiers peuvent être fragmentés. Exécutez l'utilitaire SCANDISK ainsi que l'utilitaire de défragmentation pour vérifier l'état des fichiers et du disque. Pour plus d'informations sur l'utilisation de SCANDISK et de l'utilitaire de défragmentation, reportez-vous à la documentation du système d'exploitation ou à l'aide en ligne. Exécutez le programme de diagnostics **TDIAGS**. Si le problème persiste, contactez votre revendeur.

Lecteur de CD-ROM

Pour plus de détails, reportez-vous au Chapitre 4, Concepts de base.

Problème	Procédure
Vous ne pouvez pas accéder aux données du CD-ROM inséré dans le lecteur	Assurez-vous que le tiroir du lecteur est correctement fermé. Dans le cas contraire, exercez une légère pression pour le refermer. Ouvrez le tiroir et assurez-vous que le disque compact est inséré correctement dans l'emplacement prévu. Il doit être à plat, la face imprimée vers le haut. Un objet quelconque infiltré dans le tiroir peut empêcher la lecture laser du CD-ROM. Assurez-vous qu'aucun objet ou particule n'obstrue la fente d'insertion. Enlevez les objets provoquant le blocage. Assurez-vous que le CD est propre. Le cas échéant, essuyez-le avec un chiffon propre humecté d'eau ou d'une solution neutre. Pour plus d'informations sur l'entretien des disques, reportez-vous à la section Entretien des disquettes et des CD-ROM du Chapitre 4.
Certains disques compacts ne fonctionnent pas correctement	Le problème peut provenir de la configuration matérielle ou logicielle. Assurez-vous que votre configuration matérielle répond aux besoins des logiciels utilisés. Consultez la documentation accompagnant le CD. Assurez-vous que vous utilisez le type de CD approprié. Le lecteur prend en charge les formats Audio, photo CD, ISO 9660 et CD-Plus. Si le problème persiste, contactez votre revendeur.

Lecteur de DVD-ROM

Pour plus d'informations, reportez-vous au Chapitre 4, Concepts de base.

Problème	Procédure
Vous ne pouvez pas accéder aux données du DVD inséré dans le lecteur	Assurez-vous que le tiroir du lecteur est correctement fermé. Dans le cas contraire, exercez une légère pression pour le refermer. Ouvrez le tiroir et assurez-vous que le DVD est inséré correctement dans l'emplacement prévu. Il doit être à plat, la face imprimée vers le haut. Un objet quelconque infiltré dans le tiroir peut empêcher la lecture laser du DVD. Assurez-vous qu'aucun objet ou particule n'obstrue la fente d'insertion. Enlevez les objets provoquant le blocage. Assurez-vous que le DVD est propre. Le cas échéant, essuyez-le avec un chiffon propre humecté d'eau ou d'une solution neutre. Pour plus d'informations sur l'entretien des disques, reportez-vous à la section Entretien des disques et disquettes du Chapitre 4, Concepts de base.
Certains CD/DVD ne fonctionnent pas correctement	Le problème peut provenir de la configuration matérielle ou logicielle. Assurez-vous que votre configuration matérielle répond aux besoins des logiciels utilisés. Consultez la documentation accompagnant le CD/DVD. Assurez-vous que vous utilisez le type de CD/DVD approprié. Le lecteur prend en charge : DVD-ROM : DVD-ROM, DVD-Video CD-ROM : Audio CD, Photo CD, ISO 9660, CD-EXTRA, CD-R (lecture seule), CD-RW (lecture seule) Vérifiez le code de zone du DVD. Ce dernier doit correspondre au code du lecteur de DVD. Les codes de zone figurent dans la section Lecteurs du Chapitre 2, Présentation. Si le problème persiste, contactez votre revendeur.

Lecteur de disquettes

Pour plus de détails, reportez-vous au Chapitre 4, Concepts de base.

Problème	Procédure
Certains programmes ne fonctionnent pas correctement	Le problème peut provenir de la configuration matérielle ou logicielle. Assurez-vous que votre configuration matérielle répond aux besoins des logiciels utilisés.
Il est impossible d'accéder au lecteur de disquettes	Essayez une autre disquette. Si vous parvenez à lire cette dernière, la disquette précédente (et non l'unité) est à l'origine du problème. Exécutez le programme de diagnostics **TDIAGS**. Si le problème persiste, contactez votre revendeur.

Port infrarouge

Consultez également la documentation de votre périphérique compatible IrDA et de ses logiciels.

Problème	Procédure
Les périphériques infrarouges ne fonctionnent pas correctement.	Assurez-vous qu'il n'y a aucune obstruction entre l'ordinateur et le périphérique cible. Si le problème persiste, contactez votre revendeur.

Imprimante

Pour plus d'informations, reportez-vous également à la section Imprimante parallèle dans le Chapitre 8, Périphériques optionnels, ainsi qu'aux sections traitant de la résolution des incidents dans la documentation de l'imprimante et de ses logiciels.

Problème	Procédure
L'imprimante ne se met pas sous tension	Assurez-vous que l'imprimante est branchée. Assurez-vous que la prise est opérationnelle en y branchant un autre appareil.
L'ordinateur et l'imprimante ne communiquent pas.	Assurez-vous que l'imprimante est sous tension et est en ligne (prête à fonctionner). Vérifiez l'état du câble reliant l'imprimante à l'ordinateur. Assurez-vous que ce dernier est correctement connecté. Une imprimante parallèle doit être connectée au port parallèle et une imprimante série au port série RS-232C. Assurez-vous que le port utilisé est configuré correctement. Assurez-vous que votre logiciel est configuré pour reconnaître l'imprimante. Vérifiez votre imprimante et la documentation de votre logiciel.
Erreur d'impression.	Consultez la documentation de l'imprimante. Exécutez le programme de diagnostics **TDIAGS**. Si le problème persiste, contactez votre revendeur.

Périphériques de pointage

Si vous utilisez une souris PS/2 ou série, reportez-vous également au Chapitre 8, Périphériques optionnels et à la documentation accompagnant votre souris.

AccuPoint™ II

Problème	Procédure
Le pointeur à l'écran ne répond pas au mouvement d'AccuPoint II.	Si une souris PS/2 est connectée, vérifiez la configuration dans le programme Hardware Setup ou TSETUP. L'option **`Périphérique de pointage`** doit être sur **`Simultané`** pour pouvoir utiliser AccuPoint II et une souris externe. Si le problème persiste, contactez votre revendeur.

Souris PS/2

Problème	Procédure
Le pointeur ne répond pas aux mouvements de la souris PS/2.	Vérifiez que le connecteur à 6 broches de la souris PS/2 est correctement relié au port souris/clavier de l'ordinateur. Vous avez connecté la souris après la mise sous tension de l'ordinateur. Mettez l'ordinateur hors tension, assurez-vous que la souris est correctement connectée, puis redémarrez l'ordinateur. La souris est-elle reconnue par votre logiciel ? Reportez-vous à la documentation qui accompagne le logiciel. Si le problème persiste, contactez votre revendeur.

Souris série

Problème	Procédure
Le pointeur ne répond pas aux mouvements de la souris série.	Vérifiez la connexion entre le port série et le connecteur à 9 broches du câble. Avez-vous bien connecté la souris avant de mettre l'ordinateur sous tension ? L'option **`Port série`** est-elle configurée correctement ? Vérifiez le Gestionnaire de périphériques de Windows 95/98. La souris est-elle reconnue par votre logiciel ? Reportez-vous à la documentation qui accompagne le logiciel. Si le problème persiste, contactez votre revendeur.

Carte PC

Reportez-vous également au Chapitre 8, Périphériques optionnels.

Problème	Procédure
Une erreur de carte PC se produit	Réinstallez la carte PC pour vérifier qu'elle est correctement connectée. Vérifiez la connexion entre le périphérique externe et la carte. Consultez la documentation de la carte. Si le problème persiste, contactez votre revendeur.

Ecran

Reportez-vous également au Chapitre 8, Périphériques optionnels et à la documentation de l'écran.

Problème	Procédure
L'écran ne se met pas sous tension.	Vérifiez que l'interrupteur d'alimentation de l'écran est en position Marche. De plus, assurez-vous que son câble d'alimentation est branché sur une prise de courant qui fonctionne.
Pas d'affichage	Essayez de régler le contraste et la luminosité de l'écran externe. Appuyez sur les touches d'accès direct **Fn + F5** pour changer la priorité de l'affichage et vous assurer que l'écran externe est sélectionné.
Des erreurs d'affichage se produisent.	Vérifiez que le câble qui relie l'écran externe à l'ordinateur est correctement fixé. Exécutez le programme de diagnostics **TDIAGS**. Si le problème persiste, contactez votre revendeur.

Système audio

Reportez-vous au Chapitre 7, Configuration du système et sécurité.

Problème	Procédure
Aucun son n'est émis.	Tournez le bouton de réglage du volume. Vérifiez les paramètres de réglage du volume de votre logiciel. Assurez-vous que l'écouteur est correctement branché. Vérifiez le Gestionnaire de périphériques de Windows 95/98. Assurez-vous que la fonction son est activée et que les paramètres d'adresse E/S, d'interruptions et de canal DMA sont corrects pour vos logiciels et n'entrent pas en conflit avec d'autres éléments matériels également reliés à l'ordinateur. Si le problème persiste, contactez votre revendeur.

USB

Reportez-vous à la documentation de votre périphérique USB.

Problème	Procédure
Le périphérique USB ne fonctionne pas	Vérifiez la connexion des câbles entre le port USB et le périphérique. Assurez-vous que les pilotes USB sont installés correctement. Reportez-vous à votre documentation Windows 95/98 pour plus de détails. Vous pouvez utiliser une souris et/ou un clavier USB, même si votre système d'exploitation ne les reconnaît pas. Si ces périphériques ne fonctionnent pas, assurez-vous que l'option USB Legacy Emulation (Emulation USB) de TSETUP a la valeur **`Enabled`** (Activée). Cette fonction ne s'applique qu'à la souris et au clavier. D'autre part, ces périphériques doivent être connectés avant de démarrer l'ordinateur. Si le problème persiste, contactez votre revendeur.

Veille prolongée

Problème	Procédure
Le mode Veille prolongée ne fonctionne pas	Utilisez-vous un programme de compression pour le lecteur C ? Le mode Veille prolongée est incompatible avec les utilitaires de compression tels que Drvspace sous Windows 95. Le mode Veille prolongée est incompatible avec le format FAT32 de la table d'allocation de Windows 98. Si le problème persiste, contactez votre revendeur.

Signal de sortie TV

Problème	Procédure
L'affichage de la TV est médiocre	Assurez-vous que le type de TV est adapté à votre région. NTSC (Etats-Unis) ou PAL (Europe).
Pas d'affichage	Essayez de régler le contraste et la luminosité de l'écran externe. Appuyez sur les touches **Fn + F5** pour changer d'écran. Reportez-vous au Chapitre 5, Le clavier. Si le problème persiste, contactez votre revendeur.

Si vous mettez l'ordinateur hors tension en mode Reprise alors que le type de sortie est TV, l'ordinateur sélectionne l 'cran interne ou un écran d'ordinateur externe comme périphérique de sortie.

Extensions mémoire

Reportez-vous également au Chapitre 8, Périphériques optionnels, pour plus de détails sur l'installation des modules mémoire.

Problème	Procédure
Le message suivant est affiché : `Please remove the incompatible memory module`	Assurez-vous que le module mémoire installé est compatible avec l'ordinateur. Si le module est incompatible, suivez les étapes ci-dessous : 1. Déconnectez l'adaptateur secteur et tous les périphériques. 2. Retirez la batterie. 3. Retirez le module mémoire. 4. Replacez la batterie et/ou connectez l'adaptateur secteur. 5. Mettez l'ordinateur sous tension.
L'ordinateur ne reconnaît pas le module mémoire	L'ordinateur dispose de deux connecteurs pour les modules mémoire. Assurez-vous que le connecteur A est occupé. S'il n'y a qu'un seul module et que ce dernier est dans le connecteur B, suivez les étapes ci-dessous : 1. Mettez l'ordinateur hors tension. 2. Déconnectez l'adaptateur secteur et tous les périphériques. 3. Retirez la batterie. 4. Enlevez le module mémoire du connecteur B et installez-le dans le connecteur A. 5. Replacez la batterie et/ou connectez l'adaptateur secteur. 6. Mettez l'ordinateur sous tension. Si le problème persiste, contactez votre revendeur.

Test de diagnostic

Le programme de diagnostics teste les composants du système de façon à déterminer l'origine d'incidents liés à l'ordinateur.

Exécution d'un test de diagnostic

Pour exécuter un test de diagnostic, suivez la procédure ci-après :

1. Vérifiez que les câbles sont bien connectés.
2. Sélectionnez **`Redémarrer l'ordinateur en mode MS-DOS ?`** à partir de la fenêtre Arrêt de Windows.
3. Assurez-vous que l'ordinateur n'est pas en mode virtuel 86. Le test ne peut pas être exécuté avec ce mode. En effet, le programme de diagnostics ne fonctionne pas dans ce mode et vous en serez averti, le cas échéant :

   `Cannot execute in a virtual 8086 mode.`

   Si le message précédent est affiché, insérez le mot REM au début des lignes de chargement des gestionnaires de mémoire dans le fichier Config.sys. Consultez votre documentation MS-DOS pour plus de détails sur le fichier Config.sys.
4. Placez-vous dans l'unité C puis tapez **TDIAGS**, suite à l'indicatif `C:\>`. Le programme de diagnostic est chargé et affiche le message suivant :

   `TOSHIBA personal computer xxxx DIAGNOSTICS`
   `version x.xx (c) copyright TOSHIBA Corp. 19xx`
   `Test the DIAGNOSTICS (Y/N)`
5. Pour exécuter le programme tapez **Y** ; pour quitter, tapez **N**.

Sélection des options de test

Vous pouvez sélectionner les éléments à tester. Pour sélectionner un élément, tapez **Y** suite à l'indicatif, sinon, tapez **N**.

Composant	Message
Lecteur de disquettes	`Test the FDD (Y/N)?` Ce test inscrit des schémas de test sur la disquette placée dans le lecteur. Choisissez une disquette formatée et non protégée en écriture. Les données contenues sur la disquette seront effacées.
Unité de disque dur	`Test the HDD (Y/N)?` Ce test inscrit quelques données sur le disque dur.

Imprimante	`Test the Printer (Y/N)?`
	Avant de lancer le test, vérifiez que l'imprimante est connectée à l'ordinateur et sous tension.
	Si vous choisissez de tester l'imprimante (**Y**), le message suivant s'affiche :
	`Compatible with IBM printer (Y/N)?`
	Sélectionnez **Y** ou **N** selon que votre imprimante est compatible IBM ou non. Si vous n'êtes pas sûr de la compatibilité, choisissez **N**. En effet, si vous choisissez **Y** alors que l'imprimante n'est pas compatible IBM, l'impression risque d'être incorrecte et l'imprimante risque de produire des pages blanches.

Séquence de test

Le programme de diagnostics vérifie les composants de l'ordinateur et les périphériques qui y sont connectés dans l'ordre suivant :

1. Test du système
2. Test de la mémoire
3. Tests d'affichage
4. Test du lecteur de disquette
5. Test du lecteur de disque dur
6. Test de l'imprimante

Lorsqu'un test est en cours d'exécution, le message suivant s'affiche :

IN PROGRESS *TTSSDSS*

où **TT** indique le numéro du test, les deux premiers **SS** le numéro de la sous-routine de test, **D** le périphérique utilisé (si testé), et les deux derniers **SS** le statut du matériel utilisé.

Tests secondaires

Les tests secondaires sont décrits ci-dessous:

Système/mémoire

Les tests du système et de la mémoire fonctionnent concurremment pendant une minute. Le test système n'affiche aucun message. Le test de la mémoire affiche le message suivant :

MEMORY TEST IN PROGRESS *XXXXXX*

où XXXXXX indique l'emplacement de la mémoire qui est soumis au test. Celui-ci vérifie la mémoire conventionnelle et étendue :

Si l'un de ces tests se termine prématurément :

1. Notez tout ce qui apparaît à l'écran.
2. Appuyez sur les touches **Ctrl + Pause (Break)** ou **Ctrl + C** pour revenir au menu de diagnostics.
3. Contactez votre revendeur.

Test de l'affichage

Attributs de caractères

A l'issue du test des fonctions système et de la mémoire, le programme de diagnostics affiche l'écran de test des attributs de caractères, illustré ci-après.

```
CHARACTER ATTRIBUTES
  NEXT LINE SHOWS NORMAL DISPLAY.
     NNNN
```

Jeux de caractères

Les deux tests suivants portent sur les jeux de caractères. Le premier vérifie que l'écran est capable d'afficher 40 caractères sur 25 lignes (les caractères sont plus larges que d'habitude). L'écran doit se présenter comme l'illustration suivante :

```
CHARACTER SET 40*25
☺☻♥♦♣♠•◘○◙♂♀♪♫☼►◄↕‼¶§▬↨↑↓→←∟↔▲▼↑"#$%&'
()*+,-./ 0123456789:;<=>?@ABCDEFGHIJKLMNO
PQRSTUVWXYZ[\]^_`abcdefghijklm nopqrstuvw
xyz{|}~⌂ÇüéâäàåçêëèïîìÄÅÉæÆôöòûùÿÖÜ¢£¥ ₧ƒ
áíóúñÑªº¿⌐¬½¼¡«»░▒▓│┤╡╢╖╕╣│┐└┴┬├─┼╞╟
╚╔╩╦╠═╬╧╨╤╥╙╘╒╓╫╪┘┌▄▌▐▀αβΓπΣσµτΦΘΩδ∞∅∈∩
≡±≥≤⌠⌡÷≈°∙·√ⁿ²■
```

Si tel est le cas, appuyez sur **Enter** pour passer au test suivant. Sinon, prenez note des différences et contactez votre revendeur.

Le second test vérifie que l'écran peut afficher 80 caractères standard sur 25 lignes. L'écran affiché doit se présenter comme l'illustration suivante :

```
80*25 CHARACTER DISPLAY
01234567890123456789012345678901234567890123456789012345678901234567890123456789
 !"#$%&'()*+,-./0123456789:;<=>?@ABCDEFGHIJKLMNOPQRSTUVWXYZ[\]^_`abcdefghijklmno
!"#$%&'()*+,-./0123456789:;<=>?@ABCDEFGHIJKLMNOPQRSTUVWXYZ[\]^_`abcdefghijklmnop
"#$%&'()*+,-./0123456789:;<=>?@ABCDEFGHIJKLMNOPQRSTUVWXYZ[\]^_`abcdefghijklmnopq
#$%&'()*+,-./0123456789:;<=>?@ABCDEFGHIJKLMNOPQRSTUVWXYZ[\]^_`abcdefghijklmnopqr
$%&'()*+,-./0123456789:;<=>?@ABCDEFGHIJKLMNOPQRSTUVWXYZ[\]^_`abcdefghijklmnopqrs
%&'()*+,-./0123456789:;<=>?@ABCDEFGHIJKLMNOPQRSTUVWXYZ[\]^_`abcdefghijklmnopqrst
&'()*+,-./0123456789:;<=>?@ABCDEFGHIJKLMNOPQRSTUVWXYZ[\]^_`abcdefghijklmnopqrstu
'()*+,-./0123456789:;<=>?@ABCDEFGHIJKLMNOPQRSTUVWXYZ[\]^_`abcdefghijklmnopqrstuv
()*+,-./0123456789:;<=>?@ABCDEFGHIJKLMNOPQRSTUVWXYZ[\]^_`abcdefghijklmnopqrstuvw
)*+,-./0123456789:;<=>?@ABCDEFGHIJKLMNOPQRSTUVWXYZ[\]^_`abcdefghijklmnopqrstuvwx
*+,-./0123456789:;<=>?@ABCDEFGHIJKLMNOPQRSTUVWXYZ[\]^_`abcdefghijklmnopqrstuvwxy
+,-./0123456789:;<=>?@ABCDEFGHIJKLMNOPQRSTUVWXYZ[\]^_`abcdefghijklmnopqrstuvwxyz
,-./0123456789:;<=>?@ABCDEFGHIJKLMNOPQRSTUVWXYZ[\]^_`abcdefghijklmnopqrstuvwxyz{
-./0123456789:;<=>?@ABCDEFGHIJKLMNOPQRSTUVWXYZ[\]^_`abcdefghijklmnopqrstuvwxyz{|
./0123456789:;<=>?@ABCDEFGHIJKLMNOPQRSTUVWXYZ[\]^_`abcdefghijklmnopqrstuvwxyz{|}
/0123456789:;<=>?@ABCDEFGHIJKLMNOPQRSTUVWXYZ[\]^_`abcdefghijklmnopqrstuvwxyz{|}~
0123456789:;<=>?@ABCDEFGHIJKLMNOPQRSTUVWXYZ[\]^_`abcdefghijklmnopqrstuvwxyz{|}~
123456789:;<=>?@ABCDEFGHIJKLMNOPQRSTUVWXYZ[\]^_`abcdefghijklmnopqrstuvwxyz{|}~ ç
23456789:;<=>?@ABCDEFGHIJKLMNOPQRSTUVWXYZ[\]^_`abcdefghijklmnopqrstuvwxyz{|}~ çü
3456789:;<=>?@ABCDEFGHIJKLMNOPQRSTUVWXYZ[\]^_`abcdefghijklmnopqrstuvwxyz{|}~ çüé
456789:;<=>?@ABCDEFGHIJKLMNOPQRSTUVWXYZ[\]^_`abcdefghijklmnopqrstuvwxyz{|}~ çüéâ

PRESS [ENTER] KEY
```

Si tel est le cas, appuyez sur la touche **Enter** pour poursuivre l'exécution du programme de diagnostics. Sinon, prenez note des différences et contactez votre revendeur.

Fonctions graphiques

Les tests indiqués ci-après vérifient les fonctions graphiques de l'écran spécifiques à chaque mode graphique de l'ordinateur. Au cours des tests, le programme affiche la résolution et le numéro du mode graphique au-dessus d'une image représentant les capacités du mode. Le numéro du mode figure entre parenthèses. Si l'image semble normale ; appuyez sur **Enter** pour passer au test du mode suivant. Si l'image affichée semble différente de l'illustration ci-dessous, contactez votre revendeur.

Dans le cas contraire, contactez votre revendeur. Les deux premiers tests vérifient les fonctions des modes graphiques 320 x 200 :

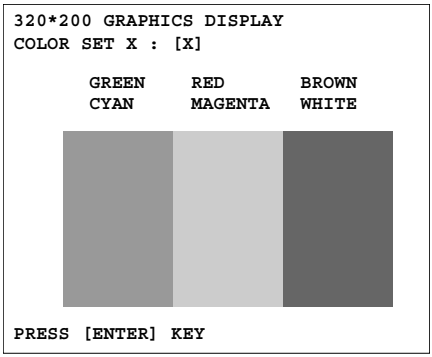

Les écrans suivants : 640 x 200 mode 6, 640 x 200 mode E, 640 x 350 mode 10 et 640 x 480 affichent des tests similaires.

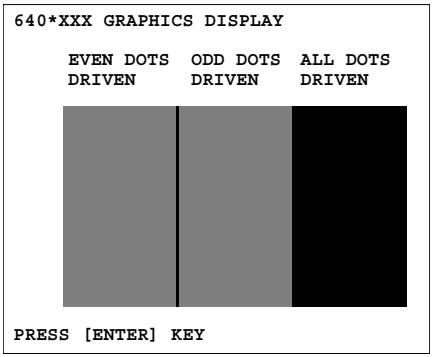

Test du lecteur de disquettes

Suite au dernier test d'affichage, le programme affiche le message suivant :

```
FLOPPY DISK                                503000
Mount the work disk(s) on the drive(s), then press
[Enter] key
[Warning  :  The contents of the disk(s) will be
destroyed]
```

Si un lecteur de disquettes est connecté, insérez une disquette dans le lecteur à tester. Assurez-vous que les disquettes ne contiennent aucun fichier important, car leur contenu sera effacé.

Les disquettes doivent être accessibles en écriture. Pour les disquettes 3 ½ pouces, le volet de protection doit fermé.

Les disquettes doivent être formatées.

Une fois la ou les disquettes insérée(s), appuyez sur **Enter.** Le test démarre et affiche le message suivant :

```
FLOPPY DISK TEST IN PROGRESS 503000
```

S'il se produit une erreur pendant le test, le message `ABORTED` (interrompu) s'affiche. Notez les nombres mis en évidence et appuyez sur les touches **Ctrl + Break** pour revenir au menu `DIAGNOSTICS`. Lorsque le test échoue sur un lecteur de disquettes, vérifiez si :

- la disquette est formatée correctement ;
- la disquette n'est pas endommagée.

Relancez le test en changeant la disquette. Si le test échoue de nouveau, contactez votre revendeur.

Si vous décidez d'abandonner le test d'une disquette, appuyez sur les touches **Ctrl + Pause** *pour revenir au menu* `DIAGNOSTICS`*.*

Test du lecteur de disque dur

Si le test du lecteur de disquettes se déroule correctement et que vous avez choisi de tester l'unité de disque dur, le message suivant s'affiche :

```
HARD DISK TEST IN PROGRESS 805000
```

Si un incident se produit pendant le déroulement du test, celui-ci est interrompu. Prenez note des messages qui s'affichent et contactez votre revendeur. L'ordinateur ou l'unité peut requérir l'intervention d'un technicien. Appuyez sur **Enter** pour revenir au menu `DIAGNOSTICS`.

Test de l'imprimante

Si le test de l'unité de disque dur s'est déroulé correctement et que vous avez choisi de tester l'imprimante, le message suivant apparaît :

PRINTER TEST IN PROGRESS 60xxxx

où xxxx représente un compteur indiquant que le test est toujours en cours d'exécution.

Si vous avez spécifié que l'imprimante était compatible IBM, le programme envoie le résultat suivant à l'imprimante :

```
  PRINTER TEST
1. THIS LINE SHOWS NORMAL PRINT
2.  THIS  LINE  SHOWS  DOUBLE  WIDTH  PRINT.
3. THIS LINE SHOWS COMPRESSED PRINT
4. THIS LINE SHOWS EMPHASISED PRINT
5. THIS LINE SHOWS DOUBLE STRIKE PRINT
6. ALL CHARACTERS PRINT
 !"#$%&'()*+,-./0123456789:;<=>?@ABCDEFGHIJKLMNOPQRSTUVWXYZ[\]^_`abcdefghijklmno
pqrstuvwxyz{|}~
```

Si vous avez précisé que l'imprimante n'était pas compatible IBM, le programme envoie le résultat suivant à l'imprimante :

```
 !"#$%&'()*+,-./0123456789:;<=>?@ABCDEFGHIJKLMNOPQRSTUVWXYZ[\]^_`abcdefghijklmno
!"#$%&'()*+,-./0123456789:;<=>?@ABCDEFGHIJKLMNOPQRSTUVWXYZ[\]^_`abcdefghijklmnop
"#$%&'()*+,-./0123456789:;<=>?@ABCDEFGHIJKLMNOPQRSTUVWXYZ[\]^_`abcdefghijklmnopq
#$%&'()*+,-./0123456789:;<=>?@ABCDEFGHIJKLMNOPQRSTUVWXYZ[\]^_`abcdefghijklmnopqr
$%&'()*+,-./0123456789:;<=>?@ABCDEFGHIJKLMNOPQRSTUVWXYZ[\]^_`abcdefghijklmnopqrs
%&'()*+,-./0123456789:;<=>?@ABCDEFGHIJKLMNOPQRSTUVWXYZ[\]^_`abcdefghijklmnopqrst
&'()*+,-./0123456789:;<=>?@ABCDEFGHIJKLMNOPQRSTUVWXYZ[\]^_`abcdefghijklmnopqrstu
'()*+,-./0123456789:;<=>?@ABCDEFGHIJKLMNOPQRSTUVWXYZ[\]^_`abcdefghijklmnopqrstuv
()*+,-./0123456789:;<=>?@ABCDEFGHIJKLMNOPQRSTUVWXYZ[\]^_`abcdefghijklmnopqrstuvw
)*+,-./0123456789:;<=>?@ABCDEFGHIJKLMNOPQRSTUVWXYZ[\]^_`abcdefghijklmnopqrstuvwx
```

En cas d'incident pendant le déroulement du test, le message **ABORTED (INTERROMPU)** s'affiche.

Prenez note des messages et des numéros inscrits en surbrillance et vérifiez les éléments suivants :

- Le cordon d'alimentation de l'imprimante est-il correctement branché dans la prise de courant ?
- Le câble de l'imprimante est-il correctement connecté à l'ordinateur ?
- L'imprimante est-elle mise sous tension ?
- L'imprimante est-elle prête (en ligne et sélectionnée) ?

Relancez le test. Le message **ABORTED (INTERROMPU)** apparaît, contactez votre revendeur.

Si le test de l'imprimante se déroule normalement, le message suivant s'affiche :

DIAGNOSTICS completed

Press [Enter key]

L'ordinateur ou l'unité peut requérir l'intervention d'un technicien. Appuyez sur **Enter** pour revenir au menu **DIAGNOSTICS**.

Si vous avez encore besoin d’aide

Si les problèmes persistent lors de l’utilisation de votre ordinateur, alors que vous avez suivi les recommandations indiquées dans ce chapitre, vous devez contacter votre revendeur.

Avant d’appeler

Certains problèmes peuvent provenir de l’utilisation d’un logiciel ou du système d’exploitation. Il importe donc d’examiner en premier lieu toutes les solutions. Avant de contacter votre revendeur, essayez les procédures suivantes :

- Consultez les sections relatives à la résolution d’incidents dans la documentation qui accompagne les logiciels et périphériques utilisés.
- Si le problème survient lors de l’utilisation d’une application, consultez d’abord la documentation accompagnant le produit en question. Si le problème persiste, contactez le support technique de l’éditeur du logiciel.
- Contactez le revendeur de votre ordinateur ou du logiciel en cause. Il est le mieux placé pour vous renseigner sur ce qu’il convient de faire.

Contacter Toshiba

Si vous ne parvenez toujours pas à résoudre le problème et si vous pensez qu’il est lié au matériel, contactez le service de support produits de Toshiba le plus proche. La liste des filiales et représentants est présentée à l’Annexe C.

Annexe A

Spécifications

Vous trouverez dans cette annexe la liste des spécifications techniques de l'ordinateur.

Dimensions

Poids	3,18 kilogrammes. Cette valeur dépend de la configuration choisie.
Dimensions	309 (l) × 262,5 (p) × 44 (h) millimètres. Les cotes des ordinateurs équipés d'un écran de 15 pouces sont légèrement supérieures.

Environnement

Conditions	**Température ambiante**	**Humidité relative**
Marche	5°C à 35°C	20 % à 80 %
Arrêt	-20°C à 65°C	10 % à 95 %
Gradient thermique	20°C par heure maximum.	
Température thermomètre mouillé	26°C maximum.	
Conditions	**Altitude (par rapport au niveau de la mer)**	
Marche	-60 à 3 000 mètres.	
Arrêt	-60 à 10 000 mètres *maximum*.	

Alimentation

Adaptateur secteur	100 à 240 volts alternatifs. 50 ou 60 hertz (cycles par seconde).

Processeur

Intégré	L'ordinateur est équipé d'un processeur Mobile Pentium® III, incluant un coprocesseur arithmétique et une mémoire cache de 32 Ko. **Série 4280** ***:*** 500 mégahertz. **Série 4320** ***:*** 600 mégahertz intégrant la technologie SpeedStep®. L'ordinateur **Série 4270** dispose d'un processeur Mobile Celeron, fonctionnant à 500 mégahertz.

Mémoire

Intégré	64 Mo extensibles à 320 Mo.
En option	Modules mémoire de 32, 64, ou 128 Mo.
Cache du microprocesseur	32 Ko de mémoire cache intégrée au processeur.
Cache de second niveau	MémoireUn cache de second niveau de 256 Ko pour les processeurs Pentium et de 128 Ko pour les processeurs Celeron.
Mémoire vidéo	Une mémoire vidéo de 8 Mo permet d'améliorer l'affichage.

Lecteurs de disque et de disquettes

Disque dur intégré	Satellite Pro 4270/4280 : disque dur de 6,0* gigaoctets Satellite Pro 4320 : disque dur de 12* gigaoctets * Un Go correspond à un milliard d'octets.
Lecteur de disquettes	Disquettes 3,5 pouces de 1,44 Mo ou 720 Ko.
Lecteur de CD-ROM	Un lecteur de CD-ROM d'une vitesse de x24 est installé dans l'ordinateur. Ce lecteur prend en charge les formats suivants : • Audio CD • CD-EXTRA • Photo CD™ • CD-R (lecture seule) • ISO 9660 • CD-RW (lecture seule)
Lecteur de DVD-ROM (Satellite Pro Série 4320)	Un lecteur de DVD-ROM intégré permet de lire des CD/DVD de 12 cm ou 8 cm sans adaptateur. Ce lecteur utilise la norme RPC2 de contrôle des zones. Les DVD sont lus à une vitesse maximum de 6x et les CD à une vitesse de 24x. Ce lecteur prend en charge les mêmes formats que le lecteur de CD-ROM ainsi que les formats suivants : • DVD-ROM • DVD-Video

Ecran

Intégré	Ecran DSTN 13 pouces d'une résolution de 800 pixels (horizontale) x 600 (verticale) ou XGA-TFT de 13,3, 14,1 ou 15 pouces d'une résolution de pixels (horizontale) x 768 (verticale).
Contrôleur graphique	Un contrôleur graphique de 64 bits permet d'optimiser les performances de l'affichage.

Clavier

Intégré	Le clavier 84 ou 86 touches, compatible avec les claviers étendus d'IBM, comporte un bloc numérique et un bloc de contrôle du curseur ainsi que des deux touches propres à Windows.

Ports

Parallèle	Permet la connexion d'une imprimante ou autre périphérique parallèle (compatible ECP).
Série	Port compatible RS-232C (compatible 16550 UART).
Ecran externe	Port 15 broches, VGA analogique gérant les fonctions compatibles VESA DDC2B.
Souris/clavier PS/2	Permet de connecter une souris ou un clavier PS/2.
Microphone	Permet de connecter un microphone mono.
Casque	Permet de connecter un casque stéréo.
Prise de sécurité	Permet d'attacher l'ordinateur à un objet volumineux.
Infrarouge	Le port infrarouge est compatible avec la normes FIR IrDA 1.1. Il permet des transferts de données à 4 Mbps avec des périphériques externes compatibles IrDA 1.1.
Bus série universel (USB)	Le port USB permet de connecter en chaîne plusieurs périphériques compatibles USB à un seul port.
Sortie vidéo	Cette prise vidéo RCA permet de transférer des données vers des périphériques externe. Elle prend en charge le décodage DVD.
Interface d'accueil	Port spécial permettant de connecter une Station PCMCIA III, IV ou un duplicateur de ports.

AccuPoint™ II

Intégré	Le périphérique de pointage AccuPoint II est placé au centre du clavier. Les boutons situés à la base du clavier permettent de contrôler l'ensemble des actions normalement associées à une souris.

Emplacement de carte PC

Intégré	L'emplacement pour cartes PC (PCMCIA) peut recevoir : • deux cartes de 5 mm de Type II, ou • une carte de 10,5 mm de Type III.

Système audio Toshiba avec accentuation des graves

Intégré	Le système audio compatible Sound Blaster Pro et Windows Sound System comporte des haut-parleurs stéréo ainsi que des prises pour microphone et casque externes. Il dispose également d'une mollette de réglage du volume.

Logiciels

Standard	Le système d'exploitation Windows et les utilitaires Toshiba sont installés sur le disque dur.

Modem intégré

Unité de contrôle réseau (NCU)		
Type d'unité	AA	
Type de ligne	Ligne téléphonique analogique	
Type de numérotation	Impulsions Tonalité	
Commandes de contrôle	Commandes AT Commandes EIA-578	
Fonction de surveillance	Haut-parleur système	
Spécifications de communication		
Système de communication	Données : Télécopie :	Duplex intégral Semi-duplex
Protocole de communication	Données ITU-T-Rec (Ancien CCITT) Bell Autre Télécopie : ITU-T-Rec (Ancien CCITT)	 V.21/V.22/V.22bis/V.32/ V.32bis/V.34/V.90 103/212A K56 flex V.17/V.29/V.27ter / V.21 ch2
Vitesse de communication	Transmission et réception des données : 300/1 200/2 400/4 800/7 200/9 600/12 000/ 14 400/16 800/19 200/21 600/24 000/26 400/ 28 800/31 200/33 600 bps Réception des données en mode K56flex : 32 000/34 000/36 000/38 000/40 000/42 000/ 44 000/46 000/48 000/50 000/52 000/54 000/ 56 000 bps Réception des données en mode V.90 : 28 000/29 333/30 666/32 000/33 333/34 666/ 36 000/37 333/38 666/40 000/41 333/42 666/ 44 000/45 333/46 666/48 000/49 333/50 666/ 52 000/53 333/54 666/56 000 bps Télécopie : 2 400/4 800/7 200/9 600/12 000/14 400 bps	
Correction des erreurs	MNP classe 4 et ITU-T V.42	
Compression des données	MNP classe 5 et ITU-T V.42bis	

Options

	Numéro PA	Article
Mémoire	PA3003U-K	Kit mémoire de 32 Mo
	PA3004U-K	Kit mémoire de 64 Mo
	PA3005U-K	Kit mémoire de 128 Mo
Clavier	PA3006GR	Capuchons pour clavier allemand
	PA3006FR	Capuchons pour clavier français
	PA3006SC	Capuchons pour clavier scandinave
	PA3006SL	Capuchons pour clavier suisse
	PA3006IT	Capuchons pour clavier italien
	PA3006SP	Capuchons pour clavier espagnol
	PA3006BE	Capuchons pour clavier belge
	PA3006EN	Capuchons pour clavier anglais
Extensions	PA2717UYN	Station PCMCIA III
	PA2731UE	Duplicateur de ports
	PA2730U	Module de connexion (Station PCMCIA III)
	PA3024UE-1PRP	Station PCMCIA IV
Alimentation	PA2450UY	Adaptateur secteur universel
	PA2487URG	Batterie au lithium-ion
	PA2488UE	Chargeur de batterie

Certifications

Le présent produit a été homologué pour la sécurité électrique et/ou la compatibilité électromagnétique (EMC) par les associations suivantes :

TÜV
DIN GOST TÜV
UL
CSA
FCC

Toshiba déclare le produit conforme aux directives suivantes et aux normes régissant la marque CE. La partie responsable de l'homologation CE est Toshiba Europe GmbH, Hammfelddamm 8, 41460 Neuss, Allemagne.

93/68/EEC	Directive relative à la marque CE
89/336/EEC	Directive EMC
73/23/EEC	Directive sur les basses tensions
EN 60950	Sécurité électrique
EN 55022 B	EMC / interférences radio
EN 50082-1	EMC / Immunité
EN61000-3-2,-3-3	Interférences avec les systèmes d'alimentation

Annexe B

Cordons et connecteurs d’alimentation

Les connecteurs du cordon d’alimentation doivent être compatibles avec les prises de courant et le cordon doit être conforme aux normes en vigueur dans le pays où vous l’utilisez. Tous les cordons d’alimentation doivent respecter les spécifications suivantes :

Longueur :	2 mètres minimum
Section du fil :	0,75 mm^2 minimum
Intensité du courant :	2,0 ampères minimum
Tension nominale :	125 ou 250 V courant alternatif (selon les normes d’alimentation en vigueur dans les différents pays)

Agences de certification

E-U. et Canada :	Dans la liste UL et certifiés CSA No. 18 AWG, Type SVT ou SPT-2 deux conducteurs.

Australie :	AS

Europe : Allemagne :

Autriche	OVE
Belgique :	CEBEC
Danemark :	DEMKO
Finlande :	SETI
France :	UTE
Allemagne :	IMQ

Italie :	NEMKO
Pays Bas :	KEMA
Norvège :	BSI
Suède :	SEMKO
Suisse :	SEV
Royaume-Uni :	BSI

En Europe, les cordons d'alimentation doivent être de type VDE, H05VVH2-F et comporter deux conducteurs.

Aux Etats-Unis et au Canada, la prise doit être de type 2-15P (250 V) ou 1-15P (125 V), selon le code d'électricité national américain et la deuxième partie du Code d'électricité canadien.

Les illustrations suivantes présentent les formes de prise aux E-U et au Canada, au Royaume-Uni, en Australie et en Europe.

E-U et Canada	**Royaume-Uni**
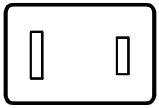	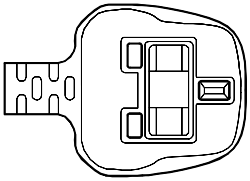
Agréé UL Agréé CSA	Agréé BS
Australie	**Europe**
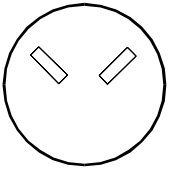	
Agréé AS	Agréé par les agences nationales

Annexe C

Garantie internationale Toshiba

La garantie internationale Toshiba est accordée automatiquement aux acheteurs d'un ordinateur portable. Cette garantie couvre les pièces et la main d'œuvre.

La garantie est valide dans les principaux pays industriels. Par conséquent, où que vous alliez, vous bénéficierez toujours de l'assistance technique Toshiba, quel que soit votre problème.

Couverture de la garantie

La garantie couvre l'ordinateur sous sa version standard y compris l'adaptateur secteur. Les batteries, modems, kits d'extension de mémoire et autres options Toshiba ainsi que les cartes fabriquées par une tierce partie NE sont PAS couverts par cette garantie. Pour plus d'informations sur les garanties, veuillez consulter votre revendeur.

Pour bénéficier de la garantie internationale, vous devez vous enregistrer auprès de Toshiba. Vous recevrez alors un autocollant à apposer sur votre ordinateur. Si la carte d'enregistrement ne figure pas dans l'emballage de votre ordinateur, veuillez contacter votre revendeur au plus tôt.

Les pages suivantes contiennent la liste des représentants Toshiba. Adressez-vous à votre revendeur pour toute réclamation dans le cadre de la garantie. Si les problèmes ne peuvent être résolus, adressez-vous au siège européen de Toshiba, dont les coordonnées sont les suivantes :

Toshiba Europe GmbH

- Regensburg Operations -
Leibnizstrasse 2
D-93055 Regensburg
Allemagne
Tél. : +49 (0)94 17 80 78 88
Fax : +49 (0)941 7807-925

Les représentants européens pourront vous indiquer les adresses de nos bureaux en Europe de l'Est ou en dehors de l'Europe.

Liste des représentants internationaux Toshiba

Allemagne	Toshiba Europe GmbH Leibnizstraße 2, D-93055 Regensburg	Tél : +49 (0)941 780 78 88 Fax : +49 (0)941 780 79 48 BBS : +49 (0)941 780 79 99 http://www.toshiba-tro.de
Australie	Toshiba (Australia) Pty. Limited 84-92 Talavera Road, North Ryde NSW 2113	Tél : +61 2 98 87 33 22 Fax : +61 2 98 88 36 64 http://www.isd.toshiba. com.au
Autriche	Toshiba Europe GmbH Handelskai 388 1020 Wien	Tél : +43 1 72 03 10 00 Fax : +43 1 72 03 10 02 http://www.toshiba.at
Belgique	Toshiba Information Systems Benelux B.V. Excelsiorlaan 40, B-1930 Zaventem	Tél : +32 27 15 87 00 Fax : +32 27 25 30 30 http://www.toshiba.be
Canada	Toshiba Canada Ltd. 191 McNabb Street Markham, Ontario L3R-8H2	Tél : +1 800 663 03 78 Fax : +1 90 54 70 35 09 http://www.toshiba.ca
Danemark	Scribona Danmark A/S Naverland 27, DK-2600 Glostrup	Tél : +45 43 43 20 49 Fax : +45 43 43 46 84 http://www.toshiba-tpc.com
Espagne	Toshiba Information Systems (España) S.A. Parque Empresarial San Fernando Edificio Europa, 1a Planta, Escalera A 28831 (Madrid) San Fernando de Henares	Tél : +34 91 660 67 00 Fax : +34 91 660 67 60 http://www.toshiba.es
Estonie	CHS Estonia Parnu mnt. 142A 11317 Tallinn	Tél : +372 650 49 60 Fax : +372 650 49 16
Etats-Unis	Toshiba America Information Systems, Inc. 9740 Irvine Blvd., Irvine, CA 92713-9724	Tél : +1 949 583 30 00 Fax : +1 949 583 33 45 http://www.toshiba.com
Finlande	Scribona TPC OY Sinimäentie 14,P.O.Box 83, 02630 ESPOO	Tél : +358 95 27 25 55 Fax : +358 95 27 25 00 http://www.toshiba.se
France	Toshiba Systèmes (France) S.A. 7 Rue Ampère, 92804 Puteaux Cedex	Tél : +33 1 47 28 29 29 Fax : +33 1 47 28 24 99
Grèce	Ideal Electronics S.A. 190 Syngrou Ave.; 176 71 Kalithea/Athènes	Tél : +30 1 95 62 55 14 Fax : +30 1 9 57 90 94
Hongrie	Technotrade Kft. Szerencs utca 202, 1147 Budapest	Tél : +36 1 4 10 59 87 Fax : +36 1 4 10 66 91 http://www.technotrade.hu
Irlande	Voir 'Royaume-Uni'	

Italie	Progetto Elettronica 92 s.r.l. Viale Certosa 138, 20156 Milano	Tél : +39 (0)2 93 97 55 51 Fax : +39 02 93 97 52 99 http://www.toshiba.it/pc
Japon	Toshiba Corporation, IOPC 1-1, Shibaura 1-Chome, Minato-KU Tokyo 105-01	Tél : +81 3 34 57 55 65 Fax : +81 3 54 44 92 62 http://www.toshiba.co.jp
Latvie	CHS Riga Kalnciema 12a LV1048 Riga	Tél : +371 27 60 20 52 Fax : + 371 7 61 38 87
Lithuanie	CHS Baltic Palemono 7A 3023 Kaunas	Tél : +370 7 31 01 34 Fax : + 370 7 31 08 05
Luxembourg	Voir 'Pays-Bas'	
Malte	Tabone Computer Centre Limited 111 Old Railway Track HMR-16 St Venera	Tél : +356 49 36 04 Fax : +356 49 36 03 http://www.tabone.com.mt
Maroc	C.B.I. 22 Rue de Béthune, Casablanca	Tél : +212 2 30 65 35 Fax : +212 2 30 80 68
Norvège	Scribona Norge A/S; Toshiba PC Service Stålfjæra 20, P.O.Box 51, Kalbakken 0901 OSLO	Tél : +47 22 89 70 00 Fax : +47 22 89 73 89 http://www.toshiba.se
Pays-Bas	Toshiba Information Systems Benelux B.V. Rivium Boulevard 41 2909 LK Capelle a/d IJssel	Tél : +31 10 288 23 00 Fax : +31 10 288 23 90 http://www.toshiba.nl
Pologne	AC Serwis Sp. Z o. o. ul. Partyzantów 71, 43-316 Bielsko-Biala	Tél : +48 (0 33) 813 02 05 Fax : +48 (0 33) 813 02 09 http://www.techmex.com.pl
Portugal	Quinta Grande Assisténcia Técnica Informática Lda. Av. Quinta Grande, 30 J; 2720-487 Alfragide	Tél : +351 21 472 17 30 Fax : +351 21 472 17 39
République Tchèque	CHG Toshiba, s.r.o. Hnevkovskeho 65, 617 00 Brno	Tél : +420 5 43 23 55 28 Fax : +420 5 43 23 55 19 http://www.toshiba-pc.cz
Roumanie	Scop Computers SRL 162 Barbu Vacarescu St, Sector 2 71424 Bucharest	Tél : +40 1 231 46 02 Fax : +40 1 231 46 06 http://www.scop.ro
Royaume-Uni	Toshiba Information Systems (UK) Ltd. Toshiba Court, Weybridge Business Park Addlestone Road, Weybridge KT15 2UL	Tél : +44 1932 82 88 28 Fax : +44 1932 82 29 58 http://www.toshiba.co.uk
Slovaquie	HTC a.s. Dobrovicova 8; 81109 Bratislava	Tél : +421 7 59 33 45 50 Fax : +421 7 59 33 45 55 http://www.htc.sk

Slovénie	Inea d.o.o. Ljubljanska 80, 61230 Domzale	Tél : +386 61 71 80 00 Fax : +386 61 72 16 72 http://www.inea.si
Suède	Scribona Toshiba PC AB Sundbybergsvägen 1, Box 1374 171 27 Solna	Tél : +46 200 21 21 00 Fax : +46 8 734 46 56 http://www.toshiba.se
Suisse	Ozalid AG Herostrasse 7, 8048 Zürich	Tél : +41 1 439 72 00 Fax : +41 1 439 73 40 BBS : +41 1 439 73 92 http://www.ozalid.ch
Pour tous les autres pays, appelez **Toshiba International Service Line :** ou en voyer un message électronique à l'adresse : toshibawarranty@unn.unisys.com		Tél : +352 460433

Adresses Internet/World Wide Web Toshiba

Toshiba Europe
http://www.toshiba-teg.com

Toshiba Japon
http://www.toshiba.co.jp

Toshiba Amérique
http://www.toshiba.com

Toshiba Canada
http://www.toshiba.ca

Services télématiques Toshiba

Numéro analogique :	+49 941 780 79 99
RNIS1 :	+49 941 781 05 00
RNIS2 :	+49 941 781 31 31
Internet :	http://www.toshiba.fr/pc

Annexe D

Modèles de claviers

Allemand

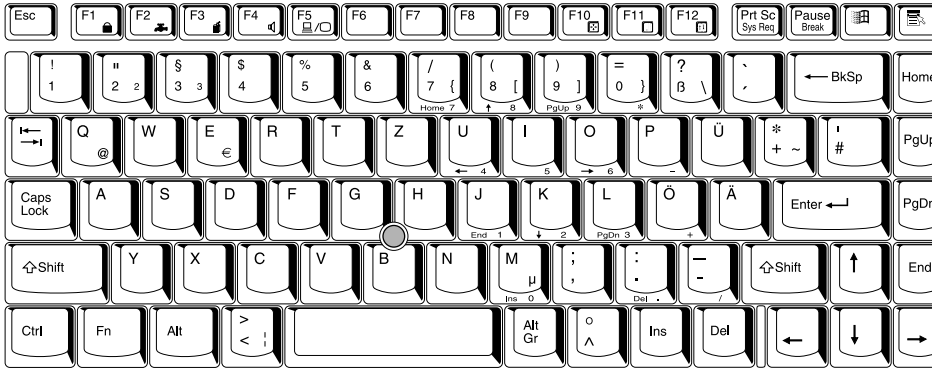

Anglais américain

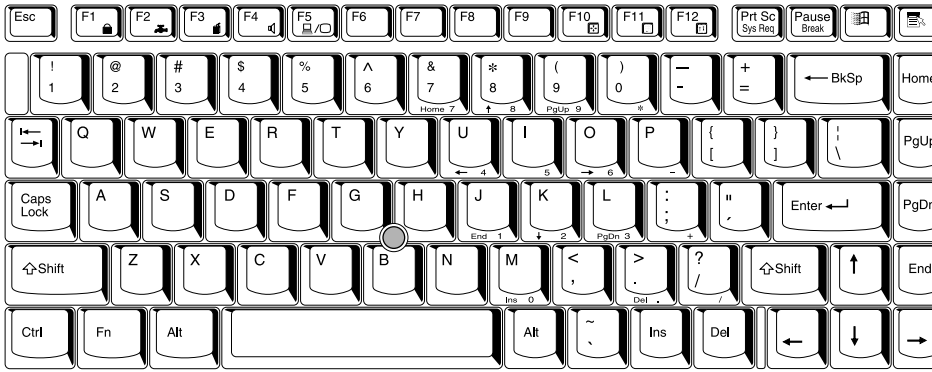

Anglais britannique

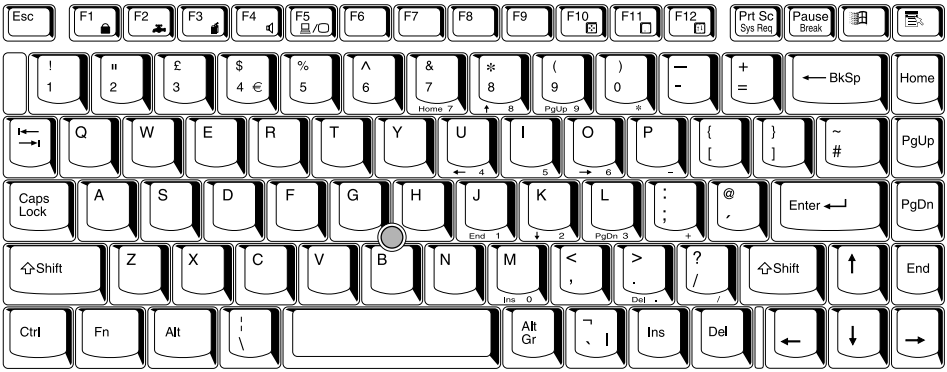

Belge

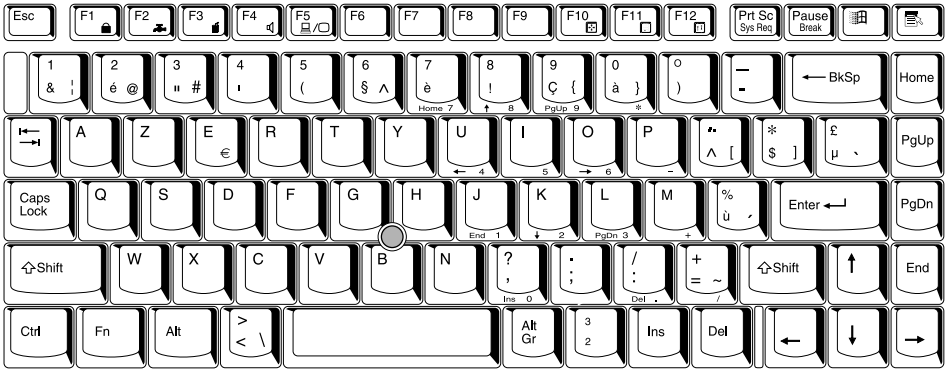

Canadien

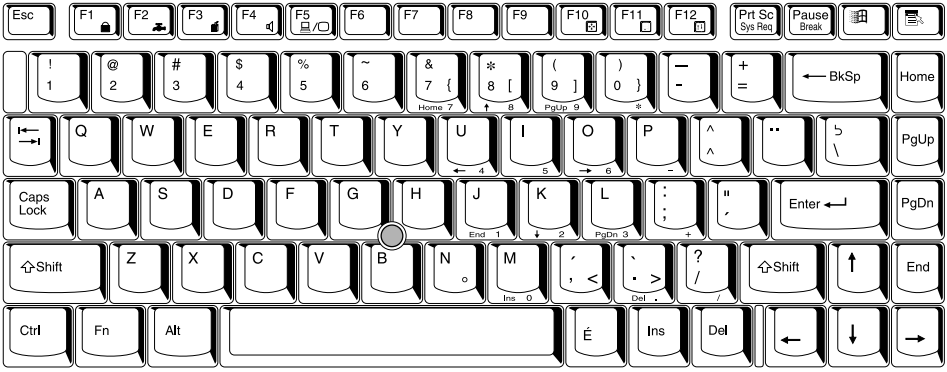

Danois

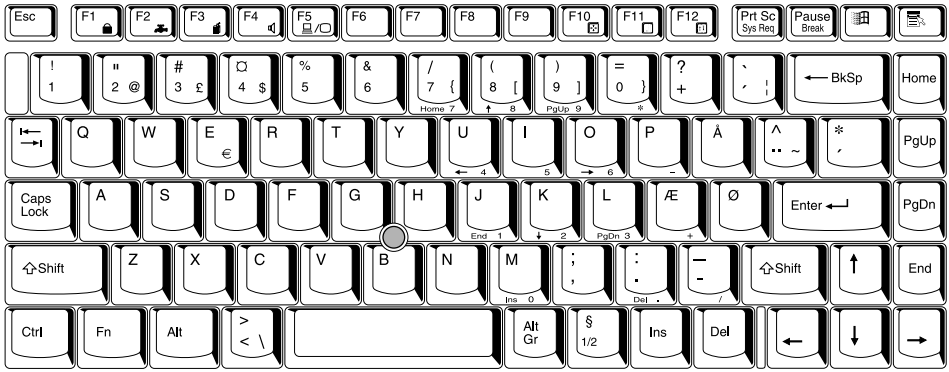

Espagnol

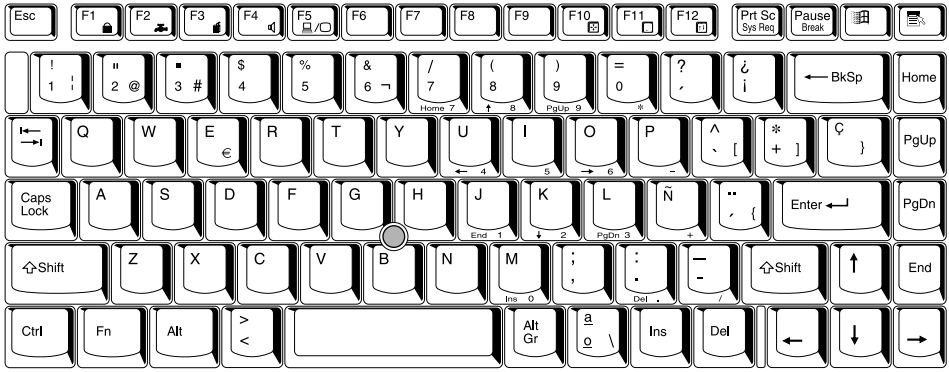

Français

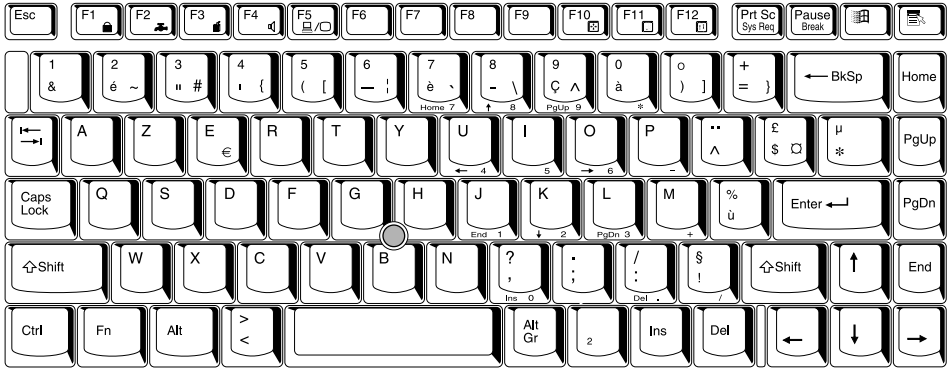

Italien

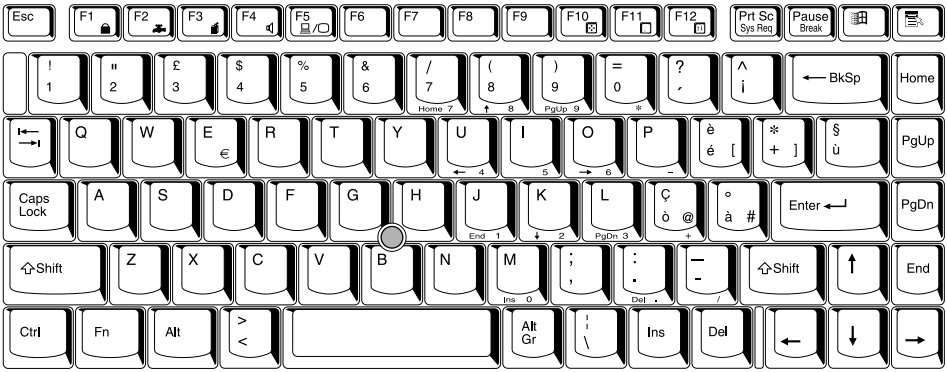

Norvégien

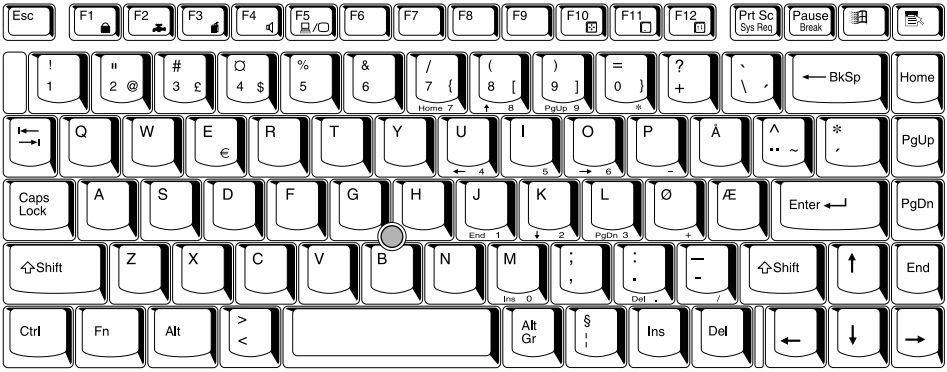

Polonais

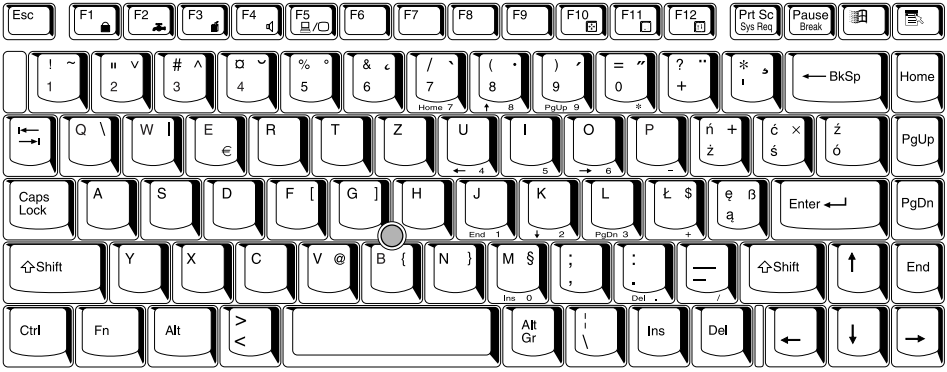

Portugais

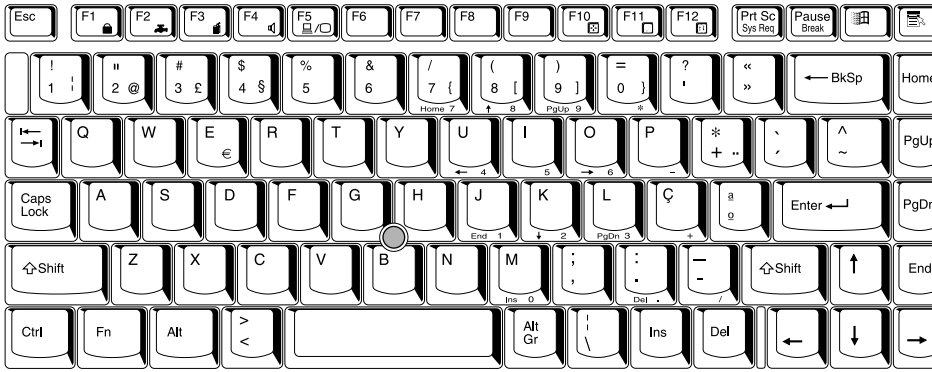

Suédois

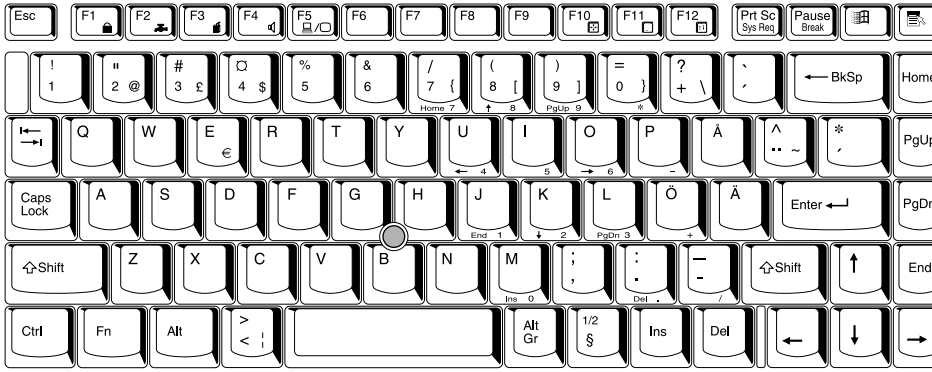

Suisse Allemand

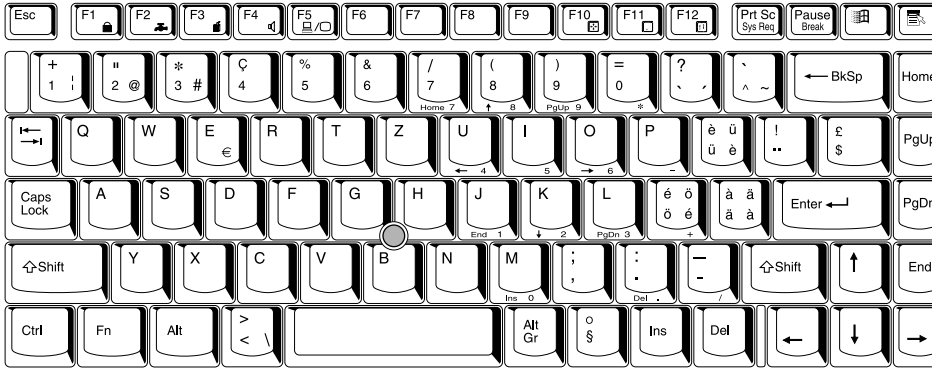

Annexe E

Contrôleur d’écran et modes d’affichage

Contrôleur d’affichage

Le contrôleur d’écran interprète les commandes reçues et les traduit en commandes de pilotage des pels correspondants.

Le contrôleur d’écran de l’ordinateur est de type VGA (Video Graphics Array) évolué compatible SVGA (Super VGA) et XGA pour l’écran à cristaux liquides interne et les moniteurs externes.

Du fait de la résolution accrue de l’écran LCD, les lignes peuvent sembler légèrement incurvées sous DOS.

Un écran haute résolution connecté à l’ordinateur peut afficher jusqu'à 1280 pixels (horizontale) sur 1024 (verticale) pour un maximum de 256 couleurs ou 1024 pixels (horizontale) sur 768 (verticale) pour un maximum de 16 millions de couleurs.

Le contrôleur d’écran contrôle également le mode vidéo, qui répond aux normes internationales relatives à la résolution d’écran et au nombre maximum de couleurs à afficher à l’écran.

Les logiciels écrits pour un mode vidéo donné fonctionnent sur tout ordinateur gérant ce mode.

Le contrôleur d’écran de l’ordinateur gère tous les modes VGA et SVGA, qui sont les deux normes les plus utilisées dans l’industrie.

Modes vidéo

L’ordinateur prend en charge les modes vidéo énumérés dans le tableau ci-dessous. Si votre application dispose d’une sélection de numéros de mode qui ne figurent pas dans ce tableau, sélectionnez le mode en vous basant sur le type, la résolution, la matrice de caractères, le nombre de couleurs et la fréquence de renouvellement. En outre, si votre logiciel gère les modes graphique et texte, il est souvent plus rapide d’utiliser le mode texte.

Tableau 1 Modes vidéo

Type	Résolution	Matrice de caractères (pels)	Couleurs (écran interne)	Couleurs (écran externe)	Fréquence de balayage vert./hor.
Texte VGA	40 x 25 caractères	8 x 8	16 sur 256 K	16 sur 256 K	70 Hz/31,5 kHz
Texte VGA	80 x 25 caractères	8 x 8	16 sur 256 K	16 sur 256 K	70 Hz/31,5 kHz
Texte VGA	40 x 25 caractères	8 x 14	16 sur 256 K	16 sur 256 K	70 Hz/31,5 kHz
Texte VGA	80 x 25 caractères	8 x 14	16 sur 256 K	16 sur 256 K	70 Hz/31,5 kHz
Texte VGA	40 x 25 caractères	8(9) x 16	16 sur 256 K	16 sur 256 K	70 Hz/31,5 kHz
Texte VGA	80 x 25 caractères	8(9) x 16	16 sur 256 K	16 sur 256 K	70 Hz/31,5 kHz
Graph. VGA	320 x 200 pels	8 x 8	4 sur 256 K	4 sur 256 K	70 Hz/31,5 kHz
Graph. VGA	640 x 200 pels	8 x 8	2 sur 256 K	2 sur 256 K	70 Hz/31,5 kHz
Texte VGA	80 x 25 caractères	8(9) x 14	Mono	Mono	70 Hz/31,5 kHz
Texte VGA	80 x 25 caractères	8(9) x 16	Mono	Mono	70 Hz/31,5 kHz
Graph. VGA	320 x 200 pels	8 x 8	16 sur 256 K	16 sur 256 K	70 Hz/31,5 kHz
Graph. VGA	640 x 200 pels	8 x 8	16 sur 256 K	16 sur 256 K	70 Hz/31,5 kHz
Graph. VGA	640 x 350 pels	8 x 14	Mono	Mono	70 Hz/31,5 kHz
Graph. VGA	640 x 350 pels	8 x 14	16 sur 256 K	16 sur 256 K	70 Hz/31,5 kHz
Graph. VGA	640 x 480 pels	8 x 16	2 sur 256 K	2 sur 256 K	60 Hz/31,5 kHz
Graph. VGA	640 x 480 pels	8 x 16	16 sur 256 K	16 sur 256 K	60 Hz/31,5 kHz
Graph. VGA	320 x 200 pels	8 x 8	256 sur 256 K	256 sur 256 K	70 Hz/31,5 kHz

Tableau 1 Modes vidéo

Type	Résolution	Matrice de caractères (pels)	Couleurs (écran interne)	Couleurs (écran externe)	Fréquence de balayage vert./hor.
Grph SVGA	640 x 480 pels	8 x 16	256 sur 256 K	256 sur 256 K	60/75/85 Hz 31,5/37,6/43,3 kHz
Grph SVGA	800 x 600 pels	8 x 16	256 sur 256 K	256 sur 256 K	60/75/85 Hz 37,8/46,9/53,7 kHz
Grph SVGA	1024 x 768 pels	8 x 16	256 sur 256 K*	256 sur 256 K	60/75/85 Hz 48,3/60,0/68,7 kHz
Grph SVGA	1280 x 1024 pels	8 x 16	256 sur 256 K* (virtuel)	256 sur 256 K	60/75/85 Hz 64,0 kHz
Grph SVGA	1600 x 1200 pels	8 x 16	256 sur 256 K* (virtuel)	256 sur 256 K	60/75 Hz 64,0 kHz
Grph SVGA	640 x 480 pels	8 x 16	64 K sur 64 K	64 K sur 64 K	60/75/85 Hz 31,5/37,6/43,2 kHz
Grph SVGA	800 x 600 pels	8 x 16	64 K sur 64 K	64 K sur 64 K	60/75/85 Hz 37,8/46,9/53,7 kHz
Grph SVGA	1024 x 768 pels	8 x 16	64 K sur 64 K*	64 K sur 64 K	60/75/85 Hz 48,3/60,0/68,7 kHz
Grph SVGA	1280 x 1024 pels	8 x 16	64 K sur 64 K*	64 K sur 64 K	60/75/85 Hz 48,3/60,0/68,7 kHz
Grph SVGA	1600 x 1200 pels	8 x 16	64 K sur 64 K*	64 K sur 64 K	60/75 Hz 48,3/60,0/68,7 kHz
Grph SVGA	640 x 480 pels	8 x 16	16 M sur 16 M	16 M sur 16 M	60/75/85 Hz 31,5/37,5/43,3 kHz
Grph SVGA	800 x 600 pels	8 x 16	16 M sur 16 M	16 M sur 16 M	60/75/85 Hz 37,8/46,9/53,7 kHz
Grph SVGA	1024 x 768 pels	8 x 16	16 M sur 16 M*	16 M sur 16 M	60/75 Hz 48,3/60,0/68,7 kHz
Grph SVGA	1280 x 1024 pels	8 x 16	16 M sur 16 M*	16 M sur 16 M	60Hz 48,3/60,0/68,7 kHz

* Active le mode virtuel lorsque la résolution de l’écran LCD est de 800 x 600 (panoramique).

Annexe F

Procédures à suivre en cas de vol

Il est fortement recommandé de prendre des mesures préventives car les ordinateurs portables sont particulièrement vulnérables. Par exemple, ne laissez jamais votre ordinateur dans un lieu public. Vous pouvez utiliser un câble de sécurité (en option) pour fixer votre ordinateur à un objet volumineux.

Notez en lieu sûr le modèle de votre ordinateur, son numéro de référence et son numéro de série. Toutes ces informations sont inscrites sur la partie inférieure de votre ordinateur. Veuillez conserver également le reçu correspondant à votre ordinateur.

En cas de vol, Toshiba fera tout son possible pour vous aider à retrouver votre ordinateur. Avant de nous contacter, assurez-vous que vous disposez des informations suivantes :

- Le pays où votre ordinateur a été volé,
- Le type d'ordinateur,
- Le numéro de référence (numéro PA),
- Le numéro de série (8 chiffres),
- La date du vol,
- Le numéro du sceau de garantie (si disponible),
- Votre adresse, numéro de téléphone et de télécopie.

Déclaration du vol :

- Remplissez la déclaration de vol Toshiba (ou sa photocopie) figurant à la page suivante.
- Joignez une copie de votre reçu indiquant la date d'achat.
- Postez ou télécopiez ces informations à l'adresse figurant à la page suivante.

Votre déclaration sera entrée dans une base de données centrale. Cette base de donnée permet de communiquer rapidement avec les revendeurs Toshiba en Europe.

Déclaration de vol Toshiba

A renvoyer à : Toshiba Europe GmbH
Technical Service and Support
Leibnizstr. 2
93055 Regensburg
Allemagne

N° télécopie : +49 (0) 941 780 79 25

Pays où s'est produit le vol	
Type d'ordinateur : (Satellite Pro 4280)	
Modèle : (PA1218E YXT)	
Numéro de série : (70123456E)	
Date du vol :	
Sceau de garantie : (9813 123456 049)	

Coordonnées du propriétaire

Nom :	
Société :	
Rue :	
Code postal, ville :	
Pays :	
Téléphone :	
Télécopie :	

Annexe G

Codes des caractères ASCII

L'Annexe B présente les différentes pages de codes ASCII (American Standard Code for Information Interchange). Pour obtenir à l'écran un caractère de la colonne **`Car IBM`**, vous devez entrer le code ASCII correspondant. Pour plus d'informations, reportez-vous au Chapitre 5, Le clavier. Les caractères imprimés dépendent du logiciel utilisé. Dans la majorité des cas, l'impression des caractères associés aux codes décimaux compris entre 32 et 128 correspond à ce que vous obtenez à l'écran.

Dec code	Hex code	IBM char	Sort seq	Ctrl char
000	00		000	NUL
001	01	☺	1	SOH
002	02	☻	2	STX
003	03	♥	3	ETX
004	04	♦	4	EOT
005	05	♣	5	ENQ
006	06	♠	6	ACK
007	07	•	7	BEL
008	08	◘	8	BS
009	09	○	9	HT
010	0A	◙	10	LF
011	0B	♂	11	VT
012	0C	♀	12	FF
013	0D	♪	13	CR
014	0E	♫	14	SO
015	0F	☼	15	SI
016	10	►	16	DLE
017	11	◄	17	DC1
018	12	↕	18	DC2
019	13	!!	19	DC3
020	14	¶	20	DC4
021	15	§	21	NAK
022	16	▬	22	SYN
023	17	↨	23	ETB
024	18	↑	24	CAN
025	19	↓	25	EM
026	1A	→	26	SUB
027	1B	←	27	ESC
028	1C	∟	28	FS
029	1D	↔	29	GS
030	1E	▲	30	RS
031	1F	▼	31	US

Dec code	Hex code	IBM char	Sort seq
032	20	space	32
033	21	!	33
034	22	“	34
035	23	#	35
036	24	$	36
037	25	%	37
038	26	&	38
039	27	’	39
040	28	(	40
041	29	)	41
042	2A	*	42
043	2B	+	43
044	2C	,	44
045	2D	-	45
046	2E	.	46
047	2F	/	47
048	30	0	48
049	31	1	49
050	32	2	50
051	33	3	51
052	34	4	52
053	35	5	53
054	36	6	54
055	37	7	55
056	38	8	56
057	39	9	57
058	3A	:	58
059	3B	;	59
060	3C	<	60
061	3D	=	61
062	3E	>	62
063	3F	?	63

Dec code	Hex code	IBM char	Sort seq
064	40	@	64
065	41	A	65
066	42	B	66
067	43	C	67
068	44	D	68
069	45	E	69
070	46	F	70
071	47	G	71
072	48	H	72
073	49	I	73
074	4A	J	74
075	4B	K	75
076	4C	L	76
077	4D	M	77
078	4E	N	78
079	4F	O	79
080	50	P	80
081	51	Q	81
082	52	R	82
083	53	S	83
084	54	T	84
085	55	U	85
086	56	V	86
087	57	W	87
088	58	X	88
089	59	Y	89
090	5A	Z	90
091	5B	[	91
092	5C	\	92
093	5D	]	93
094	5E	^	94
095	5F	_	95

Dec code	Hex code	IBM char	Sort seq
096	60	′	96
097	61	a	97
098	62	b	98
099	63	c	99
100	64	d	100
101	65	e	101
102	66	f	102
103	67	g	103
104	68	h	104
105	69	i	105
106	6A	j	106
107	6B	k	107
108	6C	l	108
109	6D	m	109
110	6E	n	110
111	6F	o	111
112	70	p	112
113	71	q	113
114	72	r	114
115	73	s	115
116	74	t	116
117	75	u	117
118	76	v	118
119	77	w	119
120	78	x	120
121	79	y	121
122	7A	z	122
123	7B	{	123
124	7C	¦	124
125	7D	}	125
126	7E	~	126
127	7F	⌂	127

Dec code	Hex code	IBM char	Sort seq
128	80	Ç	67
129	81	ü	85
130	82	é	69
131	83	â	65
132	84	ä	65
133	85	à	65
134	86	å	65
135	87	ç	67
136	88	ê	69
137	89	ë	69
138	8A	è	69
139	8B	ï	73
140	8C	î	73
141	8D	ì	73
142	8E	Ä	65
143	8F	Å	65
144	90	É	69
145	91	æ	65
146	92	Æ	65
147	93	ô	79
148	94	ö	79
149	95	ò	79
150	96	û	85
151	97	ù	85
152	98	ÿ	89
153	99	Ö	79
154	9A	Ü	85
155	9B	¢	36
156	9C	£	36
157	9D	¥	36
158	9E	Pt	36
159	9F	ƒ	36

Dec code	Hex code	IBM char	Sort seq
160	A0	á	65
161	A1	í	73
162	A2	ó	79
163	A3	ú	85
164	A4	ñ	78
165	A5	Ñ	78
166	A6	ª	166
167	A7	º	167
168	A8	¿	63
169	A9	⌐	169
170	AA	¬	170
171	AB	½	171
172	AC	¼	172
173	AD	¡	33
174	AE	«	34
175	AF	»	34
176	B0	░	
177	B1	▒	
178	B2	▓	
179	B3	│	
180	B4	┤	
181	B5	╡	
182	B6	╢	
183	B7	╖	
184	B8	╕	
185	B9	╣	
186	BA	║	
187	BB	╗	
188	BC	╝	
189	BD	╜	
190	BE	╛	
191	BF	┐	

Dec code	Hex code	IBM char	Sort seq
192	C0	└	
193	C1	┴	
194	C2	┬	
195	C3	├	
196	C4	─	
197	C5	┼	
198	C6	╞	
199	C7	╟	
200	C8	╚	
201	C9	╔	
202	CA	╩	
203	CB	╦	
204	CC	╠	
205	CD	═	
206	CE	╬	
207	CF	╧	
208	D0	╨	
209	D1	╤	
210	D2	╥	
211	D3	╙	
212	D4	╘	
213	D5	╒	
214	D6	╓	
215	D7	╫	
216	D8	╪	
217	D9	┘	
218	DA	┌	
219	DB	█	
220	DC	▄	
221	DD	▌	
222	DE	▐	
223	DF	▀	

Dec code	Hex code	IBM char	Sort seq
224	E0	α	
225	E1	ß	83
226	E2	Γ	
227	E3	Π	
228	E4	Σ	
229	E5	σ	
230	E6	µ	
231	E7	ϒ	
232	E8	Φ	
233	E9	Θ	
234	EA	Ω	
235	EB	δ	
236	EC	φ	
237	ED	ϕ	
238	EE	E	
239	EF	Λ	
240	F0	Ξ	
241	F1	±	
242	F2	≥	
243	F3	≤	
244	F4	⌠	
245	F5	⌡	
246	F6	÷	
247	F7	≈	
248	F8	°	
249	F9	∙	
250	FA	▬	
251	FB	√	
252	FC	η^{2}	
253	FD		
254	FE	■	
255	FF		

Annexe H

Guide du modem interne

Après vous être familiarisé avec les procédures et les informations de ce guide, suivez les instructions pour installer le modem interne.

N'enlevez pas d'autres éléments que ceux décrits dans les instructions et ne touchez pas les composants qui ne sont pas décrits spécifiquement.

Installation du modem

Pour installer le modem, suivez les procédures ci-dessous.

Retrait de la batterie principale

Avant d'installer le modem interne, enlevez la batterie. Reportez-vous au Chapitre 6, Alimentation et modes de mise sous tension, pour plus de détails sur le retrait de la batterie.

Installation du capot du modem et de la prise RJ11

Pour installer le capot du modem et la prise RJ11, suivez les instructions ci-dessous et reportez-vous à l'illustration.

1. Enlevez la vis de fixation du capot.
2. Utilisez une pièce de monnaie pour dégager les taquets du capot.

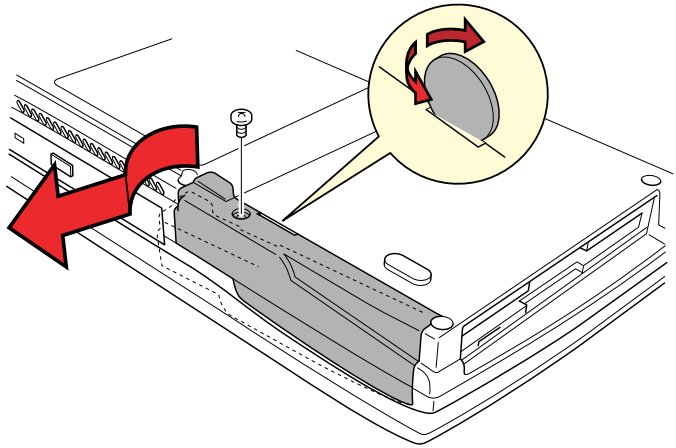

Retrait du capot

3. Faites passer le câble du modem dans l'espace indiqué ci-dessous et positionnez la prise RJ11 du modem dans cet emplacement.

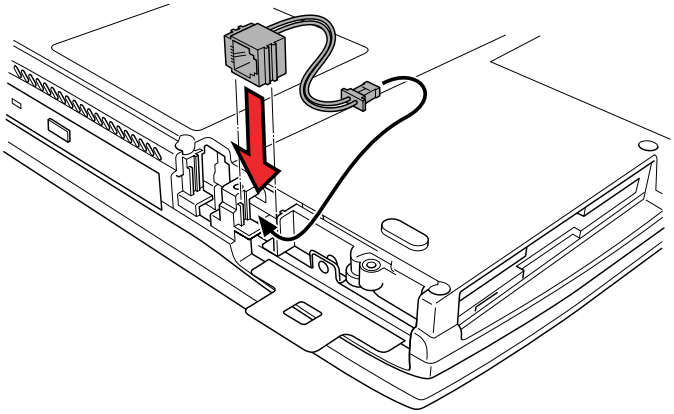

Positionnement de la prise RJ11

4. Posez le capot et appuyez pour fixer les taquets. La prise RJ11 doit être alignée sur les bords de l'ouverture du capot.
5. Fixez le capot avec une vis.

Accès à l'emplacement du modem

Pour accéder à l'emplacement du modem, vous devez déplacer le clavier. Suivez les étapes ci-dessous.

1. Placez le côté droit de l'ordinateur vers le haut.
2. Faites glisser le loquet de l'écran situé à l'avant de l'ordinateur, vers la droite.
3. Une bande en plastique est placée entre le clavier et le repose-mains. Pour l'enlever, faites glisser votre ongle ou un objet fin entre la bande et le repose-mains. Soulevez pour dégager les six taquets retenant la bande.
4. Un support en métal est placé en dessous de la bande en plastique, vers le milieu. Enlevez la vis de fixation de ce support et retirez-le en le soulevant.
5. Relevez légèrement le clavier et faites-le glisser vers l'arrière de trois ou quatre centimètres. Veillez à ne pas tirer sur le câble plat du clavier.

Connexion de la carte modem

Pour connecter la carte modem, suivez les étapes ci-dessous.

1. Connectez le câble.
2. Alignez les connecteurs et enfichez la carte. Appuyez pour assurer une connexion ferme.
3. Fixez la carte modem avec deux vis.

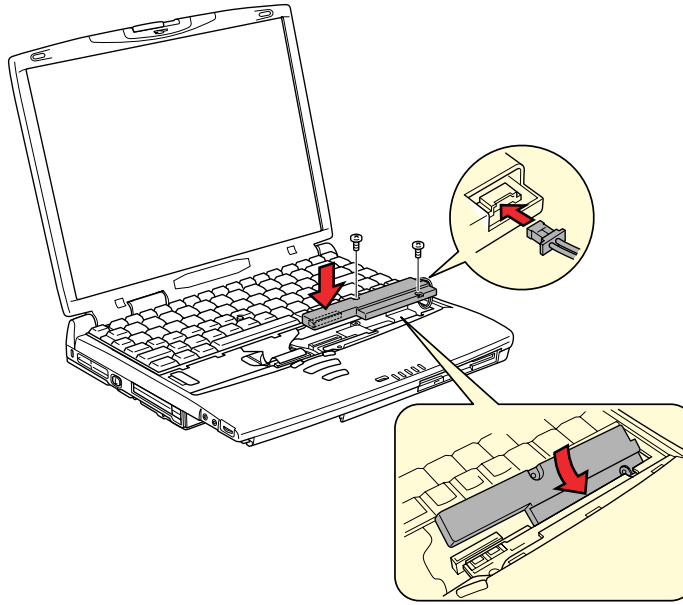

Retrait des deux vis et ouverture du clavier

Remise en place du clavier

Pour replacer le clavier, suivez les étapes ci-dessous.

1. Remettez le clavier en place. Veillez à ne pas coincer ou tordre le câble plat du clavier.
2. Remontez le support en métal du clavier et fixez-le avec une vis.
3. Posez le support en plastique du clavier et appuyez pour engager les taquets.

Installation de la batterie

Reportez-vous au Chapitre 6, Alimentation et modes de mise sous tension, pour plus de détails sur l'installation de la batterie.

Retrait du modem interne

Pour enlever le modem.

1. Retirez la batterie.
2. Déplacez le clavier vers l’arrière.
3. Enlevez la carte modem interne.
4. Enlevez la prise modem RJ11 et le câble.
5. Fixez le capot de l’emplacement du modem.
6. Replace the keyboard and secure the braces.
7. Installez la batterie.

Reportez-vous aux procédures d’installation pour plus de détails.

Le modem interne est agréé par le Japan Approvals Institute for Telecommunications Equipment.

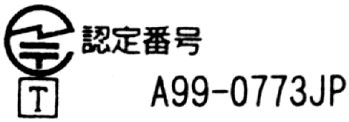

Glossaire

Les termes du présent glossaire couvrent les sujets abordés dans le manuel. Certaines entrées peuvent également comporter une appellation différente pour référence.

A

AccuPoint II : Périphérique de pointage intégré au clavier de l'ordinateur Toshiba.

adaptateur : Dispositif assurant l'interface entre deux appareils électroniques différents. Par exemple, l'adaptateur secteur modifie le courant fourni par une prise murale pour alimenter l'ordinateur. Ce terme s'applique également aux systèmes additionnels qui contrôlent les périphériques externes, l'adaptateur asynchrone ou l'adaptateur d'imprimante par exemple.

affecter : Attribuer un espace ou une fonction à une tâche.

alphanumérique : Caractère entré au clavier. Il peut s'agir d'une lettre, d'un nombre ou d'autres symboles tels que les signes de ponctuations ou les symboles mathématiques.

ANSI : American National Standards Institute. Organisme de normalisation dans un certain nombre de domaines techniques. Par exemple, c'est par l'ANSI qu'ont été définis la norme ASCII ainsi que d'autres systèmes de traitement de l'information.

antistatique : Matériel permettant d'empêcher l'accumulation de l'électricité statique.

application : Ensemble de programmes utilisés en vue de tâches particulières, telles que la comptabilité, le traitement de texte, la planification financière, les feuilles de calcul, les jeux.

ASCII : American Standard Code for Information Interchange. Le code ASCII est un ensemble de 256 codes binaires qui représentent les lettres, les chiffres et les symboles les plus couramment utilisés.

async : Abréviation d'asynchrone.

asynchrone : Qui ne se produit pas dans le même temps. Dans le domaine des communications, ce terme se rapporte à la méthode de transfert de données qui ne nécessite pas la transmission d'un flux constant de bits à des intervalles de temps égaux.

AUTOEXEC.BAT : Fichier de commandes destiné à exécuter un ensemble de commandes MS-DOS et de programmes à chaque initialisation de l'ordinateur. Depuis la version 4.0 de Windows NT, ce fichier n'est plus nécessairement utilisé.

B

binaire : Système de numérotation en base 2, composé de 0 et de 1. Le chiffre le plus à droite a la valeur 1, le suivant la valeur 2, puis 4, 8 16 et ainsi de suite. Par exemple, le nombre binaire 101 a pour équivalent décimal 5. *Voir aussi* ASCII.

BIOS : Basic Input Output System. Système de gestion de base des entrées/sorties. Microprogramme contrôlant le flux de données dans l'ordinateur. *Voir aussi* microprogramme.

bit : Contraction de Binary Digit (nombre binaire). Le bit est la plus petite unité d'information utilisée par l'ordinateur. Il vaut soit 0, soit 1. Huit bits forment un octet. *Voir aussi* octet.

bit d'arrêt : Un bit utilisé lors des communications série pour marquer la fin d'un caractère lors des communications série.

bits de données : Paramètre de communication de données contrôlant le nombre de bits (nombres binaires) par octet. Si les bits de données = 7, l'ordinateur peut générer 128 caractères uniques. Si les bits de données = 8, l'ordinateur peut générer 256 caractères uniques.

blindage RFI (interférences radio) : Un blindage en métal protégeant les circuits de l'imprimante ou de l'ordinateur contre les interférences radio ou télévisuelles. Tous les appareils numériques produisent et émettent des fréquences radio. L'agence de certification américaine FCC réglemente la quantité de signaux pouvant traverser le blindage. Un appareil de Classe A est suffisant pour une utilisation professionnelle. La Classe B est une classification plus stricte et concerne l'usage domestique. Les ordinateurs portables Toshiba sont conformes à la classe B.

bloc numérique intégré : Une fonction permettant d'utiliser un groupe de touches pour les entrées numériques ou le contrôle du curseur.

boîte de dialogue : Une fenêtre permettant à l'utilisateur d'entrer ou d'accepter des paramètres indispensables à l'exécution d'une tâche.

bps : Bits par seconde. Le débit de la transmission servant normalement à mesurer la vitesse d'un modem.

bus : Interface permettant la transmission de signaux, de données ou du courant.

C

Cache de second niveau : *Voir* cache.

capacité : Quantité de données pouvant être stockées sur un périphérique de stockage (disquette, disque dur, entre autres). Elle est généralement exprimée en kilo-octet (ko), où un ko = 1024 octets.

caractère : Toute lettre ou tout chiffre, signe de ponctuation ou symbole utilisé par l'utilisateur. Egalement synonyme d'octet. Egalement synonyme d'octet.

CardBus : Norme de carte PC 32 bits.

carte : Une carte comporte des circuits intégrés. Un composant matériel du processeur auquel sont connectés d'autres circuits ou d'autres cartes.

carte à circuits : Un composant matériel du système, regroupant des circuits et des composants. Ce type de carte en fibre de verre est plat et rectangulaire.

carte mère : Terme désignant l'élément matériel principal (carte à circuits intégrés) du dispositif de traitement. Le processeur est monté sur cette carte. Elle comporte des circuits intégrés destinés à différentes tâches ainsi que des connecteurs destinés aux périphériques ou à d'autres cartes. Parfois appelée carte système.

carte système : Voir carte mère.

cavalier : Petite cosse ou petit fil permettant de modifier les propriétés matérielles en connectant deux points d'un circuit.

Centronics : Constructeur d'imprimante dont la méthode de transmission des données entre une imprimante parallèle et un ordinateur est devenue une norme.

CGA : Colour/graphics adaptor. Un protocole d'affichage vidéo défini par la carte couleur/graphique d'IBM. Ce protocole gère les modes graphiques deux couleurs 640x200 et quatre couleurs 320x200 ainsi que les modes texte 16 couleurs 640x200 et 320x200.

châssis : Structure en métal reliant les composants de l'ordinateur.

circuit imprimé : Parfois utilisé comme synonyme de carte. *Voir* carte.

clavier : Périphérique d'entrée contenant des interrupteurs activés par la pression manuelle de touches. La frappe d'une touche active un interrupteur qui transmet un code spécifique à l'ordinateur. Lorsque vous appuyez sur une touche vous transmettez un code ASCII correspondant à un caractère.

CMOS : Complementary Metal-Oxide Semiconductor. (Semi-conducteur en oxyde de métal de type complémentaire.) Un circuit électronique imprimé sur une plaque de silicone et nécessitant peu d'énergie. Les circuits intégrés de type CMOS peuvent être denses et sont très fiables.

COM1, COM2, COM3 et COM4: Les noms MS-DOS des ports série et de communications.

commandes : Instructions entrées au clavier permettant d'indiquer à l'ordinateur ou aux périphériques les opérations à effectuer.

communications : La méthode utilisée par un ordinateur pour transmettre et recevoir des données à partir d'un autre ordinateur ou d'un autre périphérique. *Voir aussi* : Interface parallèle et Interface série.

communications série : Technique de communication qui n'utilise que deux câbles d'interconnexion pour envoyer des données séquentiellement, bit par bit.

compatibilité : 1) La capacité d'un ordinateur à accepter et traiter des données de la même manière qu'un autre ordinateur sans modifier les données ou le support qui a servi au transfert. 2) Capacité de connexion ou de communication avec un autre système ou composant.

composant : Un petit semi-conducteur comportant le système logique et les circuits nécessaires au traitement, la mémorisation, aux fonctions d'entrées/sorties et au contrôle des autres composants.

composants : Eléments ou pièces (d'un système) servant à constituer l'ensemble (système).

configuration : L'ensemble des périphériques disponibles pour le système (tels que les terminaux, les imprimantes, les unités de disque, etc.). Les paramètres de certains éléments du système ; la configuration des ports série COM1 ou COM2 comprend le débit en bauds, la parité, les bits de données et les bits d'arrêt. Utilisez les programmes Hardware Setup ou TSETUP pour contrôler la configuration de votre système.

connexion/déconnexion à chaud : Connexion ou déconnexion d'un périphérique alors que l'ordinateur est sous tension.

connexion/déconnexion à chaud : Connexion ou déconnexion d'un périphérique alors que l'ordinateur est en veille.

contrôleur : Matériel et logiciel intégrés contrôlant un périphérique spécifique (le contrôleur de clavier par exemple).

coprocesseur arithmétique : Circuit intégré dans le processeur et dédié aux calculs arithmétiques.

courant alternatif : Courant électrique inversant sa direction à intervalles réguliers.

courant continu : Le courant suit une direction unique. Ce type de courant est normalement généré par une batterie.

CPS : Caractères par seconde. Indique normalement la vitesse de transmission d'une imprimante.

curseur : Petit rectangle clignotant ou trait indiquant la position à l'écran.

D

démarrage : Procédure de mise en route de l'ordinateur. Un ensemble réduit de fichier est utilisé lors de cette procédure.

démarrage à froid : Démarrage de l'ordinateur alors qu'il est hors tension (correspond à une mise sous tension classique).

Desk Station V Plus : Un périphérique permettant d'étendre le nombre de ports et d'emplacements offerts par l'ordinateur.

disque dur : Disque non amovible généralement équivalent à l'unité C. Le disque dur est installé en usine et ne peut être réparé que par un technicien qualifié. Ce disque est parfois appelé disque fixe ou disque intégré.

disque fixe : *Voir* disque dur.

disque ou disquette système : Un disque formaté par un système d'exploitation et contenant les fichiers indispensables au démarrage. Pour MS-DOS le système d'exploitation est composé principalement de deux fichiers cachés et du fichier COMMAND.COM. Vous pouvez démarrer l'ordinateur à partir du disque système. Egalement appelé disque de démarrage.

disquette : Un petit disque flexible qui enregistre les données utilisables par un ordinateur sur une surface magnétique.

disquette ou disque non système : Une disquette ou un disque permettant de stocker des données mais pas de redémarrer l'ordinateur. *Voir* disquette système.

documentation : Ensemble des manuels ou instructions écrites destinées aux utilisateurs d'un système informatique ou d'une application. La documentation d'un ordinateur contient normalement des informations sur les procédures et des explications, ainsi que la présentation des fonctions du système.

données : Informations concrètes, mesurables ou statistiques, classées ou mises en forme pour être traitées, stockées ou chargées par l'ordinateur.

DOS : Disk Operating System. *Voir* système d'exploitation.

dossier : Un emplacement logique permettant à Windows de regrouper plusieurs fichiers. Un dossier peut comporter d'autres dossiers.

DSTN (écran) : Ecran couleur fin à cristaux liquides et à matrice passive conforme à la norme VGA.

duplicateur de ports : *Voir* Station PCMCIA IV

E

E/S : Entrées/Sorties. Désigne l'acceptation et le transfert de données vers et à partir d'un ordinateur.

échappement : 1) Un code (code 27 en ASCII), signalant une commande à l'ordinateur. Ce code est utilisé lors de la communication avec un modem ou une imprimante. 2) Méthode d'arrêt de la tâche en cours.

écho : Renvoyer un écho des données envoyées au transmetteur. Vous pouvez afficher les informations à l'écran et/ou les imprimer. Lorsqu'un ordinateur reçoit les données qu'il a transmises sur un écran cathodique (ou autre périphérique) et qu'il les retransmet ensuite vers une imprimante, celle-ci fait écho à l'écran.

Economie (utilitaire) : Utilitaire Toshiba accessible à partir de la feuille Propriétés de Gestion de l'alimentation de Windows 98. Cet utilitaire permet de configurer les options de gestion de l'énergie.

ECP (port) : Norme industrielle prévoyant un tampon de données, des transmissions bidirectionnelles et la fonction RLE (codage par longueur de ligne).

écran : Ecran cathodique, écran à cristaux liquides (LCD), ou tout autre périphérique permettant d'afficher les sorties de l'ordinateur.

écran à cristaux liquides (LCD) : Des cristaux liquides sont scellés entre deux plaques de verre recouvertes d'un produit conducteur transparent. Le revêtement extérieur comporte des segments de création des caractères reliés au bord de la plaque de verre. L'application d'un courant entre les plaques de verre assombrit l'écran pour créer un contraste avec les parties éclairées.

écran cathodique : Tube dans lequel des faisceaux lumineux sont projetés sur un écran fluorescent et produisent des points lumineux. Le téléviseur en est un exemple.

effacer : *Voir* supprimer.

EGA : Enhanced Graphics Adaptor. Un protocole d'affichage vidéo défini par la norme IBM Enhanced Graphics Adaptor et les circuits correspondants pour un affichage TTL direct gérant 16-couleurs/monochrome 640x350 et 16 couleurs 640x200 et 320x200 en mode graphique, et 16 couleurs 640x350 et 320x350 en mode texte.

en ligne (état) : L'état d'un périphérique lorsque ce dernier est prêt à recevoir ou émettre des données.

entrées : Les données ou les instructions transmises à un ordinateur, un périphérique de communication ou autre périphérique à partir du clavier ou d'unités de stockage. Les données envoyées par l'ordinateur émetteur (sorties) correspondent à une entrée pour l'ordinateur récepteur.

exécuter : Interpréter et mettre en œuvre une fonction.

F

fenêtre : Une partie de l'écran pouvant afficher une application ou un document. Cette expression désigne le plus souvent une fenêtre de Microsoft Windows.

fichier de commandes (ou séquentiel) : Fichier contenant une séquence de commandes DOS ou de fichiers exécutables (extension .BAT). *Voir aussi* AUTOEXEC.BAT.

fichier : Ensemble d'informations apparentées pouvant contenir des données, des programmes ou les deux.

FIR (Fast InfraRed) : Norme régissant la transmission sans fil et par infrarouges des données à des débits pouvant atteindre 4 Mbps.

formatage : Processus de préparation d'un disque vierge en vue de sa première utilisation. Le formatage met en place sur le disque la structure nécessaire au système d'exploitation pour que l'unité puisse écrire des données sur le disque.

G

gigaoctet (Go) : Unité de mesure du stockage des données. Un Go correspond à 1024 Mo. *Voir aussi* mégaoctet.

GND (terre) : Signal série RS-232-C utilisé lors de l'échange de données entre un ordinateur et un périphérique série.

graphiques : Informations représentées par des dessins ou autres images telles que des graphiques ou des diagrammes.

H

Hardware Setup : Utilitaire Toshiba permettant de paramétrer les différents composants matériels de votre ordinateur.

hertz : Unité de mesure des ondes. Un hertz est égal à un cycle par seconde.

hexadécimal : Système de calcul en base 16 utilisant les chiffres 0 à 9 et les lettres A, B, C, D, E et F.

hôte (ordinateur) : L'ordinateur qui contrôle et transmet les informations vers un périphérique ou un autre ordinateur.

I

icône : Une petite image affichée à l'écran ou sur le panneau de voyants. Sous Windows, une icône représente un objet manipulable par l'utilisateur.

indicatif : Message audible ou visible que l'ordinateur adresse à l'utilisateur pour lui indiquer qu'une opération est terminée ou qu'il doit intervenir.

instruction : Instruction ou commande relative à l'exécution d'une tâche donnée.

interface : 1) Composant matériel et logiciel du système utilisé spécifiquement pour connecter un système ou un périphérique à un autre. 2) Connexion physique d'un système ou d'un périphérique à un autre pour permettre l'échange d'informations. 3) Point de contact entre l'utilisateur, l'ordinateur et le programme, le clavier ou un menu, par exemple.

interface parallèle : Se réfère à un type d'échange d'informations permettant la transmission de données sur sept ou huit lignes de données, un bit par ligne. *Voir aussi :* Interface série.

interface série : Interface entre des systèmes ou des composants de système dans laquelle l'information est transmise séquentiellement, bit par bit. A opposer à : interface parallèle.

interrompre : *Voir* reprise.

interruption (demande) : Signal émis par un composant pour demander l'accès au processeur.

K

K : Abréviation venant du grec kilo (1000) équivalent à 1024, ou de 2 élevé à la puissance 10. *Voir aussi* Octet et Kilo-octet.

kilo-octet (Ko) : Une unité de stockage de données équivalent à 1024 octets. *Voir aussi* octet et mégaoctet.

Ko : *Voir* kilo-octet.

L

lecteur de disque dur ou de CD : Périphérique permettant d'accéder aux données enregistrées sur un disque et de les copier dans la mémoire de l'ordinateur. Ce périphérique permet également d'écrire des données sur le disque. Pour ce faire, le disque tourne à grande vitesse devant une tête de lecture/écriture.

lecteur de disquette : Un périphérique électromécanique permettant de lire et écrire sur des disquettes. *Voir aussi* disquette.

logiciel : Ensemble des programmes, procédures et documentation associés à un système informatique. Désigne plus particulièrement les programmes informatiques contrôlant les opérations d'un ordinateur. *Voir aussi* matériel.

LSI : Large Scale Integration - Intégration à grande échelle. 1) Technologie permettant d'inclure jusqu'à 100 000 portes logiques sur un composant. 2) Tout circuit intégré utilisant cette technologie.

M

matériel : Terme désignant les composants physiques, électroniques et mécaniques d'un système informatique. Le système comprend l'ordinateur même et ses périphériques. *Voir aussi* logiciel et microprogramme.

MDA : Monochrome Display Adaptor - Carte écran monochrome. Protocole d'affichage vidéo défini par la norme IBM Monochrome Display Adaptor et les circuits correspondants pour l'affichage TTL direct et gérant le mode texte monochrome 720x350.

mégahertz : Unité de mesure des ondes. Un mégahertz est égal à un million de cycles par seconde. *Voir aussi* hertz.

mégaoctet (Mo) : Unité de mesure du stockage des données. Un Mo correspond à 1024 Ko. *Voir aussi* kilo-octet.

mémoire cache : Mémoire rapide réservée au stockage de données, ce qui accélère la vitesse de traitement et de transfert des données. Lorsque l'unité centrale lit les données contenues dans la mémoire vive, elle les copie dans la mémoire cache. Ces données une fois copiées seront plus rapidement accessibles à l'unité centrale, ce qui représente un gain de temps. L'ordinateur dispose de deux niveaux de mémoire cache. Le premier réside dans le microprocesseur et le deuxième en mémoire externe.

mémoire morte : Mémoire conservant les données de manière permanente (c'est le cas de la mémoire ROM - lecture seule). La mise hors tension de l'ordinateur n'entraîne pas la perte ou la modification des données contenues dans cette mémoire. Appelée également mémoire rémanente.

mémoire non permanente : RAM ou mémoire vive servant à stocker les informations tant que l'ordinateur est sous tension.

menu : Interface logicielle présentant une liste d'options dans laquelle l'utilisateur effectue sa sélection.

microprocesseur : Composant matériel tenant dans un seul circuit intégré qui exécute les instructions. Appelé également Unité centrale de traitement (UC).

microprogramme : Ensemble d'instructions intégrées au système destiné à contrôler directement les opérations du microprocesseur.

Milliard d'octets : Une unité de stockage de données équivalent à 1 000 000 000 octets. *Voir aussi* million d'octets.

million d'octets : Une unité de stockage de données équivalent à 1 000 000 octets.

MMX : Désigne les microprocesseurs utilisant un jeu d'instruction plus étendu que la norme x86. Les instructions sont développées en tenant compte des exigences des programmes multimédias et permettent donc d'améliorer les performances de ces dernières.

mode : Une méthode de fonctionnement telle que le mode de démarrage ou le mode Reprise.

moniteur : Un autre terme pour écran. *Voir aussi* écran cathodique.

mot de passe : Chaîne de caractères permettant de vérifier l'identité d'un utilisateur. L'ordinateur dispose de trois niveaux de protection : responsable, utilisateur et d'éjection.

MPEG : Moving Picture coding Expert Group. Norme relative à l'architecture de la compression des signaux vidéo.

O

OCR : Optical Character Recognition - Reconnaissance optique de caractères. Technique utilisant un rayon laser ou une lumière pour identifier des caractères et les enregistrer sous une forme manipulable par l'ordinateur.

octet : Représentation d'un caractère unique. Unité composée de huit bits et également la plus petite unité adressable du système.

P

parallèle : Un ensemble de deux ou plusieurs processus pouvant se produire en même temps, sans interférences. *Voir aussi* série.

parité : 1) La relation symétrique entre deux paramètres (nombres entiers) pouvant être actifs ou non actifs ; paires ou impaires ; 0 ou 1. 2) Lors des communications série, un bit de détection d'erreur est ajouté au groupe de bits de données pour rendre la somme paire ou impaire. La parité peut être paramétrée sur paire, impaire ou aucune.

PCI : Peripheral Component Interconnect (Interconnexion de composants périphériques). Un bus hautes performances de 32 bits.

pel : La plus petite zone adressable de l'affichage. Correspond à un pixel ou groupe de pixels. *Voir* pixel.

périphérique : Un périphérique émet des entrées et des sorties et ne fait pas partie du processeur ou la mémoire système. Les souris et les imprimantes sont des périphériques.

Périphériques d'E/S : Equipement permettant la communication avec l'ordinateur et le transfert d'informations à partir de celui-ci.

pilote : Programme faisant généralement partie du système d'exploitation et contrôlant un composant matériel précis (un périphérique, une imprimante ou une souris, entre autres).

pilote : Programme faisant généralement partie du système d'exploitation et contrôlant un composant matériel précis (un périphérique, une imprimante ou une souris, entre autres). Le fichier CONFIG.SYS comporte la liste des pilotes devant être chargés par MS-DOS lors du démarrage.

pixel : Elément d'image. Point le plus petit qu'un écran puisse afficher ou l'imprimante tracer. Egalement appelé pel.

port : Connexion électrique grâce à laquelle l'ordinateur envoie et reçoit des données vers et à partir des périphériques et d'autres ordinateurs.

port infrarouge : Port de communication permettant d'échanger des données série sans câble.

port série : Port de communication (COM) auquel un périphérique série tel qu'un modem, une souris ou une imprimante série peut être connectée.

Prise RCA : Connecteur à une broche transférant des signaux vidéo composites incluant les informations de contraste et de couleur. *Voir aussi* S-video.

programme : Un ensemble d'instructions écrites pour un ordinateur donné et qui lui permet d'effectuer un ensemble de tâches. *Voir aussi* application.

programme informatique : Un ensemble d'instructions écrites pour un ordinateur donné et lui permettre d'effectuer un ensemble de tâches.

protection en écriture : Dispositif permettant de protéger une disquette contre toute suppression accidentelle des données.

R

RAM (mémoire vive) : Mémoire à accès très rapide de l'ordinateur pouvant être lue ou pouvant recevoir des informations.

redémarrage : Redémarrage ou réinitialisation de l'ordinateur ne mettant pas ce dernier hors tension.

redémarrer : Action de réinitialiser le système d'exploitation sans mettre l'ordinateur hors tension (appelé également 'démarrage à chaud' ou 'réinitialisation logicielle'). Pour redémarrer l'ordinateur, appuyez sur **Ctrl + Alt + Del** lorsque l'ordinateur est sous tension. *Voir aussi* démarrage. *Voir aussi* démarrer.

reprise : Fonction spéciale permettant de mettre l'ordinateur hors tension sans quitter un programme et en conservant les données en mémoire vive. A la remise sous tension de l'ordinateur, vous retrouvez vos données telles qu'elles étaient avant la mise hors tension. Egalement appelé Veille sous Windows 98.

RJ11 : Une prise téléphonique modulaire.

ROM (mémoire en lecture seule) : Mémoire rémanente contenant des informations sur les opérations de base de l'ordinateur. Vous ne pouvez pas modifier le contenu de cette mémoire.

RS-232C : Norme d'interface établie par l'EIA (Electronic Industries Association) décrivant les signaux de contrôle, les données et les signaux d'état pour les connecteurs 25 broches de câbles informatiques, d'imprimantes, de communications et autres périphériques.

RVB : Rouge, vert et bleu. Dispositif utilisant trois signaux d'entrée, chacun d'eux activant un canon à électrons d'une couleur additive primaire (rouge, vert et bleu) ou port utilisant un tel dispositif. *Voir aussi* écran cathodique.

S

sauvegarde : Un double conservé en cas de perte des fichiers d'origine.

SCSI : Small Computer System Interface. Un bus d'E/S conçu pour la connexion de plusieurs classes de périphériques.

série : Désigne la manipulation séquentielle des bits de données.

signal analogique : Signal dont les caractéristiques, telles que l'amplitude et la fréquence, varient en fonction de (ou sont analogiques à) la valeur à transmettre. Les communications téléphoniques utilisent des signaux analogiques.

SIO : Serial Input/Output. Entrée/sortie série. Méthodologie électronique utilisée en transmission de données série.

sorties : Résultats d'une opération de l'ordinateur. Terme couramment utilisé pour désigner les données : 1) imprimées sur papier, 2) affichées à l'écran, 3) envoyées par l'intermédiaire du port série d'un modem, ou 4) stockées sur un support magnétique quelconque.

sous-pixel : Trois éléments, un rouge, un vert et un bleu (RVB), composant un pixel sur l'écran couleur à cristaux liquides. L'ordinateur choisit les sous-pixels indépendamment. Chacun de ces sous-pixels peut avoir une luminosité différente. *Voir aussi* pixel.

Station PCMCIA IV : Périphérique permettant de centraliser la connexion d'autres périphériques et offrants des ports et des emplacements supplémentaires.

stockage sur disque : Stockage des données sur un disque ou une disquette. Les données sont disposées sur des pistes concentriques, un peu comme sur les anciens disques musicaux

supprimer : Retirer des données d'un disque ou d'un autre périphérique de stockage des données. Synonyme d'effacer.

S-video : Ce type de connexion utilise des lignes différentes pour le contraste et la couleur, ce qui permet d'obtenir des images vidéo de meilleure qualité, par rapport aux connexions composites. *Voir aussi* prise RCA.

synchrone : Désigne un intervalle de temps régulier entre chaque bit, chaque caractère ou chaque événement.

système d'exploitation : Groupe de programmes contrôlant le fonctionnement de l'ordinateur. Les fonctions d'un système d'exploitation incluent la création de programmes et de fichiers de données, ainsi que le contrôle de la transmission et de la réception de données (entrées/sorties) à destination et en provenance de la mémoire et des périphériques.

système informatique : L'ordinateur lui-même et ses unités de disque externe, par exemple. Cet ensemble sert à transformer les données en informations compréhensibles par l'opérateur.

T

tampon (mémoire) : Partie de la mémoire de l'ordinateur réservée au stockage provisoire de données. Les tampons servent à compenser les écarts dans les flux de données d'un périphérique à un autre.

TDIAG : Programme de diagnostics utilisé pour tester et configurer les ressources système de l'ordinateur.

temps de garde d'échappement : La période précédant et suivant l'envoi de la séquence d'échappement au modem. Le modem distingue les séquences faisant partie des données transmises des séquences correspondant à une commande.

terminal : Ensemble clavier (équivalent à celui d'une machine à écrire) et écran cathodique relié à l'ordinateur et permettant l'entrée et la sortie de données.

touches d'accès direct : Combinaison de touches incluant la touche **Fn**. Cette combinaison permet de régler certains paramètres, tels que le volume des haut-parleurs.

touches de configuration : Combinaisons de touches émulant les touches d'un clavier étendu IBM. Ces touches permettent de changer certaines options de configuration, d'arrêter l'exécution d'un programme et d'accéder au bloc numérique intégré.

touches de contrôle : Une combinaison de touches permettant de désactiver ou configurer l'une des fonctions de l'ordinateur lorsqu'une application est en cours.

touches de fonction : Les touches **F1** à **F12** et correspondant à certaines fonctions de l'ordinateur.

TTL : Transistor to Transistor Logic. Un type de circuit logique utilisant des transistors commutés pour les portes et le stockage.

U

UC : Unité centrale de traitement. Partie de l'ordinateur qui interprète et exécute les instructions.

unité de disque dur : Périphérique électromécanique permettant de lire et écrire sur un disque dur. *Voir* lecteur de disque dur.

USB : *Bus série universel*. Ce type de port permet de connecter en chaîne 127 périphériques à un seul port. Créé en 1997, ce nouveau type de connexion est plus convivial et plus fiable que les méthodes d'extension traditionnelles.

V

valeur par défaut : Valeur sélectionnée automatiquement par le système en l'absence de toute instruction. Egalement appelée valeur prédéfinie ou valeur d'usine.

veille : *Voir* reprise.

VGA : Video graphics array. Carte vidéo standard permettant d'exécuter tous les logiciels les plus courants.

Voyant (LED) : Semi-conducteur émettant une lumière lorsqu'un courant lui est appliqué.

Z

ZV (port) : Port Zoomed Video dédié aux transferts vidéo hautes performances.

Index

A

AccuPoint II, 2-8, A-5
- problèmes, 9-13
- utilisation, 4-1

Adaptateur secteur, 2-13, 8-12
- connexion, 3-5, 8-14

Agences de certification, B-1
Alimentation, 2-2, A-2
- adaptateur secteur, 8-23, 8-31
- entrée 15 V, 2-5
- entrée adaptateur
  - voyant, 2-9
- mise hors tension, 3-7
- mise sous tension, 3-6
- mise sous tension automatique, 1-9
- mise sous/hors tension du panneau, 6-13
- verrou du bouton, 2-2
- voyant, 2-9, 6-2, 6-3

B

Batterie, 1-12, 8-8
- autonomie, 6-6
- capot, 2-6
- chargement, 6-6
- contrôle de la capacité, 6-7
- économie, 6-7. See also Battery save mode
- entretien, 6-5
- horloge temps réel, 6-4
- installation, 6-10
- loquet, 2-6
- mode d'économie, 1-8
- précautions de sécurité, 6-5
- principale, 6-4
- problèmes, 9-6
- prolonger la durée de vie, 6-8
- remarque sur le chargement, 6-6
- remplacement, 6-8
- retrait, 6-8
- temps de chargement, 6-6
- types, 6-4
- veille, 1-8
- voyant, 2-9, 6-2

Bloc numérique, 5-6, 5-7
- activation, 5-6
- changement temporaire, 5-8
- utilisation temporaire, 5-8
- utilisation temporaire du clavier normal, 5-7

Boutons
- AccuPoint II, 2-8
- éjection (disquette), 2-10, 2-11, 2-12

Bus série universel (USB), 2-5

C

Cache de l'UC, 7-10
Capuchons, 1-13
Caractères ASCII, 5-8, G-1
Caractéristiques, 1-2
Carte PC, 2-2, 8-1
- installation, 8-2, 8-24
- verrou, 2-2

CD
- entretien, 4-7

CD-ROM
- lecteur, 2-4

Certifications, A-8
Chargeur de batterie, 8-8
Clavier, A-3
- bloc numérique, 5-6
- international, 5-1
- problèmes, 9-7
- touches de configuration Fn, 5-3
- touches F1 à F12, 5-2
- touches gris clair, 5-1
- Windows, 5-6

Clavier PS/2, 8-34
Codes régionaux, 2-11
Conditions d'alimentation, 6-1
Connecteur de carte PC, A-5
Contrôleur d'affichage, E-1

D

DD intégré
voyant, 2-9
Déplacement de l'ordinateur, 4-11
Dimensions, A-1
Disque dur, 1-4
hors tension, 1-7
Disques compacts
chargement, 4-3
retrait, 4-6
Disquettes
entretien, 4-8
Duplicateur de ports, 1-13, 8-26
connexion, 8-30
déconnexion, 8-31
vue arrière, 8-28
vue avant, 8-27
vue de droite, 8-28
vue de gauche, 8-29

E

Ecran, 2-7, A-3
externe, 8-33
hors tension, 1-7
ouverture, 3-6
sélection, 5-5
Ecran externe
problèmes, *9-15*
Emulation de la touche Fn sur un clavier externe, 5-6
Entrée adaptateur
voyant, 6-3
Entretien
disques et disquettes, 4-7
nettoyage de l'ordinateur, 4-11
Environnement
protection, A-1
Ergonomie
éclairage, 3-4
habitudes de travail, 3-4
position assise, 3-3
Euro
symbole, 5-2
Exécution du programme TSETUP, 7-2
Extensions mémoire, 1-2

F

Fn
F1 (sécurité instantanée), 5-4
F10 (mode curseur), 5-3, 5-6
F11 (mode numérique), 5-3, 5-7
F2 (mode d'économie), 5-5
F4 (volume de l'alarme), 5-5
F4 (volume du haut-parleur), 5-5
F5 (sélection d'un écran), 5-5
Fonctions spéciales, 1-7

H

Hardware setup
définition, 1-11
Haut-parleurs stéréo, 2-8
Horloge temps réel
batterie, 6-4

I

Imprimante
problèmes, 9-13
Indicateur d'appel, 1-9, 6-14
Installation, 3-1
conditions générales, 3-2
emplacement de l'ordinateur, 3-2

L

LCD. Voir Ecran ou Modes d'affichage
Lecteur de CD-ROM, 2-12, 9-10
voyant, 2-9
lecteur de CD-ROM/DVD-ROM
utilisation, 4-3
Lecteur de disquettes, 2-10
problèmes, 9-12
voyant, 2-9
Lecteur de DVD-ROM, 1-4, 2-4
Liste de vérification, 1-1
Logiciels, A-5
Loquet de l'écran, 2-1

M

Maintien des données hors tension, 6-8
Mémoire, A-2
    extensions, 2-6, 8-4
    installation, 8-5
    retrait, 8-6
    vidéo, 1-2
Microphone
    prise, 1-5
Microprocesseur, 1-2
Mise sous tension automatique, 1-9
Mise sous/hors tension avec l'écran, 1-8
Mise sous/hors tension du panneau, 6-13
Mode curseur, 5-6
Mode numérique, 5-3
Modem, 4-8
    connexion, 4-10
    déconnexion, 4-11
Modem intégré, A-6
Modem interne, H-1
Modes de mise sous tension, 6-12
    touches d'accès direct, 6-13
Modes vidéo, E-1
Module de connexion, 1-12, 8-19
Mot de passe
    démarrage, 6-11
    disquette clé, 7-24
    mise sous tension, 1-8
    modification, 7-19
    paramètres, 7-17
    problèmes, *9-7*
    responsable, 7-17
    sécurité, 7-16
    TSETUP, 7-4
    utilisateur, 7-16, 7-18

O

Options, 1-12, A-7

P

Parallèle/Imprimante, 8-32
PC
    carte
        retrait, 8-4
Périphérique de pointage
    problèmes, 9-13
Plug & Play, 1-6
Ports, A-4
    infrarouge, 1-6, 2-5
    interface d'accueil, 2-6
    parallèle, 2-5
    PS/2, 2-5
    USB, 1-5
Prise de sécurité, 2-2, 8-35
Prise jack micro, 2-3
Prises
    casque, 1-5
    modem, 2-4
Problèmes
    AccuPoint II, *9-13*
    alimentation, 9-5
    analyse des symptômes, 9-2
    assistance de Toshiba, 9-27
    carte PC, *9-15*
    clavier, 9-7
    démarrage, 9-4
    diagnostic, 9-19
    disque dur, 9-9
    écran, 9-15
    imprimante, 9-13
    LCD, 9-8
    lecteur de CD-ROM, *9-10*
    lecteur de disquettes, *9-12*
    lecteur de DVD-ROM, 9-11
    liste de vérification du matériel, 9-3
    liste de vérification préliminaire, 9-2
    mot de passe, *9-7*
    procédure de résolution. See also Diagnostic test
    secteur, 9-5
    souris PS/2, 9-14
    souris série, 9-14
    surchauffe, 9-5
    système audio, 9-16
    test automatique, 9-4
    touches d'accès direct, 9-7
    USB, 9-16
    veille prolongée, 9-17
Processeur, A-2

R

Redémarrage de l'ordinateur, 3-8
Refroidissement, 4-12
Réinitialisation
    bouton, 2-3
Reprise
    veille ou interrompre, 1-10
Résolution des incidents. See Problems
Restauration des logiciels d'origine, 3-8
RTC
    batterie, 1-2

S

Sécurité, prise, 1-13
Sélection
    écran, 5-5
Problèmes, 9-17
Sortie vidéo, 1-6, 2-6
Souris
    problèmes, 9-14
Souris PS/2, 8-34
Spécifications, A-1
Station PCMCIA III, 1-12, 8-15
    connexion, 8-20
    vue avant, 8-16
    vue de gauche, 8-19
Station PCMCIA IV, 1-12, 8-8
    connexion, 8-13
    déconnexion, 8-14
    vue arrière, 8-10, 8-17
    vue avant, 8-9
    vue de droite, 8-9, 8-17
    vue de gauche, 8-11
Système
    mise hors tension, 1-7
Système audio, A-5
    casque, 2-3
    problèmes, 9-16
    volume, 2-2
Système auto-désactivé, 6-13

T

Test automatique, 9-4
Test de diagnostic
    affichage, 9-22
    exécution, 9-19
    imprimante, 9-26
    lecteur de disque dur, 9-25
    lecteur de disquettes, 9-25
    sélection des options, 9-20
    séquence, 9-21
    tests secondaires, 9-21
        système/mémoire, 9-21
Touches d'accès direct, 5-4
    mode d'économie de la batterie, 5-4
    mode reprise/démarrage, 5-5
    volume de l'alarme, 5-5
Touches de configuration, 5-3
    Alt Gr, 5-2
    émulation du clavier étendu, 5-3
        Enter, 5-4
        ScrLock, 5-4
        touche Alt de droite, 5-4
        touche Ctrl de droite, 5-4
    Fn+F12 (ScrLock), 5-4
TSETUP, 6-13, 7-1
    mode du disque dur, 7-7
    modem intégré, 7-14
    mot de passe, 7-4
    options, 7-4
        autres, 7-10
        bus PCI, 7-15
        configuration, 7-13
        écran, 7-8
        écran de démarrage, 7-9
        mémoire, 7-4
        mode d'économie de la batterie, 7-4
        mode texte étendu, 7-9
        périphérique, 7-6
        périphériques de pointage, 7-6
        signal sonore, 7-12
        unité de démarrage, 7-8
    parallèle, 7-14
    ports d'E/S, 7-13
    série, 7-13
    touche Fn, 7-6
    volume de l'alarme, 7-12

U

Utilitaire Economie, 1-11

V

Voyants, 2-8
    clavier, 2-7, 2-8
    système, 2-9
Vues
    arrière, 2-5
    avant écran fermé, 2-1
    côté droit, 2-4
    côté gauche, 2-2
    dessous, 2-6